Elektro-Haushaltsgroßgeräte
mit Qualität und Service

Abbildung kann vom Original abweichen

Einbau-Kühlgefrierkombination

KG250.4EEB

Beschreibung

Gemüse vom Obst separat lagern? Kein Problem mit den 2 Obst- und Gemüsefächern

Energieeffizienzklasse E
LED-Beleuchtung
Wechselbarer Türanschlag
Schlepptürtechnik
Silberapplikationen

UVP: 709,00 €

A↑G E

39 dB | LED | GLAS BODEN | SCHLEPP TÜR | 4 ****

Technische Daten	
Geräteart	Einbau-Kühlgefrierkombination
Kategorie des Haushaltskühlgerätemodells	7 - Kühl-Gefriergerät
Klimaklasse	N~ST (Umgebungstemperatur 16-38°C)
Energieeffizienzklasse A (höchste Effizienz) bis G (geringste Effizienz) nach neuer EU Norm	E
jährlicher Energieverbrauch	216 kWh/Jahr
Nutzinhalt Gesamt	249 Liter
Nutzinhalt Kühlen	179 Liter
Nutzinhalt Gefrieren	70 Liter
Sterne Kennzeichnung	4 Sterne
Gefriervermögen in 24 Stunden	3,20 kg
max. Lagerzeit bei Störungen	10,00 Stunden
Kältemittel	R600a
Kältemittelmenge	62 Gramm
Geräuschemission	39 dB(A) re 1 pW
Luftschallemissionsklasse	C

Technische Daten	
Spannung	230-240 Volt
Frequenz	150 Hz
Angabe zum Gerät	Einbau
Ausstattung	
regelbares Thermostat	elektronisch
Kompressor	1
wechselbarer Türanschlag	Ja
Schleppscharniere	Ja
Kontrollleuchte Betrieb	Ja
Kontrollleuchte Supergefrieren	Ja
Beleuchtung im Kühlraum	LED
Abtauverfahren Kühlen	Automatisch
Abtauverfahren Gefrieren	Manuell
Glasablagen Kühlraum	3
Gefrierschubladen	3
Gemüseschublade	2
Türablagen	3
Eierablagen	1 x 6
Schnellgefrieren-Modus	Ja
Logistik	
Geräteabmessungen (HxBxT)	178,00 x 54,00 x 54,00 cm
Verpackungsabmessungen (HxBxT)	184,50 x 57,50 x 56,00 cm
Nettogewicht	53,00 kg
Bruttogewicht	58,00 kg
Containermenge 40HQ	109 Stück
Garantie	2 Jahre
Artikelnummer	21977
EAN Nummer	4030608219777
UVP	709,00 €

Der jährliche Energieverbrauch basiert auf Standardtestresultaten für 24 Stunden. Der tatsächliche Energieverbrauch hängt von der Art der Nutzung und dem Aufstellort des Geräts ab.
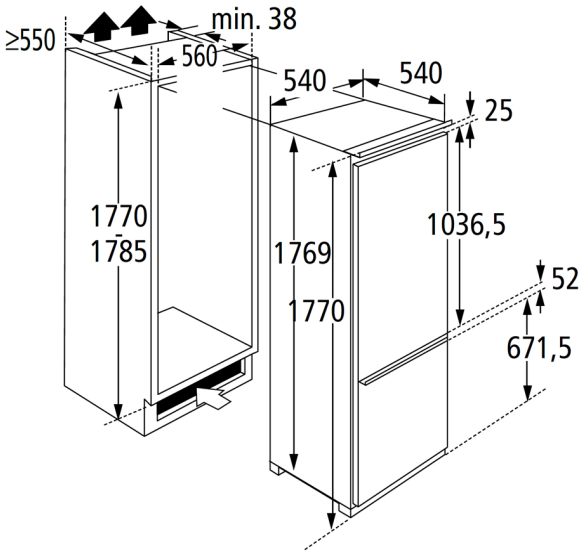
Technische Zeichnungen