Installationsanleitung | Installation manual

HAGOR® Products GmbH

AV MOUNTING? WE TAKE CARE!

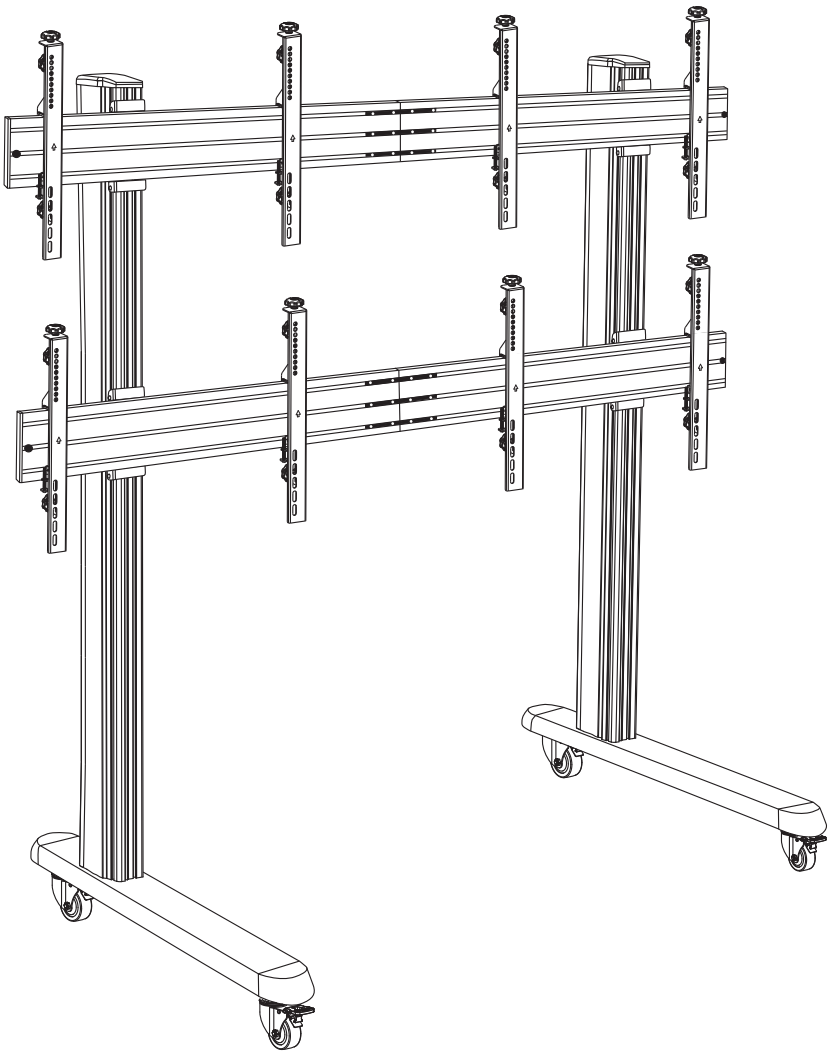

HA-VWT 2x2 Landscape

Art.-Nr. / Item no.: 5800



DE

Achtung!

Technische Geräte stellen einen beträchtlichen Wert dar. Sie sollten daher bei der Installation vorsichtig mit den Komponenten umgehen und diese bei Bedarf schützen.

Auch sollte, falls nötig, der Installtionsbereich abgesichert werden. Herabfallende Teile können zu Verletzungen und Materialschäden führen.

Die im Lieferumfang enthaltenen Materialien sind unter Umständen nicht für die speziellen Gegebenheiten am Installationsort geeignet. Bitte prüfen Sie dies vorab und ersetzen Sie diese bei Bedarf durch geeignete Materialien. Für Schäden, die durch eine unsachgemäße Installation entstehen, übernehmen wir keine Haftung.

Falls Sie Bezüglich der Angaben in dieser Installationsanleitung unsicher sind oder noch Fragen haben wenden Sie sich an uns oder anderes ausgebildetes Fachpersonal.

GB

Caution!

Technical devices are of considerable value. You should therefore handle the components carefully during installation and protect them if necessary.

If necessary, the installation area should also be secured. Falling parts can cause injuries and material damage.

The materials included in the scope of delivery may not be suitable for the specific conditions at the installation site. Please check this before and replace them with suitable materials if necessary. We accept no liability for damage caused by improper installation.

If you are unsure about the information in these installation instructions or have any further questions, please contact us or another qualified professional.

BITTE BEACHTEN!
PLEASE NOTE!



MONTAGE ZU ZWEIT DURCHFÜHREN.
INSTALLATION FOR 2 PERSONS

HAGOR Products GmbH | Oberbecksener Straße 97 | D-32547 Bad Oeynhausen | Telefon: +49(0)57 31-7 55 07-0 | Mail: hagor@hagor.de

Lieferumfang | Scope of delivery

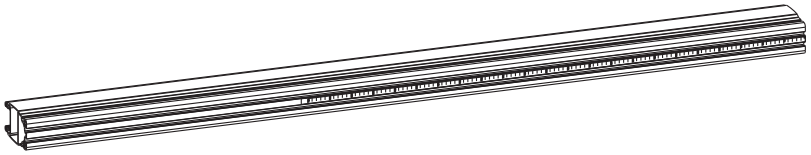

A 2x

A1 16x

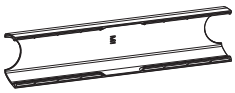

A2 2x



B 2x

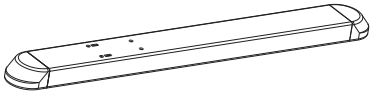

B1 2x



B2 8x

C 4x



C1 12x



C2 8x



C3 8x



C4 48x



C5 8x



C6 8x



C7 8x



D 4x

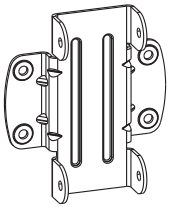

D1 32x



D2 32x





F 8x

M-A M5x14 16x



M-B M6x14 16x



M-C M6x30 16x



M-D M8x30 16x



M-E M8x50 16x



M-F 16x



M-G 32x



M-H 32x





E 4x

1

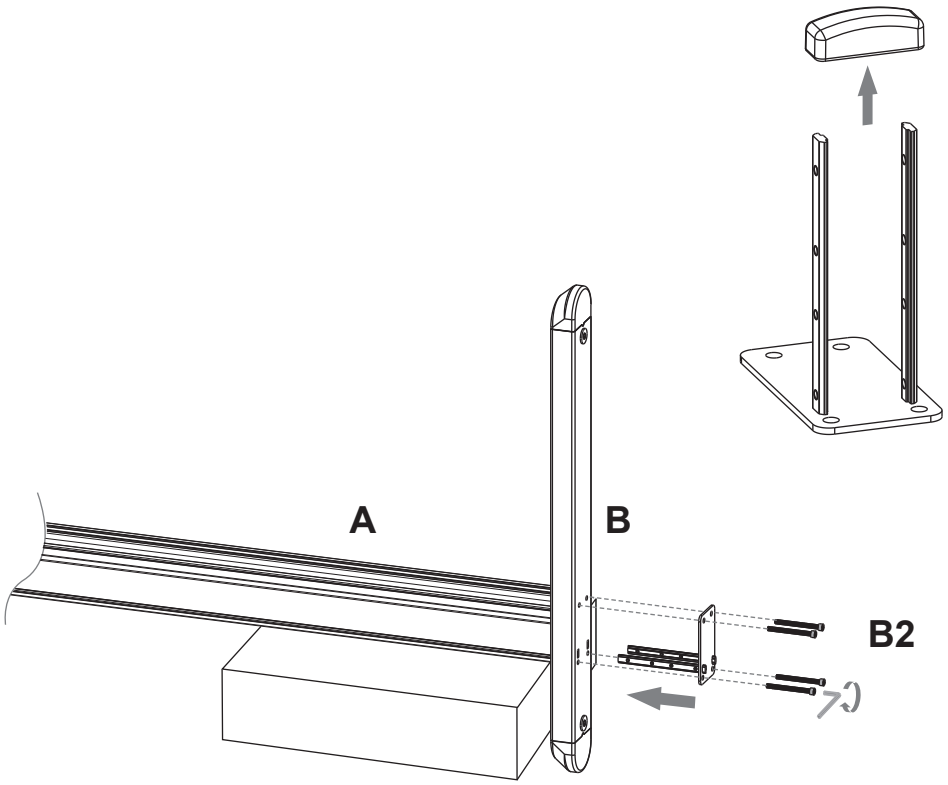

2

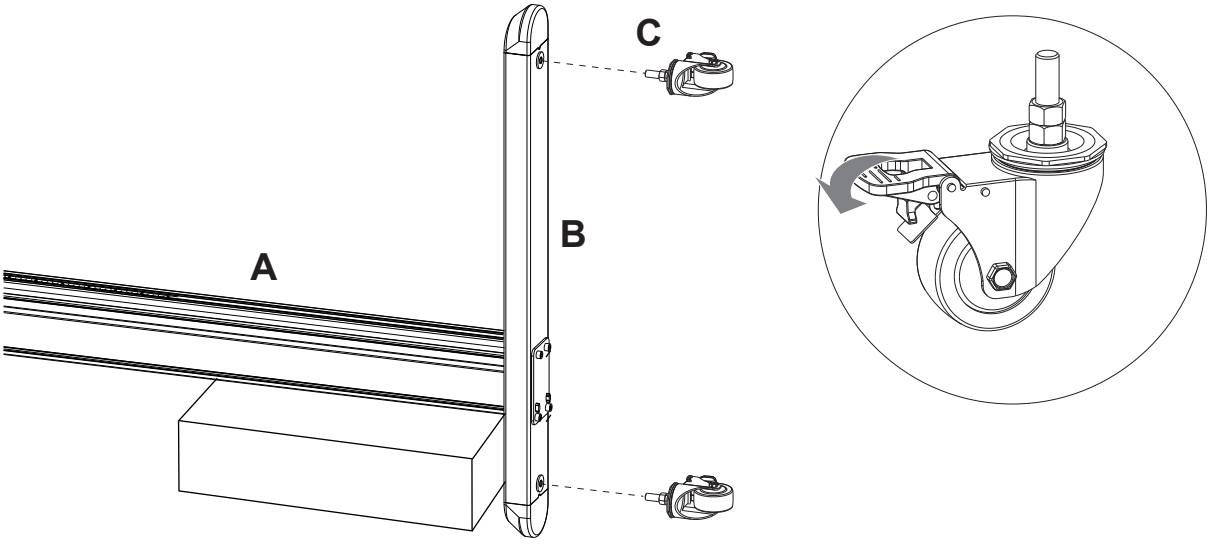

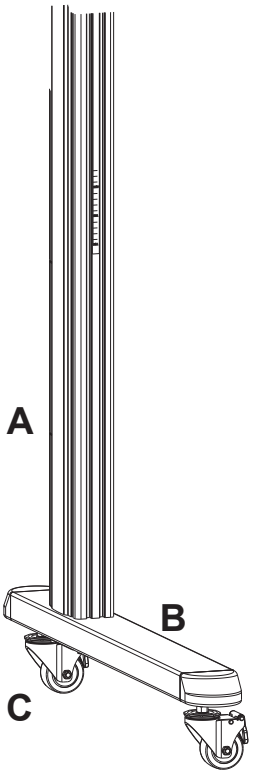

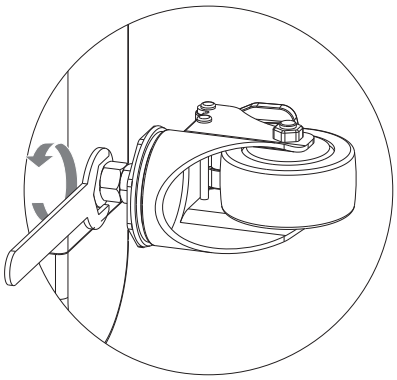

3

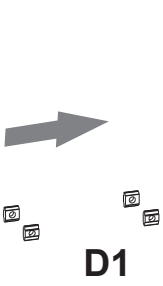

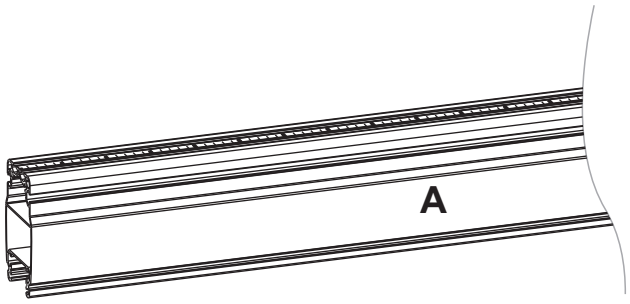

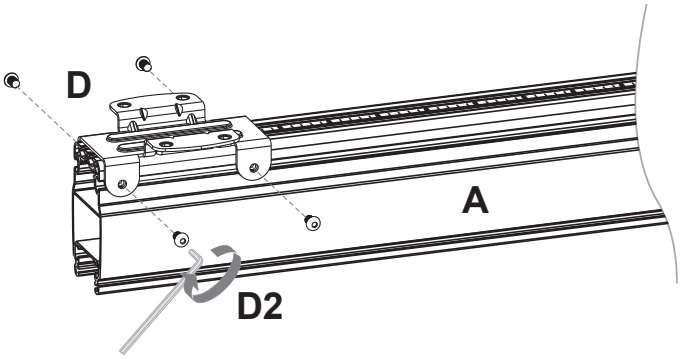

4

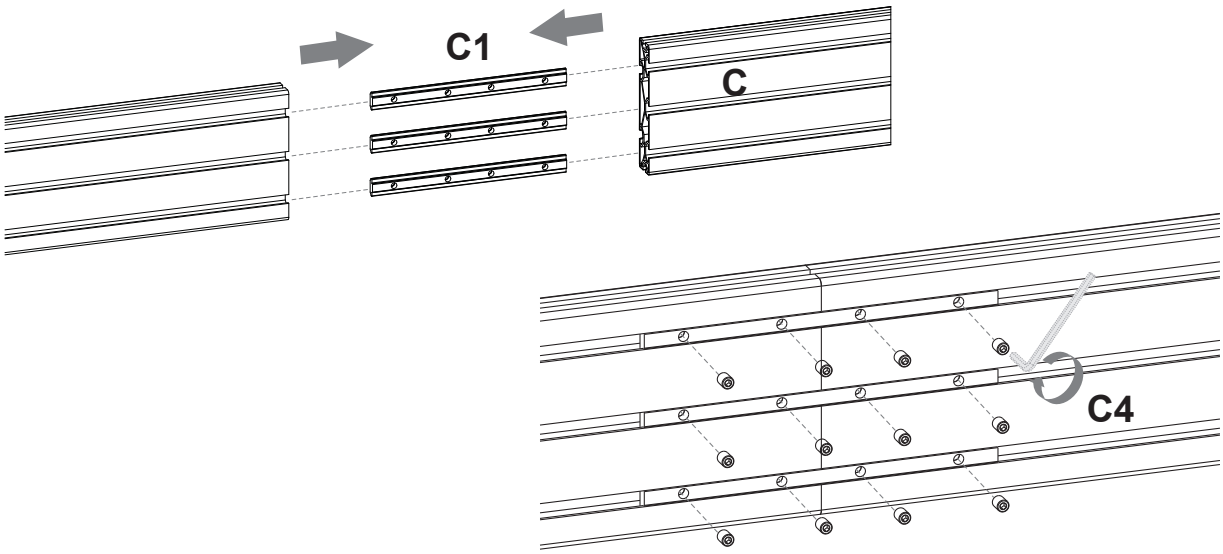

5

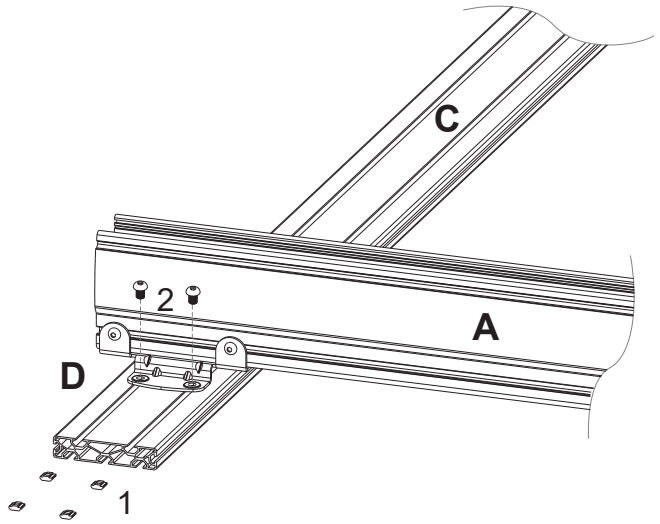

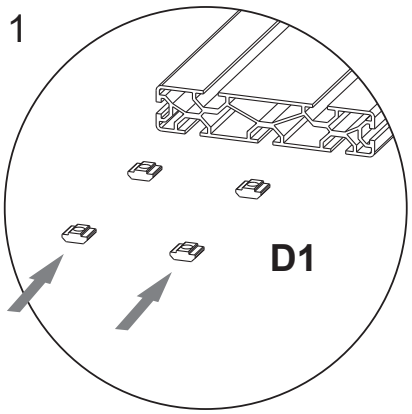

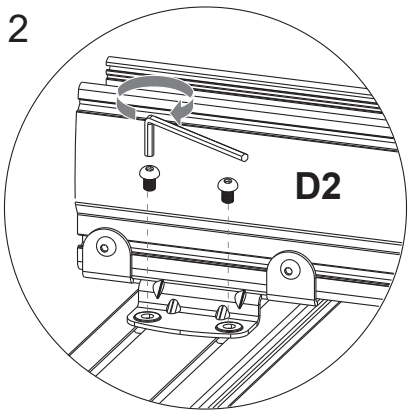

6

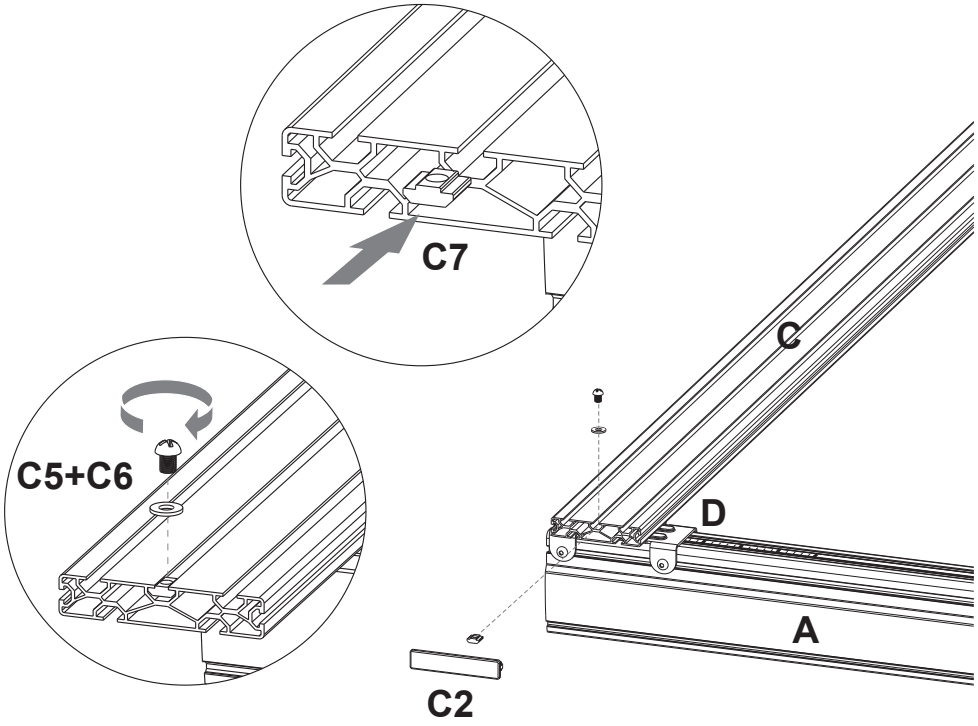

7

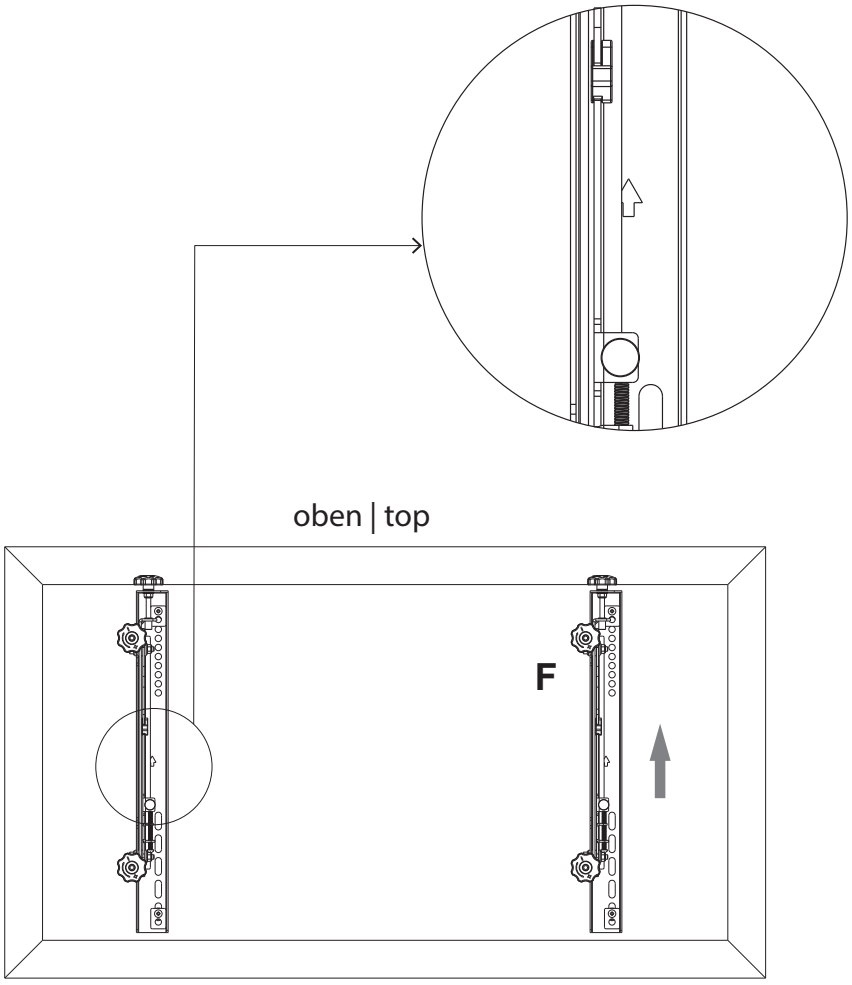

7a

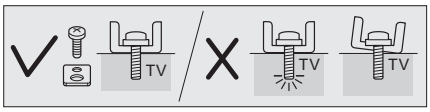
TV
TV
TV



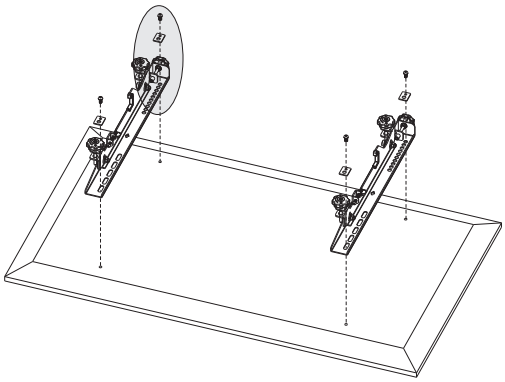

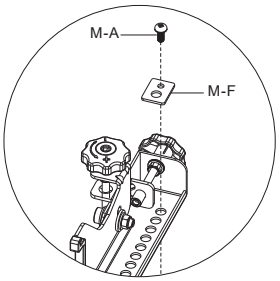
M-A
M-F

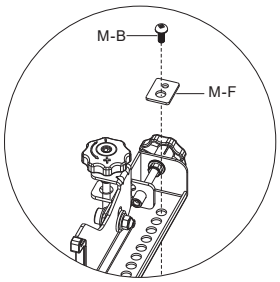
M-B
M-F

7b

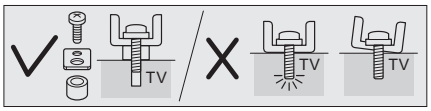
TV
TV
TV



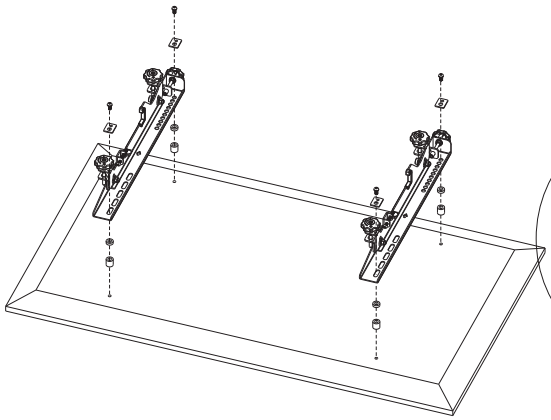

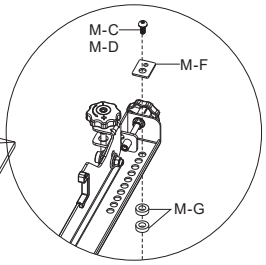
M-C
M-D
M-F
M-G

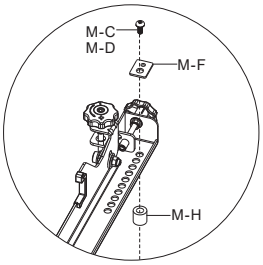
M-C
M-D
M-F
M-H

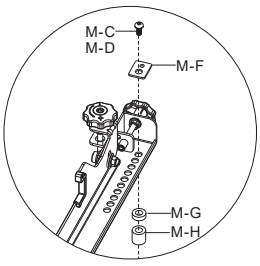
M-C
M-D
M-F
M-G
M-H

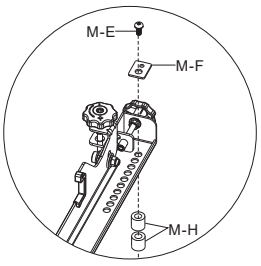
M-E
M-F
M-H

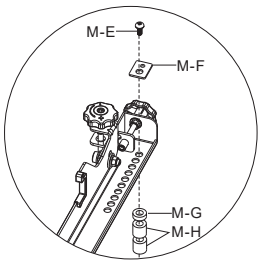
M-E
M-F
M-G
M-H

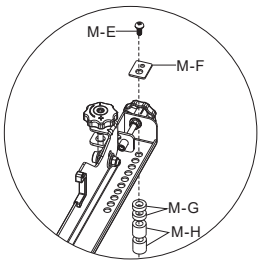
M-E
M-F
M-G
M-H

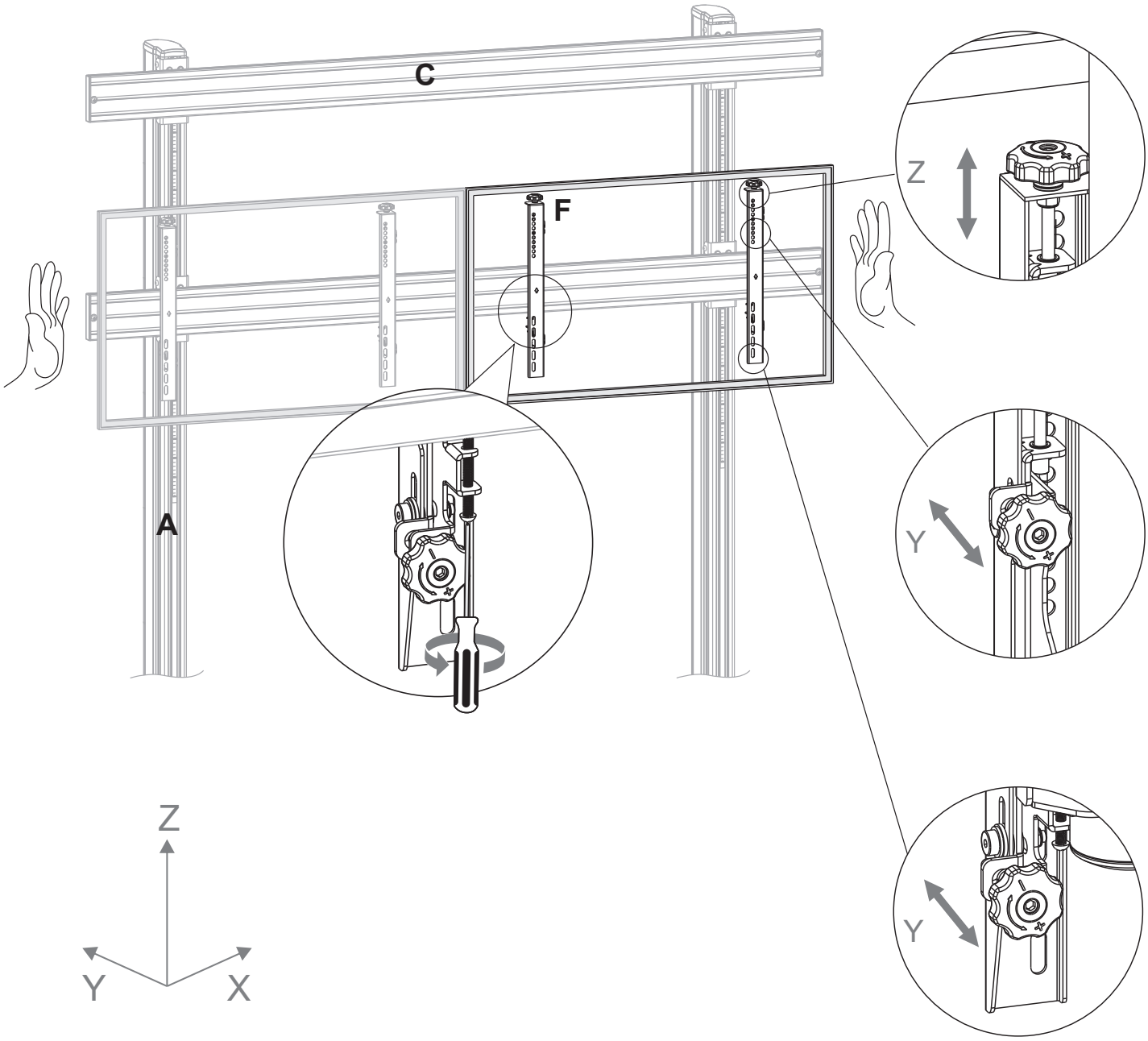

Beginnen Sie die Bildschirmmontage mit der unteren Reihe.

Begin assembling the screen with the lower row.

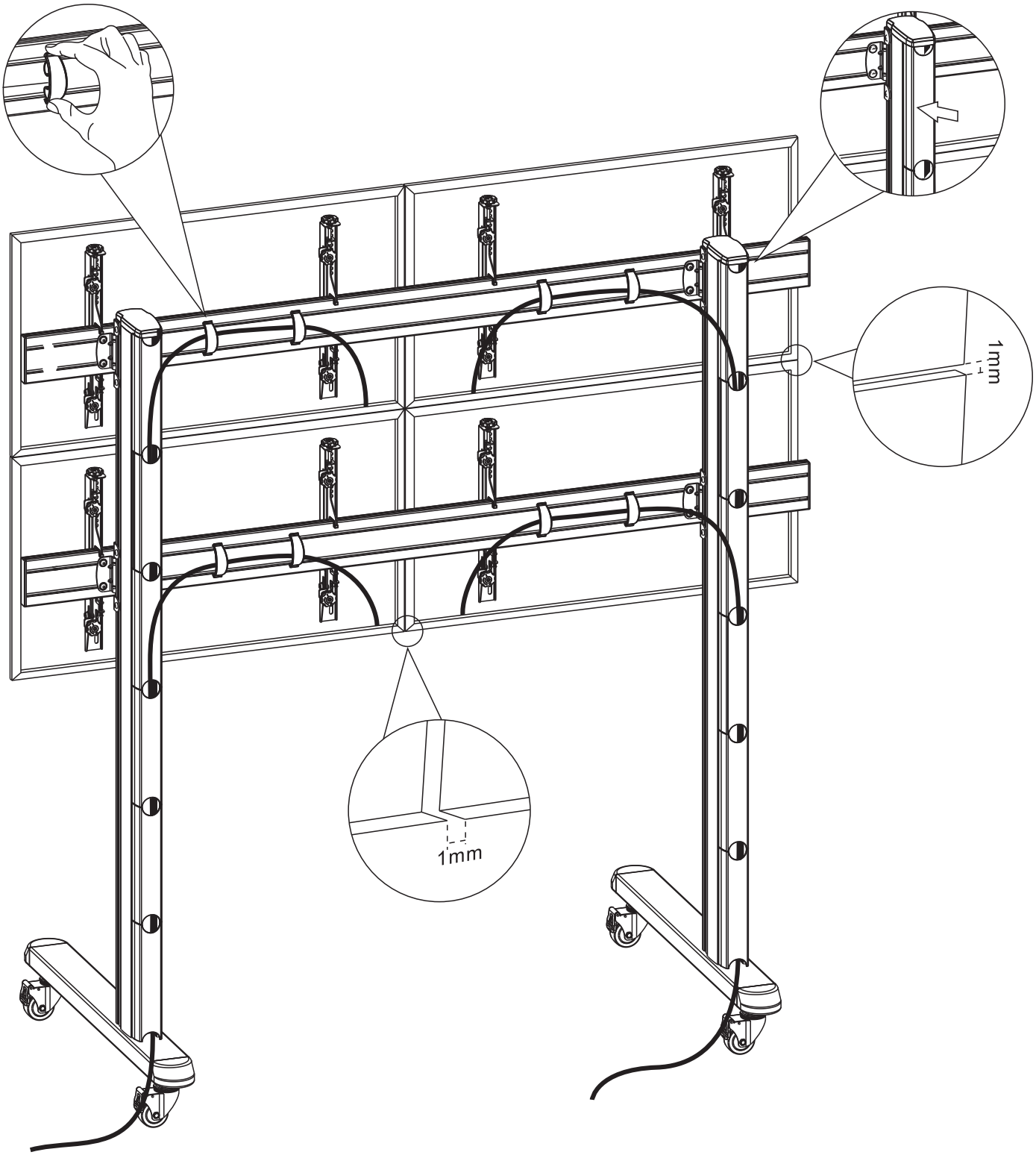
1mm
1mm

10 Option | CPS - Power Strip | Art.-Nr.: 3233

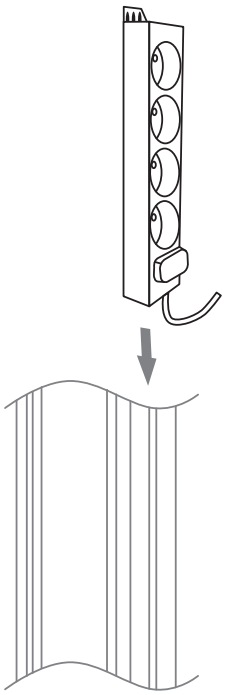

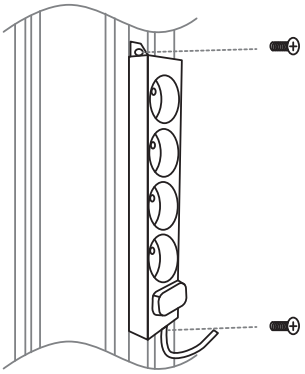

Abmessungen | Dimensions

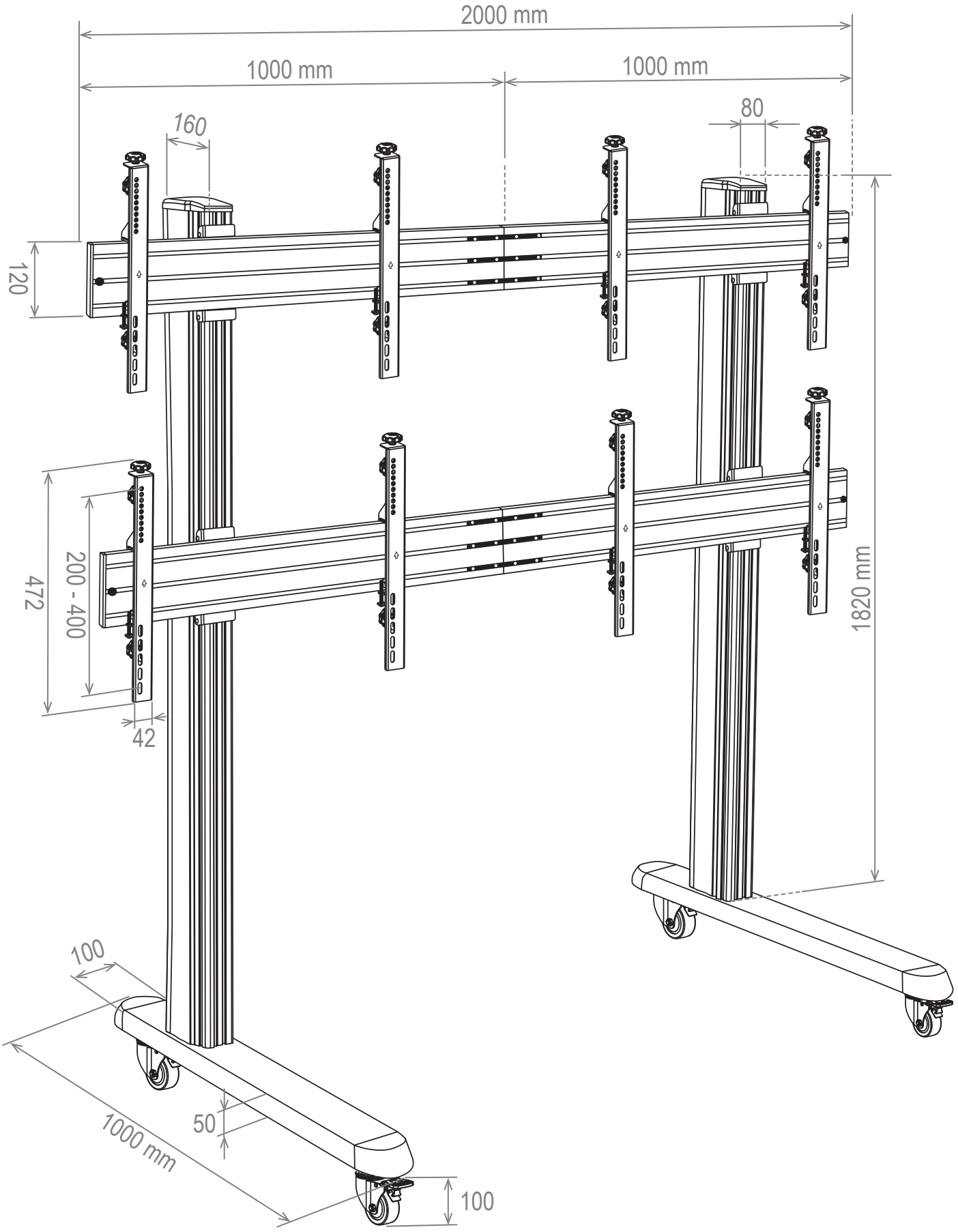



HAGOR Products GmbH | Oberbecksener Straße 97 | D-32547 Bad Oeynhausen | Telefon: +49(0)57 31-7 55 07-0 | Mail: hagor@hagor.de