C3044S Deckenbefestigung fest



Artikelnummer (SKU)	7950034
Farbe	Silber

Entscheidende Vorteile

- Elegantes erstklassiges Design
- Kabelführung
- Schnelle und einfache Montage

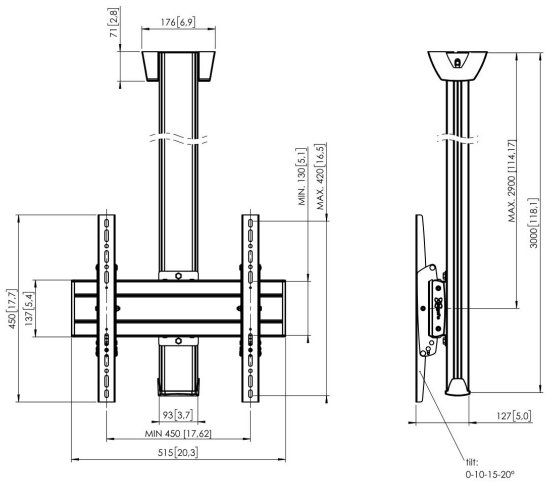

Deckenbefestigung set C3044

Bildschirmgröße: Passgröße: 400x400Max. Last: 80 kg - 176 lbs Set bestehend aus:• 1x PUC 1060 Deckenadapter fest• 1x PUC 2530 Profil 300 cm• 1x PFB 3405 Bildschirm-Adapterstange• 1x PFS 3304 Bildschirm-Adapterstreifen



C3044S Deckenbefestigung fest



VOGEL'S HOLDING BV 2019 (c) Alle Rechte vorbehalten.
Druckfehler, technische Änderungen und Preisänderungen vorbehalten.
Datum:2020-08-26

www.vogels.com

Technische Daten

Produkttyp-Nummer	C3044
Artikelnummer (SKU)	7950034
Farbe	Silber
EAN-Einzelbox	8712285332180
Länge	3000
Breite	515
Tiefe	127
TÜV-zertifiziert	Ja
Neigbar	Bis zu 20° neigbar
Garantie	5 Jahre
Max. Gewichtslast (kg)	80
Min. hole pattern	100mm x 100mm
Max. hole pattern	450mm x 420mm
Max. Schraubengröße	M8
Max. Schnittstellenhöhe (mm)	450
Max. Breite der Schnittstelle (mm)	515
Autolock	True
Deckenarten	Flachdecke
Fischer enthalten	Ja
Max. Abstand zur Decke - Mittendisplay	2900
Max. horizontale Lochung (mm)	450
Max. Bildschirmgröße (Zoll)	65
Max. vertikale Lochung (mm)	420
Min. horizontale Lochung (mm)	100
Min. vertikale Lochung (mm)	100
Universelles oder festes Lochmuster	Universell