auna
multimedia

Roadie

10029813 10029814 10029815

www.auna-multimedia.com

Sehr geehrter Kunde,

zunächst möchten wir Ihnen zum Erwerb Ihres Gerätes gratulieren.
Bitte lesen Sie die folgenden Anschluss- und Anwendungshinweise sorgfältig durch und befolgen Sie diese um möglichen technischen Schäden vorzubeugen.

Warnung

- Diese Bedienungsanleitung dient dazu, Sie mit der Funktionsweise dieses Produktes vertraut zu machen. Bewahren Sie diese Anleitung daher stets gut auf, damit Sie jederzeit darauf zugreifen können.
- Sie erhalten bei Kauf dieses Produktes zwei Jahre Gewährleistung auf Defekt bei sachgemäßem Gebrauch.
- Bitte verwenden Sie das Produkt nur in seiner bestimmungsgemäßen Art und Weise. Eine anderweitige Verwendung führt eventuell zu Beschädigungen am Produkt oder in der Umgebung des Produktes.
- Ein Umbauen oder Verändern des Produktes beeinträchtigt die Produktsicherheit. Achtung Verletzungsgefahr! Öffnen Sie das Produkt niemals eigenmächtig und führen Sie Reparaturen nie selber aus!
- Behandeln Sie das Produkt sorgfältig. Es kann durch Stöße, Schläge oder den Fall aus bereits geringer Höhe beschädigt werden.
- Halten Sie das Produkt fern von Feuchtigkeit und extremer Hitze.
- Lassen Sie keine Gegenstände aus Metall in dieses Gerät fallen. Stellen Sie keine schweren Gegenstände auf dieses Gerät.
- Reinigen Sie das Gerät nur mit einem trockenen Tuch. Blockieren Sie keine Belüftungsöffnungen.
- Verwenden Sie ausschließlich vom Hersteller oder vom qualifizierten Fachhandel empfohlenes Zubehör.
  Die Gewährleistung verfällt bei Fremdeingriffen in das Gerät.

Kleine Objekte/Verpackungsteile (Plastikbeutel, Karton, etc.): Bewahren Sie kleine Objekte (z.B. Schrauben und anderes Montagematerial, Speicherkarten) und Verpackungsteile außerhalb der Reichweite von Kindern auf, damit sie nicht von diesen verschluckt werden können. Lassen Sie kleine Kinder nicht mit Folie spielen. Es besteht Erstickungsgefahr!

Transport des Gerätes: Bitte bewahren Sie die Originalverpackung auf. Um ausreichenden Schutz beim Transport des Gerätes zu erreichen, verpacken Sie das Gerät in der Originalverpackung.

Reinigung der äußeren Oberfläche: Verwenden Sie keine flüchtigen Flüssigkeiten, wie Insektensprays. Gummi- oder Plastikteile sollten nicht über einen längeren Zeitraum mit dem Gerät in Kontakt sein. Nutzen Sie ein trockenes Tuch.

Technische Daten

Artikelnr.	10029813, 10029814, 10029815
Stromversorgung	Netzstrom 230V~ 50Hz / Batterien (6x 1,5V „C")
Stromverbrauch	20W (Standby: 0,45W)
Dateitypen (USB/CD)	MP3 (32 ~ 320 kbps) WMA (64 ~ 160 kbps)
USB	1.1, 2.0
BT:	2.400GHz - 2.480GHz; Profile: A2DP, AVRCP; 2.1 +EDR
Lieferumfang	Gerät, Netzkabel, Bedienungsanleitung

Bedienelemente

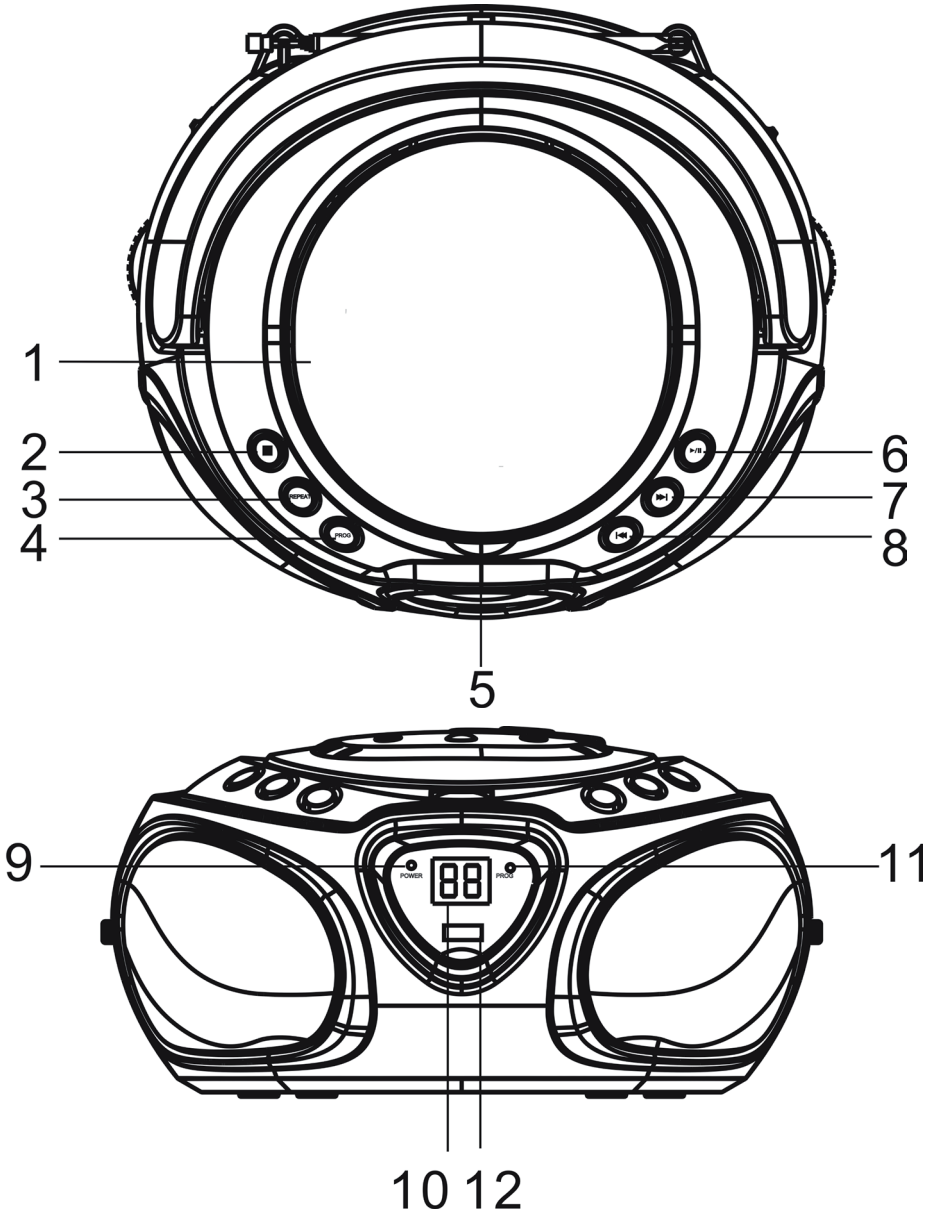

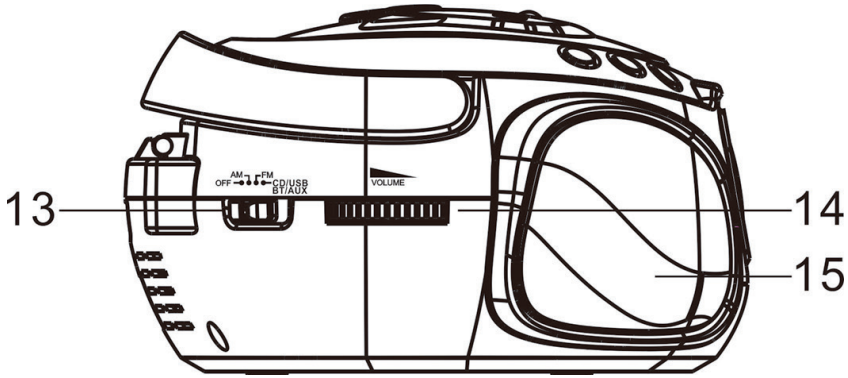
13
14
15
AM
FM
OFF
CD/USB
BT/AUX
VOLUME

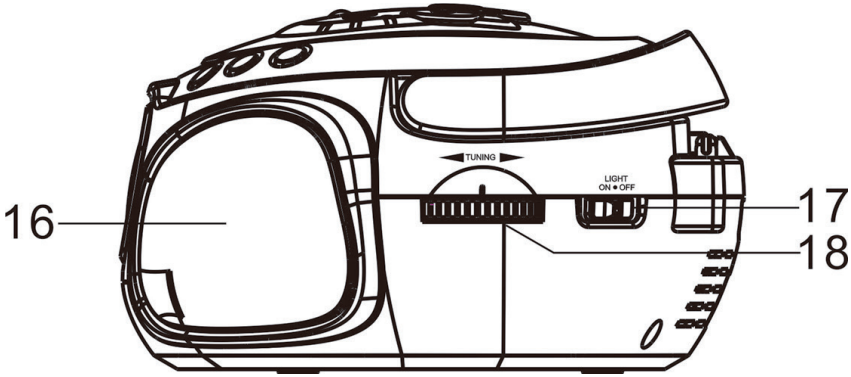
16
17
18
TUNING
LIGHT
ON OFF

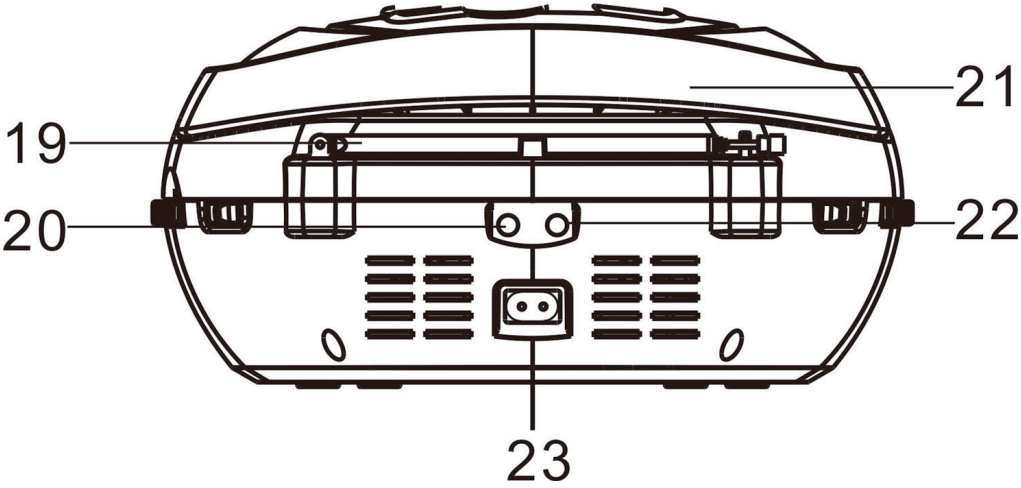
21
19
20
22
23

CD Fach	1	13	FUNCTION (OFF/(AM/FM/CD/AUX/USB/BT)
■ STOP / BT: PAIR	2	14	VOLUME
PLAY MODE	3	15	Lautsprecher
ALBUM	4	16	Lautsprecher
⏏ CD-Fach ÖFFNEN	5	17	Licht ON/OFF
▶II PLAY/PAUSE / FUNCTION (USB/BT/CD)	6	18	TUNING
▶▶I WEITER	7	19	Antenne
I◀◀ ZURÜCK	8	20	AUX-Eingang
Power LED	9	21	Griff
Display	10	22	Kopfhörer-Anschluss
FM Stereo LED	11	23	Netzanschluss
USB Anschluss	12		

Inbetriebnahme

Der ROADIE kann mit Netzstrom aus einer gewöhnlichen Haushaltssteckdose (AC 230V~ 50Hz) oder mit Batterien (6 Stk. 1,5V, Typ "C") betrieben werden.
Anliegender Netzstrom wird vom Gerät automatisch erkannt. Die gegebenenfalls eingesetzten Batterien werden bei Netzverbindung automatisch getrennt.

Batteriebetrieb:
Entfernen Sie die Batteriefach-Abdeckung auf der Unterseite des Geräts und legen Sie sechs Batterien des Typs C ein. Beachten Sie dabei die korrekte Polarität, wie auf der Innenseite des Batteriefachs schematisch dargestellt.

Netzbetrieb:
Verbinden Sie den ROADIE mit dem mitgelieferten Netzkabel mit einer gewöhnlichen Haushaltssteckdose.

Einschalten/Ausschalten:
Schieben Sie den FUNCTION-Schalter auf die Position CD/AUX/USB/BT, FM oder AM für die entsprechenden Funktionsmodi bzw. auf OFF, um das Gerät auszuschalten.

Bedienung

Radio

- Ziehen Sie die Antenne vollständig aus.
- Schieben Sie den FUNCTION-Schalter auf die Position FM bzw. AM.
- Stellen Sie mit dem TUNING-Rad den gewünschten Sender ein.
- Stellen Sie die Lautstärke mit dem VOL-Regler ein.

CD

- Schieben Sie den FUNCTION-Schalter auf die Position CD/AUX/USB/BT. Das Display leuchtet nun.
- Öffnen Sie das CD-Fach mit ⏏ und legen Sie eine CD mit der beschrifteten Seite nach oben ein.
- Steuern Sie die CD-Wiedergabe mit ▶▶I, I◀◀, ▶II und ■.

Abspiel-Modi (Repeat/Random):

Drücken Sie mehrfach MODE, um die Wiederhol-Modi durchzuschalten:
- REP (aktueller Titel wird wiederholt)
- REP ALL (bei CDs: alle enthaltenen Titel werden wiederholt)
  REP FOLDER (bei MP3-Datenträgern: aktueller Ordner wird wiederholt)
- RANDOM (Titel werden in zufälliger Reihnefolge abgespielt)
- Drücken Sie nocheinmal, um REPEAT- und RANDOM-Funktionen zu deaktivieren. Das entsprechende, diese Funktionen anzeigende Symbol auf dem Display verschwindet.

Abspielliste Programmieren

- Legen Sie eine CD ein. Drücken Sie ■, falls der CD-Player sich nicht im STOP-Modus befindet.
- Drücken Sie MODE. Im Display erscheint (blinkend): P01
- Nutzen Sie die Pfeiltasten, um den gewünschten ersten Titel für die Wiedergabeliste auszuwählen.
- Drücken SIe MODE, um den Song hinzuzufügen. Im Display blinkt nun: **P02.**
- Wiederholen Sie den Vorgang für weitere Titel, die sie hinzufügen möchten
  (Audio-CD: max. 20 Titel; MP3/WMA: max. 99 Titel)

USB

- Schieben Sie den FUNCTION-Schalter auf die Position CD/AUX/USB/BT. Das Display leuchtet nun.
- Halten Sie ▶II länger gedrückt, um von CD zu USB zu wechseln (nocheinmal gedrückt halten für BT).
- Drücken Sie ALBUM, um den gewünschten Ordner auszuwählen (mit den Pfeiltasten) oder
- nutzen Sie die Pfeiltasten, um durch Ihre Musikbibliothek zu navigieren.
- ▶II drücken zum Abspielen/Pausieren.

BT - Wiedergabe

- Schieben Sie den FUNCTION-Schalter auf die Position CD/AUX/USB/BT. Das Display leuchtet nun.
- Halten Sie ▶II länger gedrückt, um von CD zu USB und dann zu BT zu wechseln.
- Aktivieren Sie BT auf dem Gerät, das Sie verbinden möchten und suchen Sie nach dem Gerät namens **ROADIE** und verbinden Sie sich damit.
- Falls Sie zur Eingabe eines Passworts aufgefordert werden, tippen Sie „0000" (viermal Null) ein.
- Die BT-LED leuchtet, sobald die Verbindung erfolgreich eingerichtet wurde.
- Spielen Sie die Musik auf dem verbundenen Gerät ab. Die Steuerung der Musik-Wiedergabe geschieht über Ihr verbundenes Gerät. Sie können die Lautstärke über das verbundene Gerät oder über den Lautstärke-Regler des ROADIE einstellen.
- Halten Sie die STOP/PAIR-Taste für drei Sekunden gedrückt, um die bestehende Verbindung zu trennen und in den Pairing-Modus zu wechseln (um ein anderes BT Gerät zu verbinden)

  Bitte beachten Sie: Ihr BT-Gerät (Abspielgerät) muss das BT-Profil A2DP aufweisen, damit Musik via BT abgespielt werden kann.

AUX-Eingang

Für andere Geräte können Sie den AUX-Eingang verwenden. Verwenden Sie dabei zur Verbindung ein 3,5mm Audiokabel. Schieben Sie den FUNCTION-Schalter auf die Position CD/AUX/USB/BT, um die AUX-Funktion auszuwählen. Die gesamte Steuerung der Wiedergabe geschieht über das externe Gerät.

Lichteffekte

Schalten Sie die LED-Beleuchtung mit LIGHT ein bzw. aus. Die LED-Effekte sind musikgesteuert. Wenn keine Musik abgespielt wird, bleiben die Effekte inaktiv.

Hinweise zur Entsorgung

Elektroaltgeräte
Befindet sich die diese Abbildung (durchgestrichene Mülltonne auf Rädern) auf dem Produkt, gilt die Europäische Richtlinie 2002/96/EG. Diese Produkte dürfen nicht mit dem normalen Hausmüll entsorgt werden. Informieren Sie sich über die örtlichen Regelungen zur getrennten Sammlung elektrischer und elektronischer Gerätschaften. Richten Sie sich nach den örtlichen Regelungen und entsorgen Sie Altgeräte nicht über den Hausmüll. Durch die regelkonforme Entsorgung der Altgeräte werden Umwelt und die Gesundheit ihrer Mitmenschen vor möglichen negativen Konsequenzen geschützt. Materialrecycling hilft, den Verbrauch von Rohstoffen zu verringern.

Konformitätserklärung

Hersteller: CHAL-TEC GmbH, Wallstraße 16, 10179 Berlin, Deutschland
Dieses Produkt entspricht den folgenden Europäischen Richtlinien:
2011/65/EU (RoHS)
1999/05/EG (R&TTE)

Dear Customer,

Congratulations on purchasing this product. Please read and follow these instructions, in order to avoid damaging the item. We do not cover any damages that may arise from improper use of the item or the disregard of the safety instructions.

Important Safety Advice

- Read all instructions before using.
- To protect against a fire, electric shock or personal injury, do not immerse cord, electric plugs or device in water or other liquids.
- Do not expose the appliance to extreme temperatures. The appliance shall be used in moderate climates.
- The use of attachments that are not recommended by the appliance manufacturer may result in fire, electric shock or personal injury.
- Do not open the unit by removing any cover parts. Do not attempt to repair the unit. Any repairs or servicing should be done by qualified personell only.
- **Only qualified persons may perform technical work on the product. The product may not be opened or changed.** The components cannot be serviced by the user. The manufacturer is not responsible for any radio or TV interference caused by unauthorized modifications.
- The appliance is not a toy. Do not let children play with it. Never let children insert foreign objects into the appliance.
- Never clean the surface of the device with solvents, paint thinners, cleansers or other chemical products. Instead, use a soft, dry cloth or soft brush.
- Save these instructions.

Small objects: Keep small objects (i.e. screws, mounting material, memory cards etc.) and packaging out of the range of children. Do not let Children play with foil. Choking hazard!

Transporting the device: Please keep the original packaging. To gain sufficient protection of the device while shipment or transportation, make sure to put it back in its original packaging.

Cleaning the surface: Do not use any volatile liquids, detergents or the like. Use a clean dry cloth.

Technical Data

Item #	10029813, 10029814, 10029815
Power supply	Mains socket AC 230V~ 50Hz / batteries (6x 1.5V type „C")
Power consumption	20W (standby: 0.45W)
Supported file types (USB/CD)	MP3 (32 ~ 320 kbps) WMA (64 ~ 160 kbps)
USB	1.1, 2.0
BT:	2.400GHz - 2.480GHz; Profile: A2DP, AVRCP; 2.1 +EDR
Accessories	Device, AC power cable, instruction manual

Controls

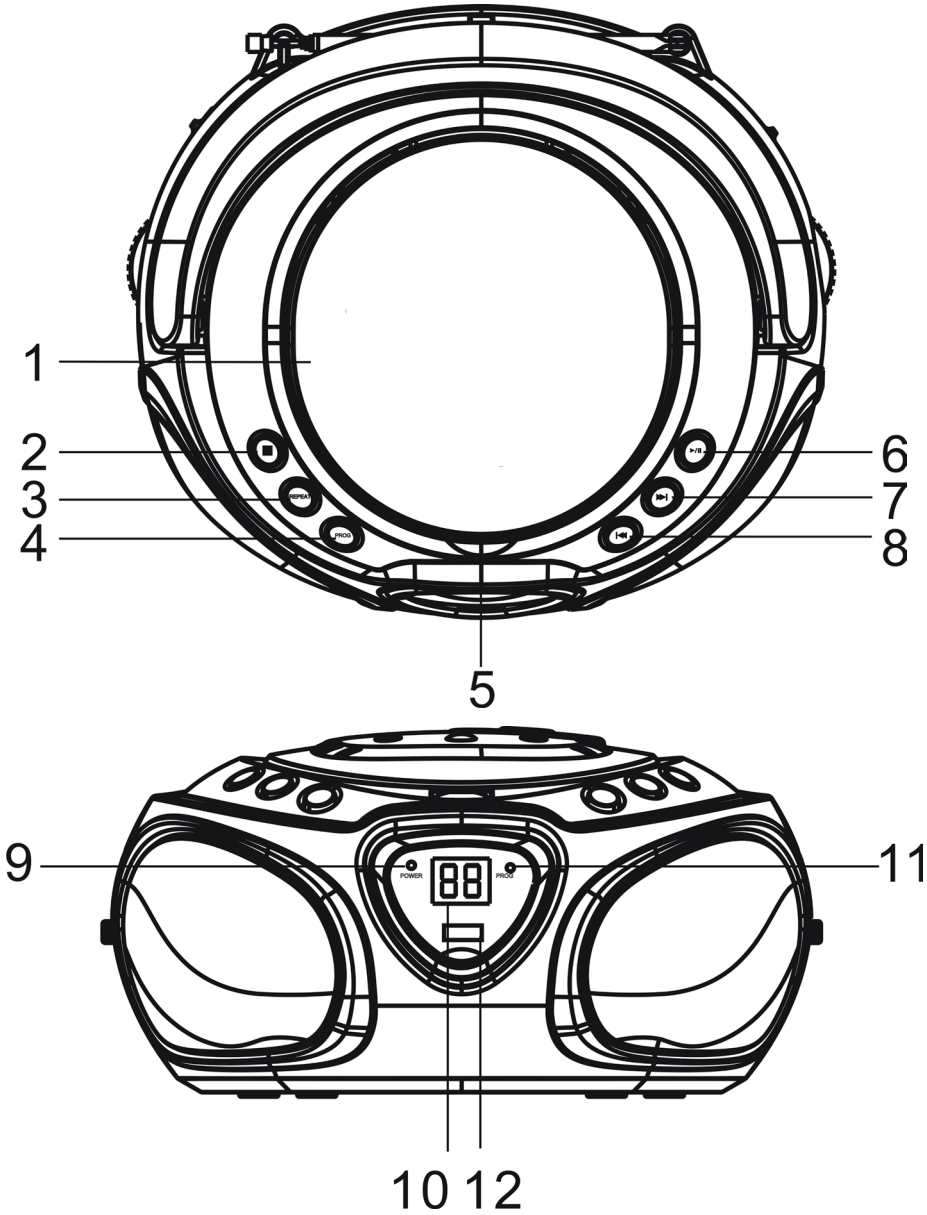

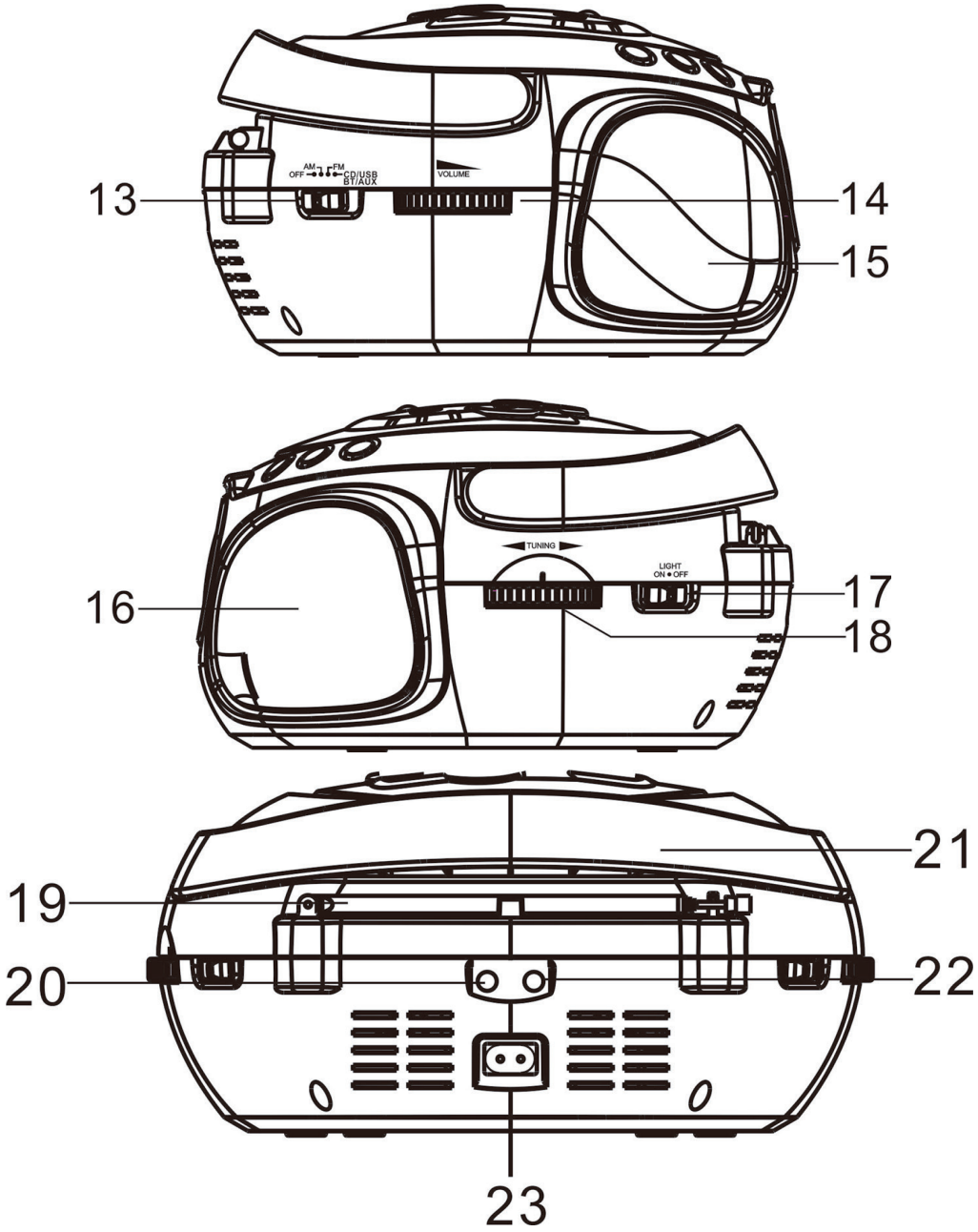
13
14
15
AM
FM
OFF
CD/USB
BT/AUX
VOLUME
16
17
18
TUNING
LIGHT
ON OFF
19
20
21
22
23

CD tray	1	13	FUNCTION (OFF/AM/FM/CD/AUX/USB/BT)
■ STOP / BT PAIR	2	14	VOLUME
PLAY MODE	3	15	Speaker
ALBUM	4	16	Speaker
⏏ Open CD tray	5	17	LIGHT ON/OFF
▶II PLAY/PAUSE / FUNCTION (USB/BT/CD)	6	18	TUNING
▶▶I	7	19	Antenna
I◀◀	8	20	AUX IN jack
Power LED	9	21	Handle
Display	10	22	Headphone jack
FM Stereo indicator	11	23	AC IN jack
USB port	12		

Initial Operation

This unit operates on AC 230V~ 50Hz or 6 pieces of 1.5V "C" (UM-2) batteries. Do not attempt to operate the radio on any other power source. You could cause damage to the unit and void your warranty. Please be sure the power outlet you plug this unit into is working and receives constant (unswitched) power

Battery operation:
Remove the battery door on the bottom. Install 6 x DC1.5V "C" (UM-2) batteries (not included) according to the polarity diagram inside the battery compartment. Be sure that the batteries are installed correctly. Wrong polarity may damage the unit. Close the Battery Door.

AC mains operation:
Plug the detachable AC cord into a standard AC outlet (230V~50Hz). When the AC power cord (included) is connected to the AC Power Socket on the back of the unit and the other end is plugged into a 230V AC~ 50Hz wall outlet, the unit will disconnect the batteries automatically, and operate on AC Power only.

Power on/off
Slide the FUNCTION SWITCH to "CD/AUX/USB/BT" for AUX or CD play, "FM" for FM radio, "AM" for AM radio and "OFF" for unit power off.

Operation

Radio

- Fully extend the antenna.
- Slide the FUNCTION switch to FM or AM.
- Rotate the TUNING wheel to tune in the desired station.
- Rotate the VOLUME knob to adjust the volume.

CD

- Slide the FUNCTION switch to CD/AUX/USB/BT. The display lights up.
- Open the CD tray pressing ⏏ and insert a (audio or MP3) CD with the printed side facing up.
- Use ▶▶I, I◀◀, ▶II and ■ to operate CD playback.

Repeat & random modes:

Press MODE repeatedly for
- REP (repeat current track)
- REP ALL (audio CDs: repeat all tracks)
  REP FOLDER (MP3s: repeat current folder)
- RANDOM (play tracks in random order)
- Press again to deactivate and continue normal playback. Corresponding icons disappear from the display.

Programmed playback:

- Put in a CD. Press ■, in case the CD player is not in STOP mode yet.
- Press MODE. The display shows: **P01** (flashing).
- Use back/next to select further tracks. Press MODE to add. The display now states: **P02** (flashing).
- Repeat this procedure for all tracks you want to add.
  (Audio CD: max. 20 tracks; MP3/WMA: max. 99 tracks)

USB

- Slide the FUNCTION switch to CD/AUX/USB/BT. The display lights up.
- Press and hold USB/BT to change from CD to USB to BT.
- Press ALBUM, to select the desired folder (use back/next to select) or
- simply use back/next to scroll your music library.
- Press ▶II for play/pause.

BT

- Slide the FUNCTION switch to CD/AUX/USB/BT. The display lights up.
- Press and hold ▶II to change from CD to USB to BT.
- Activate BT on your BT device, search for ROADIE and pair.
- When prompted to enter a password, enter "0000".
- The BT LED indicates any succesfully establishes BT connection.
- Use your external device to playback musik. Adjust the volume level with the external device or with the volume knob on the ROADIE.
- Press and hold the STOP/BT PAIR button to disconnect the currently paired device and switch to pairing mode.

Please mind: To playback music via BT, your BT device must comply to A2DP streaming profile.

AUX

Connect any external media players with the AUX in using a 3.5mm audio cable. Slide the FUNCTION switch to CD/AUX/USB/BT. Use your external device (typically a laptop PC, smartphone, tablet, MP§ player, etc.) to play media. Adjust the output volume level using the VOL control on both the ROADIE and your external media player.

Light Effects

Slide the LIGHT switch to ON or OFF to activate / de-activate the LED effects.

Environment Concerns

According to the European waste regulation 2002/96/EG this symbol on the product or on its packaging indicates that this product may not be treated as household waste. Instead it should be taken to the appropriate collection point for the recycling of electrical and electronic equipment. By ensuring this product is disposed of correctly, you will hep prevent potential negative consequences for the environment and human health, which could otherwise be caused by inappropriate waste handling of this product. For more detailled information about recycling of this product, please contact your local council or your household waste disposial service.

Declaration of Conformity

Manufacturer: CHAL-TEC GmbH, Wallstraße 16, 10179 Berlin, Germany.
This product is conform to the following European directives:

2011/65/EU (RoHS)
1999/05/EC (R&TTE)