T8DB66689 Wäschetrockner

SERIE 8000 - DER BESCHÜTZER HOCHWERTIGER WOLLPULLOVER

Jetzt können Sie alles was Sie waschen auch im Trockner trocknen. Von Wollpullovern bis hin zur Outdoor-Bekleidung. Mit dem AbsoluteCare® System trägt sogar das Woolmark Blue Zertifikat für besondere Schonung von Wolle.

ABSOLUTECARE® SYSTEM - MAßGESCHNEIDERTER SCHUTZ

Das einzigartige AbsoluteCare® System steuert die Bewegungen der Trommel und die Trocknungstemperatur präzise. So erfolgt das Trocknen von Wolle bei diesen Geräten ähnlich wie an der Luft, nämlich flach in der Trommel liegend.

NIEDRIGE TEMPERATUREN - VOLLE TROCKNUNGSLEISTUNG

Die AEG SensiDry Technologie mit Wärmepumpen-Technik benötigt nur halb so hohe Temperaturen wie Standard Trockner. Niedrigere Temperaturen sind schonender zur Wäsche, die Textilien behalten ihre Form und Sie sparen zudem auch noch Strom.

Weitere Vorteile:

• Immer energiesparend bei jeder Beladungsmenge

• ÖKOFlow-Filter für mehr Effizienz und konstant niedrigen Energieverbrauch

• Kürzere Trocknungsdauer, Besserer Schutz

Produktspezifikationen:

• AbsoluteCare® System mit Woolmark Blue Zertifikat
•SensiDry® Technologie
•ProSense® Technologie
•Kondenstrockner mit energiesparender Wärmepumpentechnologie
•Inverter Motor - Extrem leiser Betrieb und längere Lebensdauer (10 Jahre Motor-Garantie bei Registrierung)
•Fassungsvermögen: 1 - 8,0 kg
•Energieverbrauch, schranktrocken: nur 1.47 kWh im Standardprogramm
•XXL-ProTex Schontrommel 118 Liter
•Blende mit Klartext
•Elektronisch gesteuerte Programme
•Programme für Mischgewebe: Schranktrocken, Extratrocken, Bügeltrocken
•Programme für Baumwolle: Starktrocken, Extratrocken, Bügeltrocken
•Verlängerter Knitterschutz
•Reversierautomatik
• LED-Anzeige
•Startzeitvorwahl
•Programmablauf-Anzeige
•Anzeigen für Wärmetauscher, Sieb, Behälter
•Öko Flow Filter
•Wasserhärteprogrammierung
•ProSense® 3-fach Restfeuchte-Erfassung
•Restzeit-Anzeige
•Extra große Einfüllöffnung, Türanschlag links, wechselbar
•Woolmark Blue zertifiziertes Trockenprogramm

Technische Daten:

• Trocknungstechnologie : Wärmepumpentrockner
•Füllmenge Trocknen bis (kg) : 8,0
•Energie-Effizienzklasse : A+++ (Spektrum A+++ bis D)
•Energieverbrauch pro Jahr (kWh) : 177
•Kondensations-Effizienzklasse : B
•Displaytyp : LED-Anzeige
•Reversierautomatik : ja
•Farbe : Weiß
•Trommelmaterial : Trommel aus Edelstahl
•Gerätehöhe (mm) : 850
•Gerätebreite (mm) : 600
•Gerätetiefe max. (mm) : 665
•EAN-Nummer : 7332543530564
•Türöffnung : Extra große Einfullöffnung
•Woolmark : Blue
•Blendenfarbe : Weiß
•Motor : Inverter
•System der Feuchtemessung : Leitwertmessung
•Energieverbr. volle Befüllung (kWh) : 1.47
•Energieverbr. Teilbefüllung (kWh) : 0.83
•Leistungsaufnahme im Aus-Zustand (W) : 0.05
•Leistungsaufnahme im unausgeschalteten Zustand (W) : 0.05
•Dauer des unausgeschalteten Zustands (min) : 10
•Gewichtete Programmlaufzeit bei voller und Teilbefüllung (min) : 134
•Laufzeit bei voller Befüllung (min) : 173
•Laufzeit bei Teilbefüllung (min) : 105
•Durchschnittliche Kondensationseffizienz bei voller Befüllung (%) : 86
•Durchschnittliche Kondensationseffizienz bei Teilbefüllung (%) : 86
•Gewichtete Kondensationseffizienz bei voller und Teilbefüllung (%) : 86
•Luftschallemission dB(A) re 1 pW : 65
•Unterschiebbar bei 85 cm Nischenhöhe : ja
•Säulenfähig mit Zwischenbausatz : ja
•Absicherung (A) : 5

Produktbeschreibung:

Wärmepumpentrockner mit AbsoluteCare System, 8 kg ProTex Trommel, LogiControl LED-Display, ÖKOFlow-System, transparente Tür weiß, Blende weiß, Inverter-Motor, ProSense Mengenautomatik, Wolle/Seide und Outdoor Trockenprogramm, Geräusch 65 dB(A), Kondensationseffizienzklasse B, 177 kWh = Energieeffizienzklasse A+++
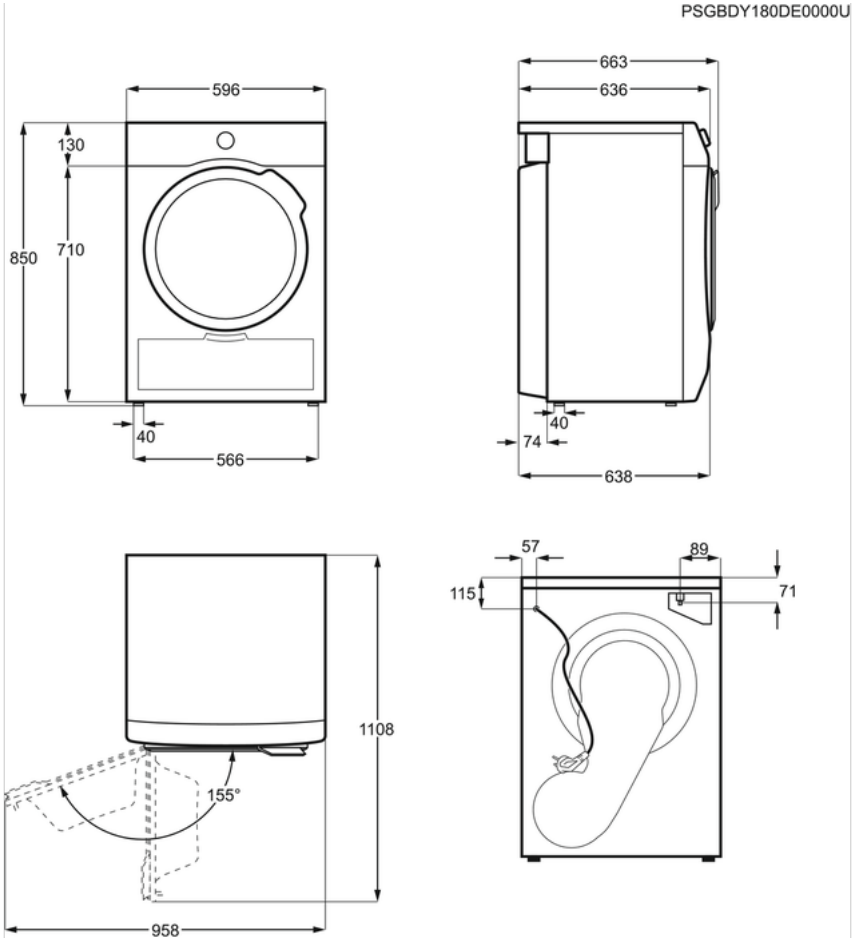
T8DB66689 Wäschetrockner