AXOR

AXOR Citterio E
Einhebel-Waschtischmischer 250 mit Hebelgriff für Aufsatzwaschtische mit Ablaufgarnitur
Oberfläche: **Polished Nickel** Artikelnummer: **36113830**

Merkmale

- besteht aus: Einhebel-Waschtischmischer, Ablaufgarnitur
- ComfortZone 250
- Ausladung: 163 mm
- Auslaufhöhe: 252 mm
- Strahlart: Laminarstrahl
- maximale Durchflussmenge bei 3 bar: 5 l/min
- Keramikmischsystem
- Temperaturbegrenzung einstellbar
- für Durchlauferhitzer geeignet
- unverschließbare Ablaufgarnitur
- Anschlussart: G ⅜ Anschlussschläuche
- Anschlussgröße: DN15

Technologie

EcoSmart

Comfort Zone

Produktabbildung

Maßzeichnung

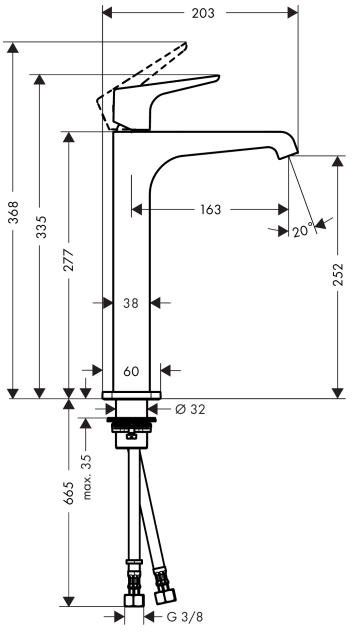

AXOR Citterio E
Einhebel-Waschtischmischer 250 mit Hebelgriff für Aufsatzwaschtische mit Ablaufgarnitur
Oberfläche: **Polished Nickel** Artikelnummer: **36113830**

Durchflussdiagramm

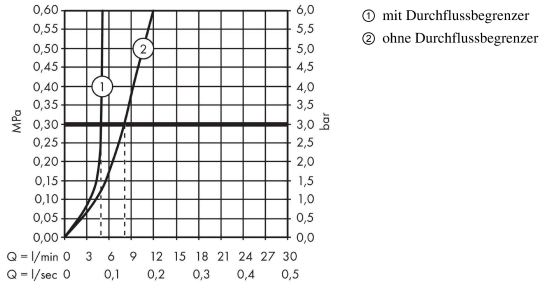

AXOR

AXOR Citterio E
Einhebel-Waschtischmischer 250 mit Hebelgriff für Aufsatzwaschtische mit Ablaufgarnitur
Oberfläche: **Polished Nickel** Artikelnummer: **36113830**

Explosionszeichnung

Baujahr: **>03/17**

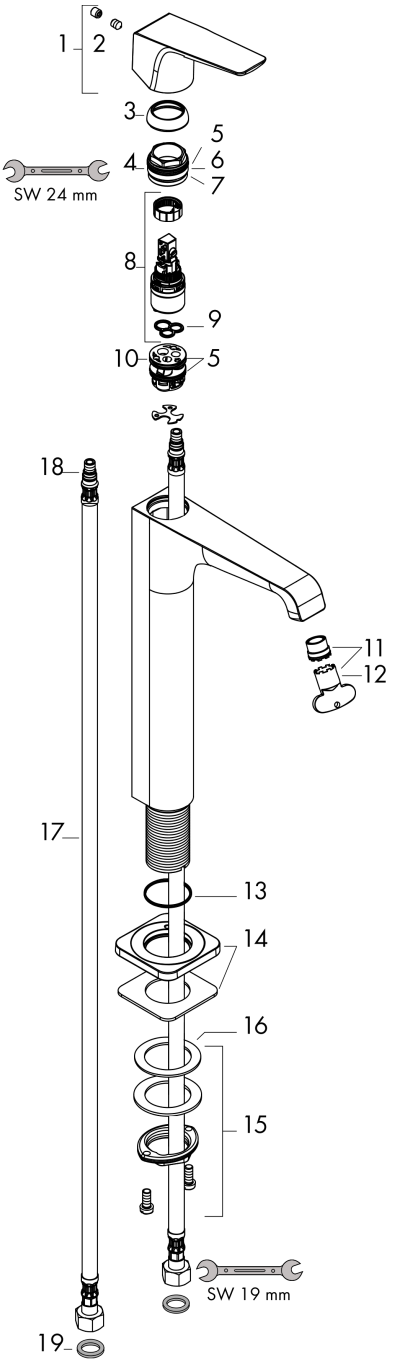

AXOR

AXOR Citterio E
Einhebel-Waschtischmischer 250 mit Hebelgriff für Aufsatzwaschtische mit Ablaufgarnitur
Oberfläche: **Polished Nickel** Artikelnummer: **36113830**

Ersatzteilliste

Baujahr: **>03/17**

Pos.		Artikelnummer	PG	VE
1	Griff	92593830	-	1
2	Griffstopfen	96762000	-	1
3	Kappe	98863830	-	1
4	Mutter	98864000	-	1
5	O-Ring 23x2	98398000	-	1
6	O-Ring 27x1,5	92527000	-	1
7	O-Ring 25x1,5	98146000	-	1
8	Kartusche kpl.	97685000	-	1
9	Dichtung	98865000	-	1
10	Adapter für Kartusche	98866000	-	1
11	Strahlregler laminar M16,5x1 (5 l/min)	95382000	-	1
12	Montageschlüssel	98987000	-	1
13	O-Ring 30x1,5	98433000	-	1
14	Rosette	92190830	-	1
15	Schaftbefestigung kpl. (Ø 32)	13961000	-	1
16	Gleitring	97548000	-	1
17	Anschlussschlauch 900 mm M8x0,75 G3/8	96316000	-	1
18	O-Ring 7x1,5	98422000	-	1
19	Dichtungsset	95581000	-	1
a	Ablauf	50001830	-	1
b	Schaftverlängerung 35 mm	13898000	-	1