HERRMANS

H-BLACK PRO DYNAMO

Der neue HERRMANS® Scheinwerfer H-BLACK PRO Dynamo ist der erste Fahrradscheinwerfer, der mit der neuen und patentierten Projektor Technologie (P-Tech) arbeitet; Automotive Technologie transformiert in die Fahrrad Industrie. Nicht umsonst wird dieses System bei Scheinwerfern verschiedener Automobilhersteller verwendet. Die P-Tech Technologie ermöglicht eine extrem hohe optische Effizienz und eine 100%ige Lichtverteilung ohne unerwünschtes „Streulicht“. Das Resultat ist eine sehr hohe Lichtleistung und ein fokussierter Lichtstrahl mit scharfen Lichtgrenzen – mehr Licht auf der Straße wo es benötigt wird.
Des Weiteren liefert der Scheinwerfer eine sehr gute Nahfeldausleuchtung und unterdrückt nahezu komplett das „Lichtflackern“ bei niedrigen Geschwindigkeiten. Das Lichtbild ist das derzeit Breiteste im Markt, sehr lang und homogen auf den Fahrradfahrer ausgerichtet. Die Dynamo Version arbeitet mit 6V Wechselstrom (AC), liefert hier eine Lichtleistung von ca. 200 Lumen und gehört damit zu den hellsten STVZO zugelassenen Dynamo Scheinwerfern im Markt. Zwei zusätzliche LEDs (jeweils eine rechts und links) sorgen mit Hilfe eines Linsensystems für eine optimale seitliche Sichtbarkeit und dadurch eine deutlich erhöhte Sicherheit. Der H-BLACK PRO verfügt über eine Standlichtfunktion und einen hochwertigen AN/AUS Drehschalter. Ein kompaktes CNC gefrästes Aluminiumgehäuse sorgt für die notwendige Kühlung, so dass auch nach langen Fahrten mit Licht die Lichtleistung erhalten bleibt und nicht durch eine Überhitzung der Elektronik und LEDs reduziert wird. Auf Grund vieler verschiedener Halteroptionen und europäischer Zulassungen ist der H-BLACK PRO ein hochmoderner und kompakter Scheinwerfer für jedes Bike.

Nicht alle Produkte sind auf allen Märkten erhältlich. Aufgrund kontinuierlicher Produktverbesserungen sind Änderungen von technischen Daten und Konstruktionsmerkmalen möglich. Alle angegebenen Werte sind Nennwerte. Abbildungen geben nicht unbedingt die Konstruktionsmerkmale aller Ausführungen wieder; bestimmte Merkmale sind ausführungsspezifisch.

SPEZIFIKATIONEN

Lichtausbeute im Betrieb	**200 lm**	Standlicht	**Yes**
Energiequelle	**Dynamo**	Betriebsmodus	**On/Off**

Herrmans OY AB.
P.O. Box 36, Bennäsvägen 143
FI-68601 Jakobstad, FINLAND
Tel. +358 6 781 5100
Fax +358 6 723 3110
www.herrmans.eu

Nominale Spannung AC	**6 V**
Leistungsverbrauch	**2.4 W**
Adapter elektrischer Eingang	**Kabel**
Adapter elektrischer Ausgang	**0,5 x 2,8 mm Kabelschuhe**
Anzahl LEDs	**3**
Farbtemperatur	**5700 K**
Optisches System	**Projector**

Montagemöglichkeiten	**Federgabel / Lenker**
Gehäuse	**Alloy**
Salznebel	**ISO 9227 NSS 240H**
Bauartgenehmigung (Beleuchtung)	**Germany (StVZO)**
Bauartgenehmigung (Reflektoren)	**E-IA, K**
Verpackungseinheit	**72 Pce**

HAUPTMERKMALE

- Patentierte Projektor Technologie
- Alu Gehäuse
- Optimiertes Lichtpatent mit scharfer Lichtgrenze

LICHTBILDER

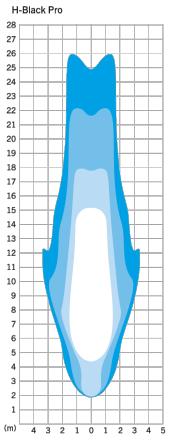

ZEICHNUNG

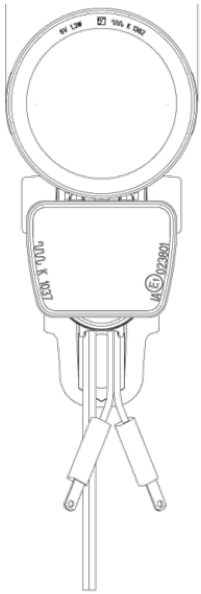

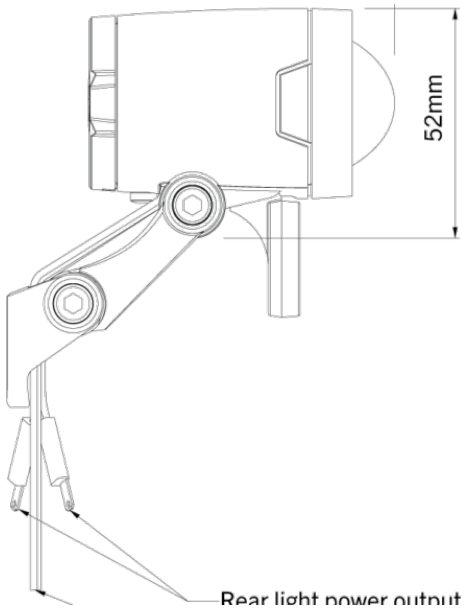

Herrmans OY AB.
P.O. Box 36, Bennäsvägen 143
FI-68601 Jakobstad, FINLAND
Tel. +358 6 781 5100
Fax +358 6 723 3110
www.herrmans.eu

MONTAGEMÖGLICHKEITEN

Herrmans OY AB.
P.O. Box 36, Bennäsvägen 143
FI-68601 Jakobstad, FINLAND
Tel. +358 6 781 5100
Fax +358 6 723 3110
www.herrmans.eu