COOKING PASSION SINCE 1877

# N 50, KÜHLSCHRANK, 177.5 X 56 CM, FLACHSCHARNIER
# KI1812FE0

Der geräumige Einbaukühlschrank mit Fresh Safe-Schublade für Obst und Gemüse und vielen flexiblen Aufbewahrungsmöglichkeiten.

- √ Fresh Safe – Schublade für flexible Lagermöglichkeiten von Obst und Gemüse.
- √ Flexibles Flaschengitter – Flaschenhalter und Abstellfläche in einem.
- √ Höhenverstellbare Böden schaffen Platz für alle Größen, Höhen und Formen der Lieblingszutaten.
- √ LED-Beleuchtung – angenehm helles Licht im gesamten Kühlschrank mit langlebigen LEDs.
- √ Sicherheitsglas sorgt für sorgenfreies Kühlen von schweren Zutaten

## Integriertes Zubehör

3 x Eierablage, 1 x Schwerlastsatz

## Sonderzubehör

KSGG0MZ0 Butterdose

## Ausstattung

**Technische Daten**

Energieeffizienzklasse : ..... E
Durchschnittlicher Energieverbrauch in Kilowattstunden pro Jahr (kWh/a): ..... 114 kWh/Jahr
Summe der Volumen der Tiefkühlfächer: ..... 0 l
Summe der Volumen der Kaltlagerfächer: ..... 310 l
Luftschallemissionen: ..... 35 dB(A) re 1 pW
Luftschallemissionsklasse: ..... B
Bauform: ..... Einbau
Dekorrahmen/ - platte: ..... Nicht enthalten
Höhe: ..... 1772 mm
Breite: ..... 541 mm
Gerätetiefe: ..... 548 mm
Min. Nischenmaße für Installation (H x B x T): ..1775.0 x 560 x 550 mm
Nettogewicht: ..... 52.5 kg
Absicherung: ..... 10 A
Türanschlag: ..... Rechts wechselbar
Spannung: ..... 220-240 V
Frequenz: ..... 50 Hz
Länge Anschlusskabel: ..... 230.0 cm
Anzahl Verdichter: ..... 1
Anzahl unabhängiger Kühlkreisläufe: ..... 1
Innenlüfter: ..... Ja
Scharniere wechselbar: ..... Ja
Anzahl verstellbarer Ablagen-Kühlteil (Stck): ..... 5
Flaschenregale: ..... Nein
EAN-Nummer: ..... 4242004271932
Marke: ..... Neff
Internationale Bestellbezeichnung: ..... KI1812FE0
Produktkategorie: ..... Kühlschrank
Frostfree System: ..... Nein
Gerätetyp: ..... Einbau / Vollintegrierbar
Mitgeliefertes Zubehör: ..... 3 x Eierablage, 1 x Schwerlastsatz

4 242004 271932

# N 50, KÜHLSCHRANK, 177.5 X 56 CM, FLACHSCHARNIER
# KI1812FE0

## Ausstattung

- Integrierter Kühlschrank
- Flachscharnier,

### Leistung und Verbrauch
- Energieeffizienzklasse: E
- Energieverbrauch / Jahr: 114 kWh/a
- Geräuscheffizienzklasse / Geräusch-Wert: B / 35 dB
- Nutzinhalt gesamt: 310 l
- Klimaklasse: SN-ST

### Design
- LED Beleuchtung

### Komfort und Sicherheit
- Elektronische Temperaturregelung über LED ablesbar
- Optische und akustische Warneinrichtung bzw. Aktivwarnsystem bei geöffneter Tür
- Super-Taste: Superkühlen mit automatischer Deaktivierung
- Vollautomatische Abtauung im Kühlraum
- Reinigungsfreundlicher, heller Innenraum

### Kühlteil
- Nutzinhalt Kühlfächer: 310 l
- 7 Abstellflächen aus Sicherheitsglas, davon 5 x höhenverstellbar
- 5 Türabsteller

### Frischhaltesystem
- 2 FreshSafe Boxen - Der ideale Ort zur optimalen Lagerung für Ihr Obst und Gemüse.

### Technische Informationen
- Türanschlag rechts, wechselbar
- Einbau integrierbar
- Länge des Anschlusskabel: 230 cm
- 220 - 240 V

### Maße
- Nischenmaße (H x B x T): 177.5 cm x 56.0 cm x 55.0 cm
- Gerätemaße ( H x B x T): 177.2 cm x 54.1 cm x 54.8 cm

### Zubehör
- 1 x Schwerlastsatz, 3 x Eierablage

### Länderspezifische Optionen
- Auf Basis der Ergebnisse der Normprüfung über 24 Std. Tatsächlicher Verbrauch abhängig von Nutzung/Standort des Geräts.

### Sonderzubehör

# N 50, KÜHLSCHRANK, 177.5 X 56 CM, FLACHSCHARNIER
# KI1812FE0

## Maßzeichnungen

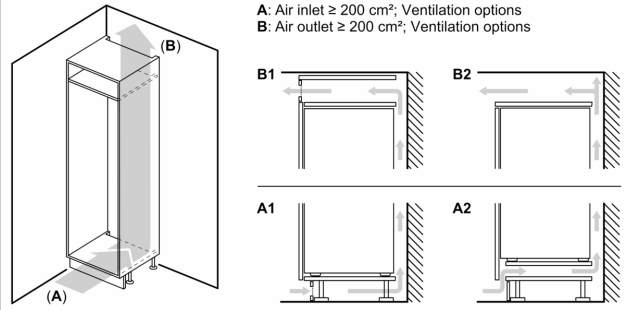


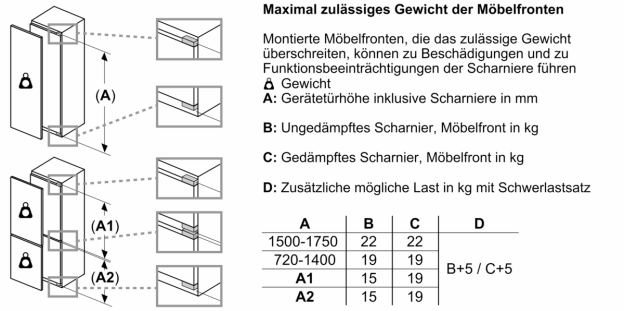


| A | B | C | D |
|---|---|---|---|
| 1500-1750 | 22 | 22 | B+5 / C+5 |
| 720-1400 | 19 | 19 | |
| A1 | 15 | 19 | |
| A2 | 15 | 19 | |

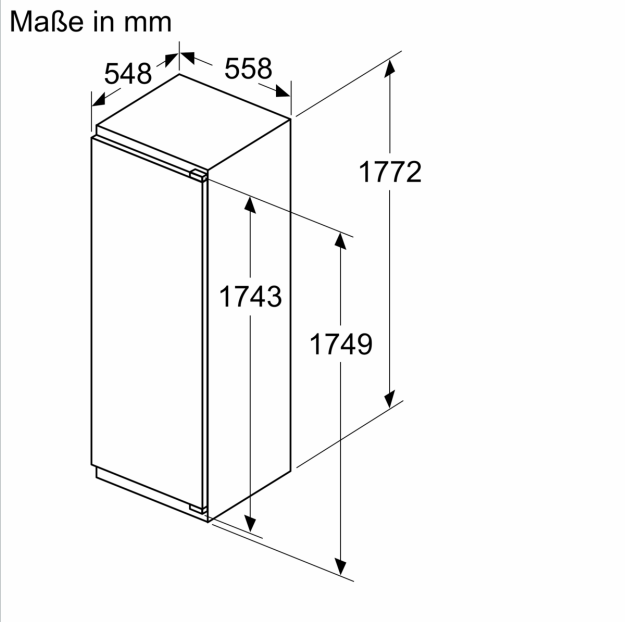


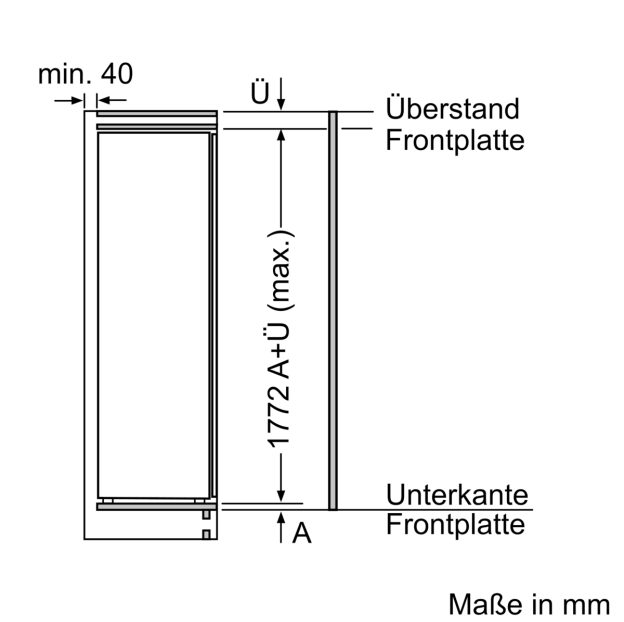

## Maßzeichnungen

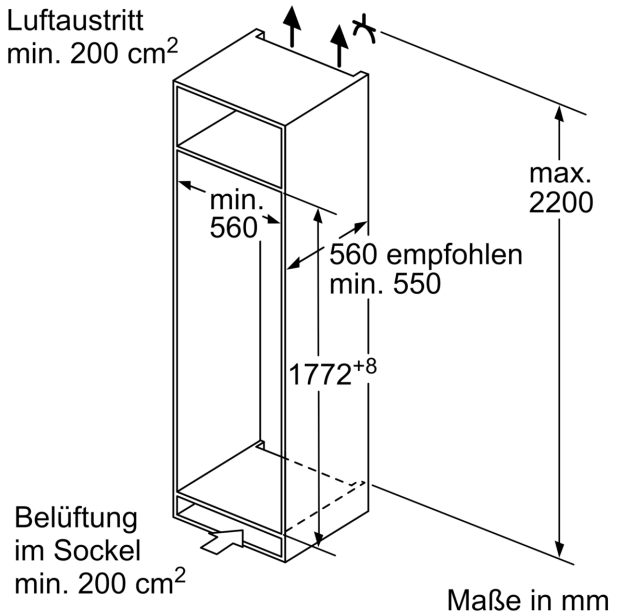


Maße in mm
Empfehlung Spaltmaße für Flachscharnier

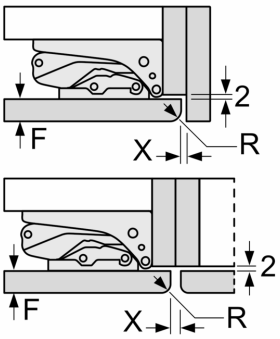


| F | R | X |
|---|---|---|
| 16-19 | 0-3 | 2,5 |
| 20 | 0-1 | 3 |
| | 2-3 | 2,5 |
| 21 | 0-1 | 3 |
| | 2-3 | 2,5 |
| 22 | 0 | 4 |
| | 1 | 3,5 |
| | 2-3 | 3 |

Die in der Tabelle empfohlenen Spaltmasse sind einzuhalten, um eine kollisionsfreie Öffnung der Gerätetüre zu gewährleisten und Beschädigungen am Küchenmöbel zu vermeiden.