AXOR Citterio M
2-Loch Waschtischmischer 160 mit Zugstangen-Ablaufgarnitur
Oberfläche: **Polished Nickel** Artikelnummer: **34132830**

Beschreibung

Merkmale

- besteht aus: 2-Loch Waschtischmischer, Ablaufgarnitur
- ComfortZone 160
- Ausladung: 135 mm
- Auslaufhöhe: 156 mm
- Griffvariante: Hebelgriff
- Strahlart: Normalstrahl
- maximale Durchflussmenge bei 3 bar: 5 l/min
- Keramikmischsystem
- Temperaturbegrenzung einstellbar
- für Durchlauferhitzer geeignet
- Zugstangen-Ablaufgarnitur G 1¼
- Anschlussart: G ⅜ Anschlussschläuche
- Anschlussgröße: DN15
- Flexible Anordnung von Bedieneinheit und Auslauf möglich
- EU-Taxonomie: max. 6 l/min - wesentlicher Beitrag (SC) möglich

Technologie

AirPower
EcoSmart
Comfort Zone

Produktabbildung

Maßzeichnung

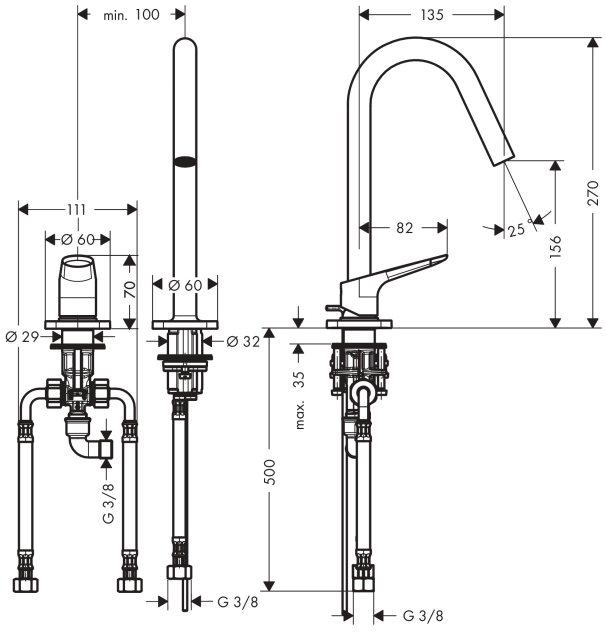

AXOR Citterio M
2-Loch Waschtischmischer 160 mit Zugstangen-Ablaufgarnitur
Oberfläche: **Polished Nickel** Artikelnummer: **34132830**
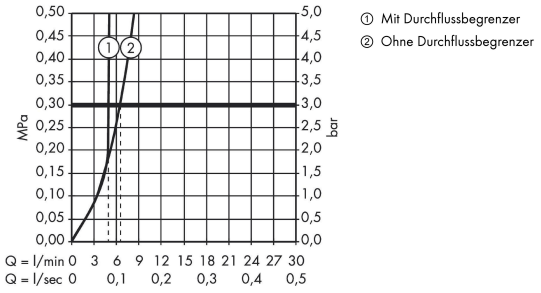
Durchflussdiagramm