FAVORIT 65090 ViL

Benutzerinformation Geschirrspülautomat

Verehrter Kunde!
Vielen Dank, dass Sie sich für eines unserer Qualitätsprodukte entschieden haben.
Dieses Gerät bietet Ihnen eine perfekte Synthese aus funktionellem Design und wegweisender Spitzentechnologie.
Überzeugen Sie sich selbst von dem Entwicklungsvorsprung unserer Produkte, die bei Leistungsfähigkeit und Bedienung eine absolute Spitzenposition einnehmen.
Besonderer Wert wurde zudem auf so wichtige Aspekte wie Umweltfreundlichkeit und Energieeinsparung gelegt, die integraler Bestandteil aller unserer Produkte sind.
Lesen Sie diese Benutzerinformation aufmerksam durch, um Ihr Gerät optimal und über lange Zeit zuverlässig nutzen und alle Bedienvorgänge korrekt und Zeit sparend ausführen zu können.
Bewahren Sie die Benutzerinformation an einem sicheren Ort auf und händigen Sie diese beim Weiterverkauf des Geräts dem zukünftigen Besitzer aus.
Wir wünschen Ihnen viel Freude mit Ihrem neuen Gerät.

In dieser Benutzerinformation werden folgende Symbole verwendet:

⚠ Wichtige Hinweise zur Sicherheit von Personen und Informationen zur Vermeidung von Geräteschäden

ℹ Allgemeine Hinweise und Ratschläge

Hinweise zum Umweltschutz

Inhalt

Gebrauchsanweisung 4

Sicherheit 4

Geräteansicht 5

Bedienfeld 6

Vor der ersten Inbetriebnahme 8

- Wasserenthärter einstellen 8
- Spezialsalz einfüllen 10
- Klarspüler einfüllen 11
- Signalton ein-, ausschalten 13

Im täglichen Gebrauch 14

- Besteck und Geschirr einordnen 14
- Oberkorb in der Höhe verstellen 18
- Reinigungsmittel einfüllen 19
- Verwendung von 3in1 Reinigern 20
- Spülprogramm auswählen (Programmtabelle) 22
- Spülprogramm starten 24
- Zeitvorwahl einstellen 24
- Geschirrspüler ausschalten 25

Pflege und Reinigung 26

Was tun, wenn... 28

- Kleine Störungen selbst beheben 28
- Wenn das Spülergebnis nicht zufriedenstellend ist 31

Entsorgung 32

Technische Daten 32

Hinweise für Prüfinstitute 33

Aufstell- und Anschlussanweisung 34

Sicherheitshinweise für die Installation 34

Aufstellen des Geschirrspülers 35

Anschließen des Geschirrspülers 36

Garantie/Kundendienst 38

Service 43

Gebrauchsanweisung

⚠ Sicherheit

Vor der ersten Inbetriebnahme

- Beachten Sie die **„Aufstell- und Anschlussanweisung"**.

Bestimmungsgemäße Verwendung

- Geschirrspüler ist nur zum Spülen von Haushaltsgeschirr bestimmt.
- Umbauten oder Veränderungen am Geschirrspüler sind nicht zulässig.
- Nur Spezialsalz, Reinigungs- sowie Klarspülmittel verwenden, die für Haushaltsgeschirrspüler geeignet sind.
- Keine Lösungsmittel in den Geschirrspüler geben. Explosionsgefahr!

Sicherheit von Kindern

- Verpackungsteile von Kindern fernhalten. Erstickungsgefahr!
- Kinder können Gefahren, die im Umgang mit Elektrogeräten liegen, oft nicht erkennen. Lassen Sie Kinder nicht unbeaufsichtigt beim Geschirrspüler.
- Stellen Sie sicher, dass Kinder oder Kleintiere nicht in den Geschirrspüler klettern. Lebensgefahr!
- Spülmittel können Verätzungen in Augen, Mund und Rachen verursachen. Lebensgefahr! Sicherheitshinweise der Spül- und Reinigungsmittelhersteller beachten.
- Das Wasser im Geschirrspüler ist kein Trinkwasser. Verätzungsgefahr!

Allgemeine Sicherheit

- Reparaturen am Geschirrspüler dürfen nur von Fachkräften durchgeführt werden.
- Bei Betriebspausen den Geschirrspüler ausschalten und Wasserhahn schließen.
- Netzstecker nie am Kabel aus der Steckdose ziehen, sondern immer am Stecker.
- Achten Sie darauf, dass die Tür des Geschirrspülers, außer beim Ein- und Ausräumen von Geschirr stets geschlossen ist. So vermeiden Sie, dass jemand über die geöffnete Tür stolpern und sich verletzen kann.
- Setzen oder stellen Sie sich nicht auf die geöffnete Tür.
- Steht der Geschirrspüler in einem frostgefährdeten Raum, nach jedem Spülen den Anschlussschlauch vom Wasserhahn trennen.

Geräteansicht

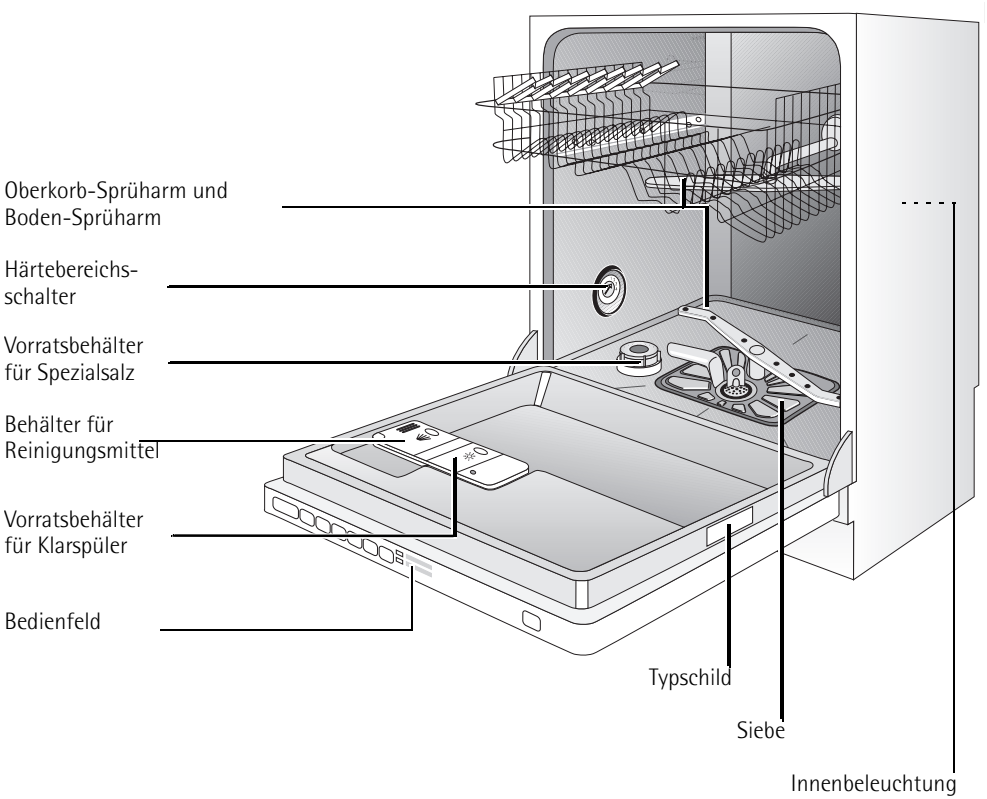

Die Innenbeleuchtung des Geschirrspülers wird automatisch beim Öffnen und Schließen der Tür ein- und ausgeschaltet.
Innenbeleuchtung durch LED der KLASSE 1 in Übereinstimmung mit EN 60825-1: 1994 + A1:2002 + A2:2001
Wenden Sie sich für einen eventuellen Austausch der Lampe an den Kundendienst.

Bedienfeld

Zur Bedienung des Gerätes immer erst Geschirrspülertür öffnen.

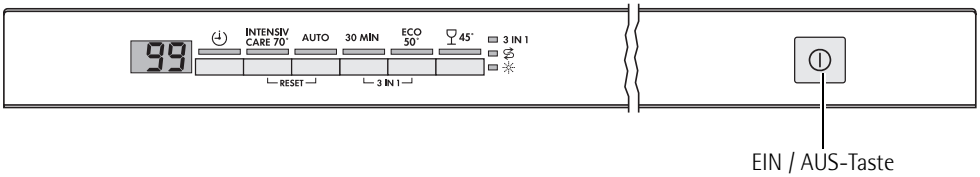

Mit der **EIN-/AUS-Taste** wird der Geschirrspüler ein-/ausgeschaltet.

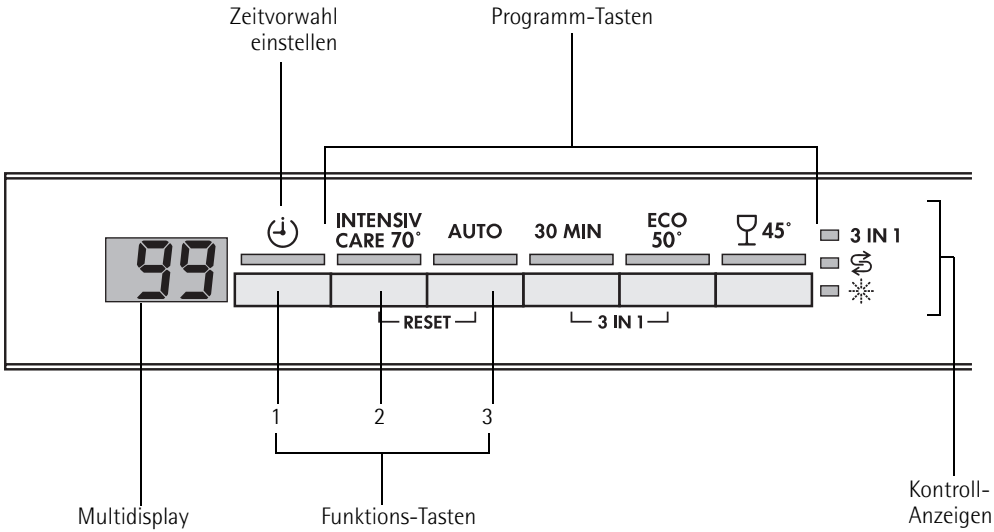

Mit den **Programm-Tasten** wird das gewünschte Spülprogramm gewählt.

Funktions-Tasten: Zusätzlich zum aufgedruckten Spülprogramm können mit Hilfe dieser Tasten noch folgende Funktionen eingestellt werden:

Funktions-Taste 1	Wasserenthärter einstellen
Funktions-Taste 2	Klarspülerzulauf bei 3in1 ein-, ausschalten
Funktions-Taste 3	Signalton ein-, ausschalten
Tasten 3in1	3in1 Funktion ein-, ausschalten

Der Klarspülerzulauf wird nur beeinflusst, wenn die 3in1 Funktion ausgewählt ist.

Das **Multidisplay** kann anzeigen:
– auf welche Härtestufe der Wasserenthärter eingestellt ist.
– ob der Klarspülerzulauf ein-, ausgeschaltet ist.
– ob der Signalton ein-, ausgeschaltet ist.
– welche Startzeit eingestellt ist.
– wie lange ein laufendes Spülprogramm voraussichtlich noch dauert.
– welcher Fehler am Geschirrspüler vorliegt.

Kontrollanzeigen haben folgende Bedeutung:

1)	Spezialsalz nachfüllen
1)	Klarspüler nachfüllen
3 IN 1	3 in 1 Funktion eingeschaltet

1) Diese Kontrollanzeigen leuchten nicht während des laufenden Spülprogramms.

Vor der ersten Inbetriebnahme

Wenn Sie 3in1 Reiniger verwenden wollen:
- Lesen Sie zuerst den Abschnitt „Verwendung von 3in1 Reinigern".
- Füllen Sie weder Spezialsalz noch Klarspüler ein.

Wenn Sie keinen 3in1 Reiniger verwenden, vor der ersten Inbetriebnahme:

1. Wasserenthärter einstellen
2. Spezialsalz für Wasserenthärter einfüllen
3. Klarspüler einfüllen

Wasserenthärter einstellen

Wasserenthärter muss mechanisch und elektronisch eingestellt werden.

Um Kalkablagerungen auf Geschirr und im Geschirrspüler zu verhindern, muss das Geschirr mit weichem, d.h. kalkarmem Wasser gespült werden. Der Wasserenthärter muss gemäß Tabelle auf die Wasserhärte Ihres Wohngebietes eingestellt werden. Auskunft über die örtliche Wasserhärte erteilt das zuständige Wasserwerk.

Geschirrspülautomat muss ausgeschaltet sein.

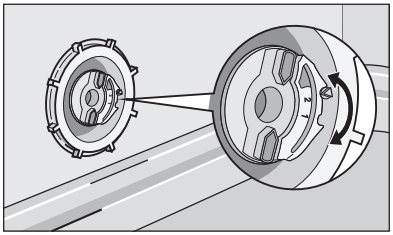

Mechanische Einstellung:

1. Tür des Geschirrspülers öffnen.
2. Unteren Geschirrkorb aus dem Geschirrspüler herausnehmen.
3. Härtebereichsschalter auf der linken Seite des Spülraums auf 1 oder 2 drehen (siehe Tabelle).

Elektronische Einstellung:

1. EIN/AUS-Taste drücken.

Falls nur die LED-Anzeige einer Programmtaste leuchtet, ist dieses Spülprogramm aktiviert. Das Spülprogramm muss abgewählt werden:
Funktionstasten **2** und **3** für ca. 2 Sekunden gleichzeitig drücken.
Die LED-Anzeigen aller jetzt anwählbaren Programmtasten leuchten.

2. Funktions-Taste **2** und **3** gleichzeitig drücken und gedrückt halten.
   Die LED-Anzeigen der Funktions-Tasten 1 bis 3 blinken.
3. Funktions-Taste **1** drücken.
   Die LED-Anzeige der Funktionstaste **1** blinkt.
   Das Multidisplay zeigt die eingestellte Härtestufe an.
4. Drücken der Funktions-Taste **1** erhöht die Härtestufe um 1.
   (Ausnahme: Nach Härtestufe 10 folgt Härtestufe 1).
5. Ist die Härtestufe richtig eingestellt, EIN/AUS-Taste drücken.
   Die Härtestufe ist dann gespeichert.

   Wird der Wasserenthärter elektronisch auf „1“ eingestellt, dann wird damit die Kontroll-Anzeige für Spezialsalz abgeschaltet.

Wasserhärte			Einstellung der Härtestufe		Anzeige auf dem Multidisplay	Anzahl der Signaltöne[1)]
in °d [2)]	in mmol/l [3)]	Bereich	mechanisch	elektronisch		
51 - 70	9,0 - 12,5	IV	2*	10[4)]	10L .	10
43 - 50	7,6 - 8,9			9	9L	9
37 - 42	6,5 - 7,5			8	8L	8
29 - 36	5,1 - 6,4			7	7L	7
23 - 28	4,0 - 5,0			6	6L	6
19 - 22	3,3 - 3,9	III		5*	5L	5
15 - 18	2,6 - 3,2		1	4	4L	4
11 - 14	1,9 - 2,5	II		3	3L	3
4 - 10	0,7 - 1,8	I/II		2	2L	2
unter 4	unter 0,7	I		1 kein Salz erforderlich	1L	1

1) Nur wenn der Signalton eingeschaltet ist, wird die Wasserhärte akustisch angezeigt.
2) (°d) deutscher Grad, Maß für die Wasserhärte
3) (mmol/l) Millimol pro Liter, internationale Einheit der Wasserhärte
4) Bei dieser Einstellung kann sich die Programmlaufzeit geringfügig verlängern.
*) werkseitige Einstellung

Spezialsalz einfüllen

Um den Wasserenthärter zu entkalken, muss Spezialsalz eingefüllt werden. Nur Spezialsalz verwenden, das für Haushaltsgeschirrspüler geeignet ist.

Wenn Sie keinen 3in1 Reiniger verwenden, füllen Sie Spezialsalz ein:

– Vor der ersten Inbetriebnahme des Geschirrspülers.
– Wenn auf dem Bedienfeld die Kontrollanzeige für Spezialsalz leuchtet.

1. Tür öffnen, Unterkorb herausnehmen.
2. Verschlusskappe des Salzvorratsbehälters entgegen dem Uhrzeigersinn aufdrehen.
3. **Nur bei Erstinbetriebnahme:** Salzvorratsbehälter mit Wasser vollfüllen.
4. Mitgelieferten Trichter auf Öffnung des Vorratsbehälters stecken. Spezialsalz in Vorratsbehälter einfüllen, Fassungsvermögen je nach Körnung ca. 1,0-1,5 kg. Vorratsbehälter nicht überfüllen.

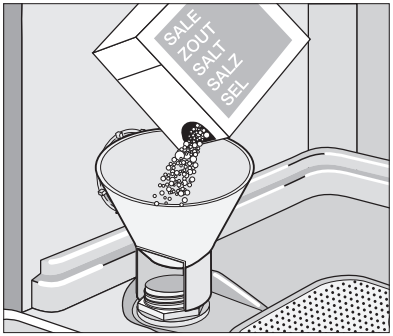

Es ist unbedenklich, dass beim Einfüllen von Spezialsalz Wasser überläuft.

5. Öffnung des Vorratsbehälters von Salzresten säubern.
6. Verschlusskappe im Uhrzeigersinn fest zudrehen.
7. **Nach dem Einfüllen des Spezialsalzes ein Spülprogramm ablaufen lassen.** Dadurch werden übergelaufenes Salzwasser und Salzkörner ausgespült.

Je nach Körnung kann es einige Stunden dauern, bis das Salz sich im Wasser aufgelöst hat und die Kontrollanzeige für Spezialsalz wieder erlischt.

Klarspüler einfüllen

Da der Klarspüler das Spülwasser besser ablaufen lässt, erhält man fleckenfreies, glänzendes Geschirr und klare Gläser.

Wenn Sie keinen 3in1 Reiniger verwenden, füllen Sie Klarspüler ein:

– Vor der ersten Inbetriebnahme des Geschirrspülers.
– Wenn auf dem Bedienfeld die Kontrollanzeige für Klarspüler leuchtet.

Verwenden Sie nur Spezialklarspüler für Geschirrspüler und keine anderen flüssigen Reinigungsmittel.

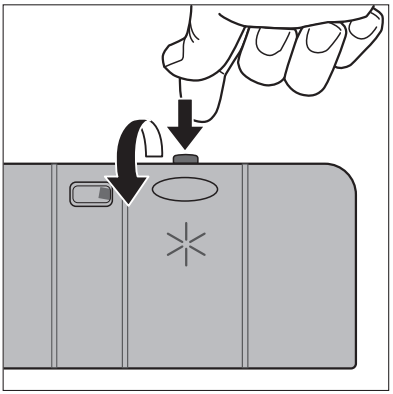

1. Tür öffnen.
   Das Fach für Klarspüler ist auf der Innenseite der Geschirrspülertür.
2. Entriegelungsknopf des Klarspülerfachs drücken.
3. Deckel aufklappen.

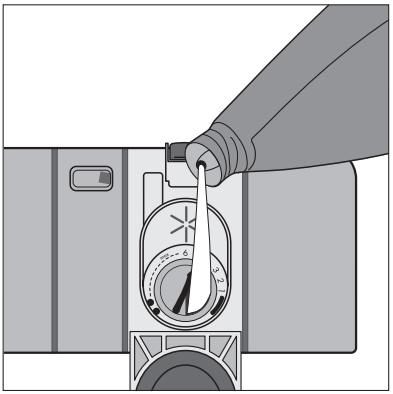

4. Klarspüler langsam genau bis zur gestrichelten Markierung „max“ einfüllen; das entspricht einer Füllmenge von ca. 140 ml
5. Deckel zudrücken, bis dieser einrastet.
6. Wenn Klarspüler danebengelaufen ist, mit einem Lappen wegwischen. Sonst bildet sich beim Spülen zuviel Schaum.

Klarspülerdosierung einstellen

Dosierung nur dann verändern, wenn auf Gläsern und Geschirr Schlieren, milchige Flecken (Dosierung niedriger einstellen) oder angetrocknete Wassertropfen (Dosierung höher einstellen) zu sehen sind (siehe Kapitel „Wenn das Spülergebnis nicht zufriedenstellend ist"). Die Dosierung kann von 1-6 eingestellt werden. Vom Werk ist die Dosierung auf „4" voreingestellt.

1. Geschirrspülertür öffnen.
2. Entriegelungsknopf des Klarspülerfachs drücken.
3. Deckel aufklappen.
4. Dosierung einstellen.
5. Deckel zudrücken, bis dieser einrastet.
6. Wenn Klarspüler ausgelaufen ist, mit einem Lappen wegwischen.

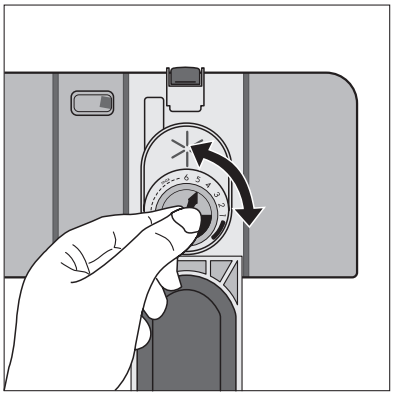

Klarspülerzulauf einschalten bei ausgewählter 3in1 Funktion

Ist die 3in1 Funktion nicht ausgewählt, ist der Klarspülerzulauf immer eingeschaltet.

Ist die 3in1 Funktion wegen Verwendung von 3in1 Reinigern ausgewählt, ist der Klarspülerzulauf ausgeschaltet. Falls das Geschirr dann nicht ausreichend trocken wird, sollten Sie den Klarspülerzulauf wieder einschalten (siehe auch Kapitel „Verwendung von 3in1 Reinigern").

1. EIN/AUS-Taste drücken.

Falls nur die LED-Anzeige einer Programmtaste leuchtet, ist dieses Spülprogramm aktiviert. Das Spülprogramm muss abgewählt werden:
Funktionstasten **2** und **3** für ca. 2 Sekunden gleichzeitig drücken.
Die LED-Anzeigen aller jetzt anwählbaren Programmtasten leuchten.

2. Funktions-Taste **2** und **3** gleichzeitig drücken und gedrückt halten.
Die LED-Anzeigen der Funktions-Tasten 1 bis 3 blinken.

3. Funktions-Taste **2** drücken.
   Die LED-Anzeige der Funktions-Taste **2** blinkt.
   Das Multidisplay zeigt die momentane Einstellung an:

0d	Klarspülerzulauf bei 3in1 ausgeschaltet (Voreinstellung ab Werk)
1d	Klarspülerzulauf bei 3in1 eingeschaltet

4. Drücken der Funktions-Taste **2** schaltet die Klarspülerzugabe ein bzw. aus.
5. Zeigt das Multidisplay die gewünschte Einstellung an, EIN/AUS-Taste drücken.
   Die Einstellung ist dann gespeichert.

Signalton ein-, ausschalten

Sie können einstellen, ob zusätzlich zu den optischen Anzeigen (z.B. bei Programmende, Fehlern) ein Signalton zu hören sein soll.

1. EIN/AUS-Taste drücken.

Falls nur die LED-Anzeige einer Programmtaste leuchtet, ist dieses Spülprogramm aktiviert. Das Spülprogramm muss abgewählt werden:
Funktionstasten **2** und **3** für ca. 2 Sekunden gleichzeitig drücken.
Die LED-Anzeigen aller jetzt anwählbaren Programmtasten leuchten.

2. Funktions-Taste **2** und **3** gleichzeitig drücken und gedrückt halten.
   Die LED-Anzeigen der Funktions-Tasten 1 bis 3 blinken.
3. Funktions-Taste **3** drücken.
   Die LED-Anzeige der Funktions-Taste **3** blinkt.
   Das Multidisplay zeigt die momentane Einstellung an:

0b	Signalton ausgeschaltet
1b	Signalton eingeschaltet (Voreinstellung ab Werk)

4. Drücken der Funktions-Taste **3** ändert die Einstellung.
5. Zeigt das Multidisplay die gewünschte Einstellung an, EIN/AUS-Taste drücken.
   Die Einstellung ist dann gespeichert.

Im täglichen Gebrauch

Besteck und Geschirr einordnen

Schwämme, Haushaltstücher und alle Gegenstände, die sich mit Wasser vollsaugen können, dürfen nicht im Geschirrspüler gereinigt werden. Kunststoff- und teflonbeschichtetes Geschirr hält Wassertropfen verstärkt zurück. Daher trocknet dieses Geschirr etwas schlechter als Porzellan und Edelstahl.

Zum Spülen im Geschirrspüler ist folgendes Besteck/Geschirr	
nicht geeignet:	bedingt geeignet:
• Bestecke mit Holz-, Horn-, Porzellan- oder Perlmuttgriffen • nicht hitzebeständige Kunststoffteile • älteres Besteck, dessen Kitt temperaturempfindlich ist • geklebte Geschirr- oder Besteckteile • Zinn- bzw. Kupfergegenstände • Bleikristallglas • rostempfindliche Stahlteile • Holz-/Frühstücksbrettchen • kunstgewerbliche Gegenstände	• Steingutgeschirr nur im Geschirrspüler spülen, wenn es vom Hersteller ausdrücklich als dafür geeignet ausgewiesen ist. • Aufglasurdekore können nach sehr häufigem maschinellen Spülen verblassen. • Silber- und Aluminiumteile neigen beim Spülen zu Verfärbungen. Speisereste wie z. B. Eiweiß, Eigelb, Senf verursachen oft Verfärbungen bzw. Flecken auf Silber. Silber deshalb immer gleich von Speiseresten säubern, wenn es nicht unmittelbar nach Gebrauch gespült wird. • Glas kann nach vielen Spülgängen trüb werden.

- Bevor Sie das Geschirr einordnen, sollten Sie:
  – grobe Speisereste entfernen.
  – Töpfe mit eingebrannten Speiseresten einweichen.
- Beachten Sie beim Einordnen des Geschirrs und Bestecks:
  – Geschirr und Besteck dürfen die Sprüharme nicht behindern, sich zu drehen.
  – Schüsseln, Tassen, Gläser, Töpfe usw. mit der Öffnung nach unten einordnen, damit sich kein Wasser ansammeln kann
  – Geschirr und Besteckteile dürfen nicht ineinander liegen oder sich gegenseitig abdecken
  – um Glasschäden zu vermeiden, dürfen Gläser sich nicht berühren
  – kleine Gegenstände (z.B. Deckel) nicht in die Geschirrkörbe, sondern in den Besteckkorb legen, damit diese nicht durchfallen können.

Besteck einordnen

Warnung: Spitze Messer und scharfkantige Besteckteile müssen wegen Verletzungsgefahr in den Oberkorb gelegt werden.

Damit alle Besteckteile im Besteckkorb vom Wasser umspült werden, sollten Sie:

1. Gittereinsatz auf den Besteckkorb aufstecken

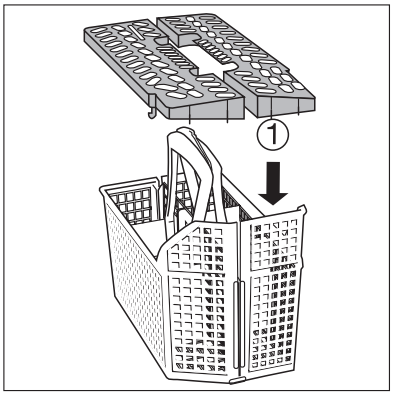

2. Gabeln und Löffel mit dem Griff nach unten in den Gittereinsatz des Besteckkorbs stellen.

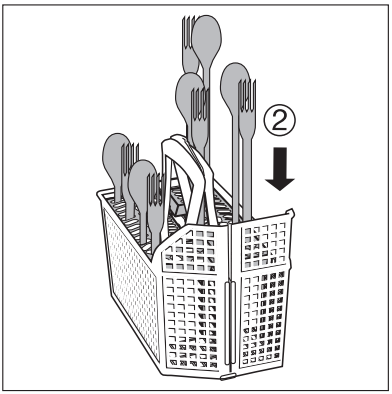

Für größere Besteckteile, wie z.B. Schneebesen, kann eine Hälfte des Besteckgitters weggelassen werden.

Unterkorb und Oberkorb beladen / entladen

Zum Be- und Entladen Unter- und Oberkorb mittig am Frontgriff herausziehen bzw. zurückschieben .

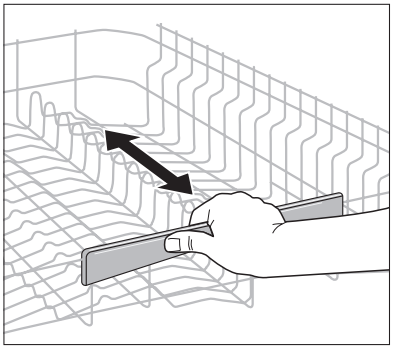

Töpfe, Pfannen, große Teller

Größeres und stark verschmutztes Geschirr im Unterkorb einordnen
(Teller bis 29 cm Durchmesser).

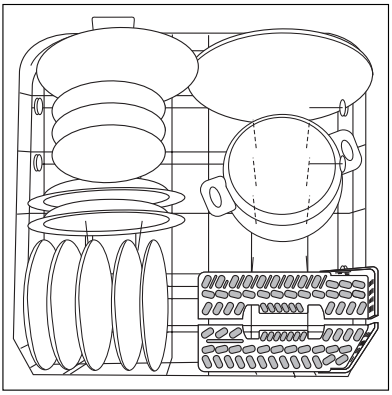

Um größeres Geschirr leichter einordnen zu können, sind alle hinteren Tellereinsätze des Unterkorbs klappbar.

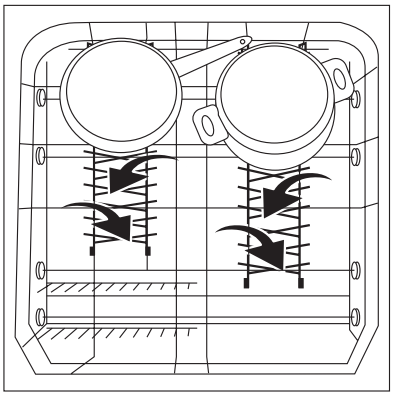

Tassen, Gläser, Kaffeeservice

Kleineres, empfindliches Geschirr und lange, spitze Besteckteile im Oberkorb einordnen.

- Geschirrteile auf und unter den klappbaren Tassenauflagen versetzt anordnen, damit das Spülwasser alle Geschirrteile erreicht.

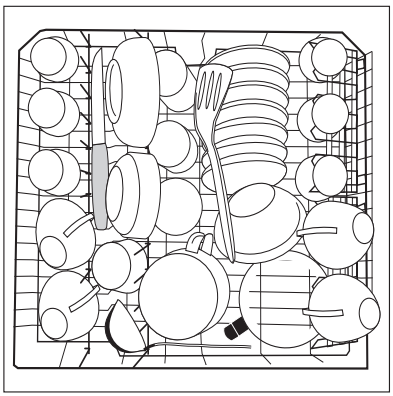

- Für hohe Geschirrteile lassen sich die Tassenauflagen hochklappen.
- Wein-oder Cognacgläser in die Ausschnitte der Tassenauflagen lehnen bzw. hängen.

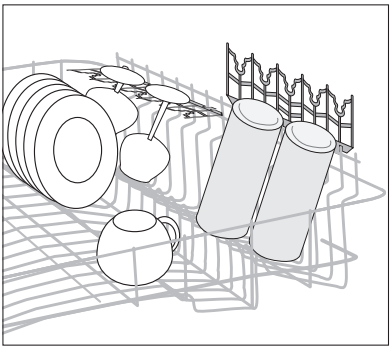

- Für langstielige Gläser Glasauflage nach rechts umklappen, sonst nach links weggeklappt lassen.

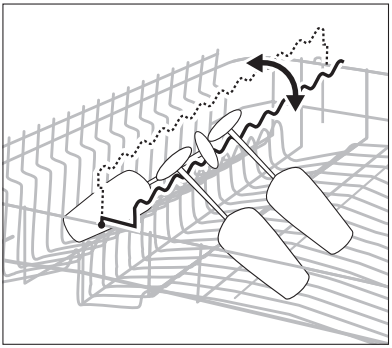

- Die Stachelreihe links im Oberkorb ist ebenfalls zweiteilig umklappbar. Stachelreihe nicht umgeklappt: Gläser, Becher usw. in den Oberkorb stellen. Stachelreihe umgeklappt: Mehr Platz für Schüsseln.

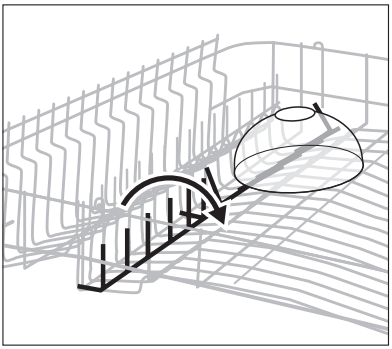

Oberkorb in der Höhe verstellen

	Maximale Höhe des Geschirrs im	
	Oberkorb	Unterkorb
bei angehobenem Oberkorb	24 cm	34 cm
bei abgesenktem Oberkorb	26 cm	32 cm

Die Höhenverstellung ist auch bei beladenen Körben möglich.

Anheben / Absenken des Oberkorbs

1. Oberkorb ganz herausziehen.
2. Oberkorb am Griff bis zum Anschlag anheben und senkrecht absenken.
   Der Oberkorb rastet in der unteren bzw. oberen Position ein.

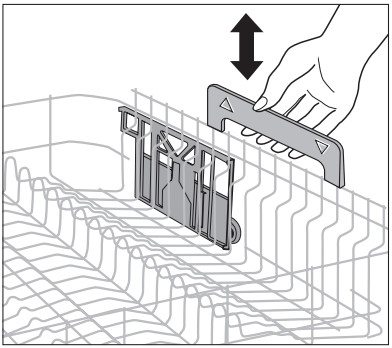

Reinigungsmittel einfüllen

Reinigungsmittel lösen die Verschmutzungen von Geschirr und Besteck.
Das Reinigungsmittel muss vor Programmbeginn eingefüllt werden.

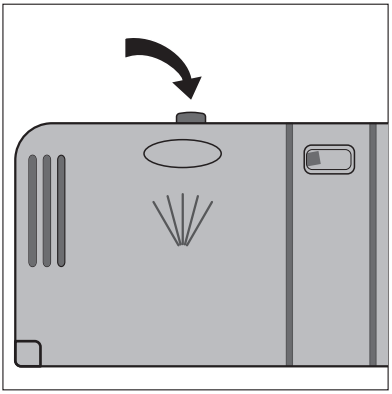

Verwenden Sie nur Reinigungsmittel für Haushaltsgeschirrspüler.

Das Fach für Reinigungsmittel ist auf der Innenseite der Tür.

1. Falls der Deckel geschlossen ist: Entriegelungsknopf drücken. Deckel springt auf.

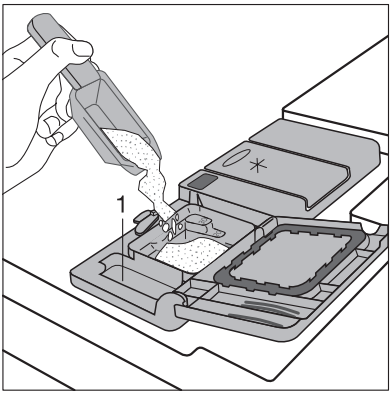

2. Reinigungsmittel in den Behälter für Reinigungsmittel füllen. Als Dosierhilfe für Pulverreiniger dienen die Markierungslinien: „20/30“ entspricht ca. 20/30 ml Reiniger. Dosier- und Lagerempfehlungen des Herstellers beachten.
3. Deckel zurückklappen und zudrücken, bis dieser einrastet.

Bei sehr stark verschmutztem Geschirr füllen Sie zusätzlich Reinigungsmittel in die Nebenkammer (1). Dieser Reiniger wird bereits beim Vorspülen wirksam.

Kompaktreiniger

Reinigungsmittel für Geschirrspüler sind heute fast ausschließlich niederalkalische Kompaktreiniger mit natürlichen Enzymen in Tabletten- oder Pulverform.

50 °C-Spülprogramme in Verbindung mit diesen Kompaktreinigern entlasten die Umwelt und schonen Ihr Geschirr, denn diese Spülprogramme sind speziell auf die schmutzlösenden Eigenschaften der Enzyme im Kompaktreiniger abgestimmt. Deshalb erzielen 50 °C-Spülprogramme in Verbindung mit Kompaktreinigern die gleichen Reinigungsergebnisse, die sonst nur mit 65 °C-Programmen erreicht werden.

Reinigertabletten

Reinigertabletten verschiedener Hersteller lösen sich unterschiedlich schnell auf. Daher können einige Reinigertabletten in Kurzprogrammen nicht die ganze Reinigungskraft entfalten. Verwenden Sie deshalb bei Reinigertabletten Spülprogramme mit Vorspülen.

Verwendung von 3in1 Reinigern

Bei diesen Produkten handelt es sich um Reiniger mit kombinierten Reinigungsmittel-, Klarspül- und Salzfunktionen.

Mit dem Einschalten der 3in1-Funktion
– wird die Zugabe von Spezialsalz und Klarspüler aus dem jeweiligen Vorratsbehälter unterbunden.
– wird Salz- und Klarspülermangel nicht mehr angezeigt.
– können die Spülprogramme bis zu 30 Minuten länger dauern.

Wenn Sie 3in1 Reiniger verwenden wollen, prüfen Sie, ob diese Reiniger für Ihre Wasserhärte geeignet sind. (Herstellerangabe beachten!)
Ist Ihre Wasserhärte höher als die vom Hersteller empfohlene und Sie möchten trotzdem 3in1-Reiniger verwenden, gehen Sie wie folgt vor:

- Stellen Sie bei ausgewählter 3in1 Funktion den Wasserenthärter eine Härtestufe niedriger ein als beim Spülen ohne 3in1-Reiniger.
- Füllen Sie Spezialsalz in den Vorratsbehälter (falls dieser leer ist).

Der Geschirrspüler merkt sich die zwei unterschiedlich eingestellten Härtestufen für Spülen mit 3in1 Funktion und ohne 3in1 Funktion.

Ein- und Ausschalten der 3in1 Funktion

Drücken Sie gleichzeitig die zwei Tasten über dem Blendenaufdruck 3in1, solange bis LED-Anzeige für die 3in1 Funktion leuchtet. Das bedeutet, dass diese Funktion eingeschaltet ist.
Um die 3in1 Funktion wieder auszuschalten, drücken Sie die gleichen Tasten solange bis die LED-Anzeige erlischt.

Da bei Einschalten der 3in1-Funktion der Klarspülerzulauf automatisch ausgeschaltet wird, kann es auf Grund unterschiedlicher Qualitätsstandards der 3in1-Reiniger vorkommen, dass das Geschirr nicht ausreichend trocken wird.
Gehen Sie dann wie folgt vor (siehe Kapitel „Klarspüler einfüllen“):

- Klarspüler in den Vorratsbehälter (falls dieser leer ist) einfüllen.
- Klarspülerdosierung mechanisch auf "2" einstellen.
- Klarspülerzulauf einschalten.

Wenn Sie keine 3in1 Produkte mehr verwenden

Wenn Sie keine 3in1 Produkte mehr verwenden wollen, gehen Sie bitte wie folgt vor:

- Schalten Sie die 3in1 Funktion aus.
- Füllen Sie wieder die Behälter für Salz und Klarspüler.
- Schalten Sie den Wasserenthärter auf die höchstmögliche Einstellung und führen Sie bis zu drei Normalzyklen ohne Ladung durch.
- Stellen Sie dann den Wasserenthärter auf die örtliche Wasserhärte ein.

Wenn Sie 4in1 Produkte verwenden

Wenn Sie "4-in-1"-Reinigungsmittel verwenden, bei denen in die "3-in-1"-Formel auch ein Mittel gegen Glaskorrosion integriert wurde, befolgen Sie bitte dieselbe Anleitung wie für "3-in-1"-Reinigungsmittel.

Spülprogramm auswählen (Programmtabelle)

Spülprogramm	Geeignet für:	Art der Verschmutzung	Programmablauf					Verbrauchswerte[1]		
			Vorspülen	Reinigen	Zwischenspülen	Klarspülen	Trocknen	Dauer (Minuten)	Energie (kWh)	Wasser (Liter)
INTENSIVE CARE 70°[2]	Ess- und Kochgeschirr	stark verschmutzt, angetrocknete Speisereste, besonders Eiweiß und Stärke	•	•	2x	•	•	120 - 130	1,80 - 2,00	22 - 24
AUTO (50°- 65°)[3]	Ess- und Kochgeschirr	normal verschmutzt, angetrocknete Speisereste	•	•	1 bis 2x	•	•	90 - 125	1,1 - 1,6	11 - 22
30 MIN (60)[4]	Geschirr ohne Töpfe	frisch benutzt, leicht bis normal verschmutzt	-	•	-	•	-	30	0,8	9
ECO 50°[5]	Ess- und Kochgeschirr, temperaturempfindliches Geschirr	normal verschmutzt	•	•	•	•	•	130 - 160	0,95 - 1,05	13 - 15
45°	Dessert- und Kaffeegeschirr, empfindliche Gläser	leicht verschmutzt	-	•	2x	•	•	73	0,9	14

1) Die Verbrauchswerte wurden unter Normbedingungen ermittelt. Sie sind von der Beladung der Geschirrkörbe abhängig. Abweichungen sind daher unter Praxisbedingungen möglich.

2) Beim Klarspülen Temperaturerhöhung auf 68° für 10 Minuten zum hygienischen Reinigen von z.B. Babyflaschen, Kunststoff-Schneidebrettern oder Marmeladengläsern.

3) Bei diesem Programm wird über die Trübung des Spülwassers festgestellt, wie stark das Geschirr verschmutzt ist. Programmdauer, Wasser- und Energieverbrauch können stark variieren - je nach Beladung und Verschmutzung. Abhängig von der Verschmutzung wird die Temperatur des Spülwassers zwischen 50°C bis 65°C automatisch angepasst.

4) Bei diesem Programm den Geschirrspüler nur halbvoll beladen.

5) Testprogramm für Prüfinstitute

Programmwahl

Wenn Ihr Geschirr so aussieht, wählen Sie ein Intensiv-Programm.

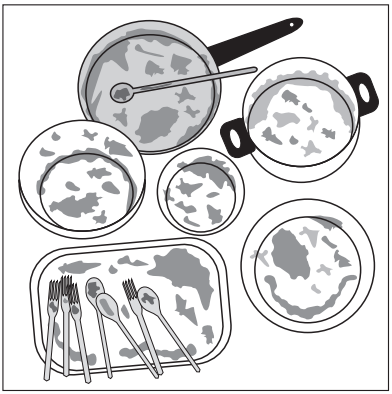

ein Normal- oder Energiesparprogramm.

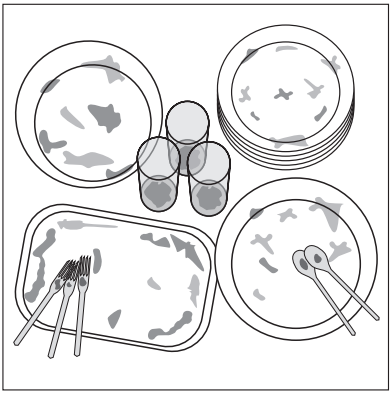

ein Kurzprogramm (z.B. 30min-Programm).

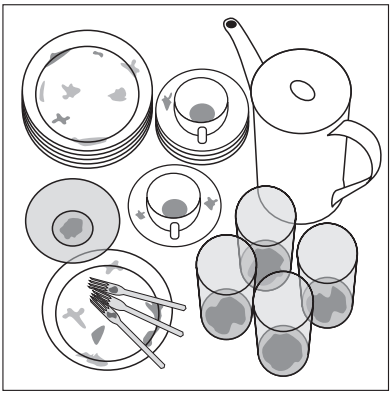

Spülprogramm starten

1. Überprüfen, ob sich die Sprüharme frei drehen können.
2. Wasserhahn ganz aufdrehen.
3. EIN/AUS-Taste drücken.
4. Gewünschtes Programm wählen.
   Die Programmanzeige leuchtet. Im Multidisplay wird die zu erwartende Restlaufzeit für das Programm angezeigt.

Die Restlaufzeit im Multidisplay wird während des Spülvorgangs gegebenenfalls an Beladungsmenge, Verschmutzungsgrad, etc. angepasst.

5. Tür schließen. Das Spülprogramm beginnt.
   Am Fußboden erscheint ein punktförmiges Lichtsignal.

Bei Hocheinbau mit bündig anschließender Möbeltür ist das Lichtsignal nicht mehr sichtbar.
Das punktförmige Lichtsignal ist ungefährlich (kein Laser). Es leuchtet immer, solange ein Spülprogramm läuft, und erlischt bei Programmende.

Spülprogramm unterbrechen oder abbrechen

Unterbrechen Sie ein laufendes Spülprogramm nur, wenn es unbedingt notwendig ist.

Spülprogramm unterbrechen durch Öffnen der Geschirrspülertür

Beim Öffnen der Tür kann heißer Dampf austreten. Verbrühungsgefahr!

1. Tür vorsichtig öffnen. Das Spülprogramm stoppt.
2. Tür schließen. Das Spülprogramm läuft weiter.

Spülprogramm abbrechen

1. Funktions-Tasten **2** und **3** drücken und gedrückt halten.
   Die LED-Anzeigen aller jetzt anwählbaren Programmtasten leuchten.
2. Funktions-Tasten loslassen. Das Spülprogramm wurde abgebrochen.
3. Wenn Sie ein neues Spülprogramm starten wollen, überprüfen Sie, ob Reinigungsmittel im Behälter ist.

Zeitvorwahl einstellen

Mit der Zeitvorwahl können Sie den Beginn eines Spülprogramms zwischen 1 bis 19 Stunden aufschieben.

1. Taste Zeitvorwahl so oft drücken, bis der gewünschte Startaufschub im Multidisplay erscheint, z. B. 12h, wenn das Spülprogramm in 12 Stunden starten soll. Die Anzeige Zeitvorwahl leuchtet.
2. Spülprogramm wählen.
3. Die verbleibende Zeit bis zum Spülprogrammstart wird fortlaufend angezeigt (z. B. 12h, 11h, 10h, ... 1h usw.).

   Zeitvorwahl ändern:
   Solange das Spülprogramm nicht begonnen hat, können Sie durch Drücken der Taste Zeitvorwahl die Einstellung noch ändern.

   Zeitvorwahl löschen:
   Drücken Sie die Taste Zeitvorwahl so oft, bis im Multidisplay die Laufzeit des gewählten Programms erscheint. Das gewählte Spülprogramm beginnt sofort.

   Spülprogramm wechseln
   Solange das Spülprogramm nicht begonnen hat, können Sie das Spülprogramm noch wechseln: Erst Spülprogramm abbrechen, dann erneut Zeitvorwahl einstellen, zuletzt neues Spülprogramm wählen.

Geschirrspüler ausschalten

Bei Spülprogrammende erlischt das punktförmige Lichtsignal unterhalb der Gerätetür.
Bei eingeschaltetem Signalton ertönt am Ende des Spülprogramms ein 15 Sekunden langer Dauerton.
Wenn die Geschirrspülertür nicht geöffnet wird, dann wird der Signalton nach 3 Minuten und nach 6 Minuten wiederholt.

Tür vorsichtig öffnen, heißer Dampf kann austreten.

- Heißes Geschirr ist stoßempfindlich. Geschirr deshalb vor dem Ausräumen ca. 15 Minuten abkühlen lassen. Dadurch verbessert sich auch das Trocknungsergebnis.
- Geschirr trocknet schneller, wenn Sie die Tür nach Programmende für einen Moment ganz öffnen und dann angelehnt lassen.

1. EIN/AUS-Taste drücken. Alle Anzeigen erlöschen.
2. Wasserhahn schließen!

Geschirr ausräumen

Es ist normal, dass Innentür und Behältergehäuse feucht sind.

- Zuerst Unterkorb, dann Oberkorb ausräumen. Dadurch vermeiden Sie, dass Restwasser vom Oberkorb auf Geschirr im Unterkorb tropft.

Pflege und Reinigung

Keine Möbelpflege- oder aggressive Reinigungsmittel verwenden.

- Bedienteile des Geschirrspülers mit einem weichen Lappen und warmem, klarem Wasser reinigen.
- Innenbehälter, Türdichtung und Wasserzulaufsieb (falls vorhanden) gelegentlich auf Verschmutzungen kontrollieren und gegebenfalls reinigen.

Reinigung der Siebe

Die Siebe müssen regelmäßig kontrolliert und gereinigt werden. Verschmutzte Siebe beeinträchtigen das Spülergebnis.

1. Tür öffnen, Unterkorb herausnehmen.
2. Griff etwa um ¼ Umdrehung entgegen dem Uhrzeigersinn (A) schwenken und Siebsystem herausnehmen (B).

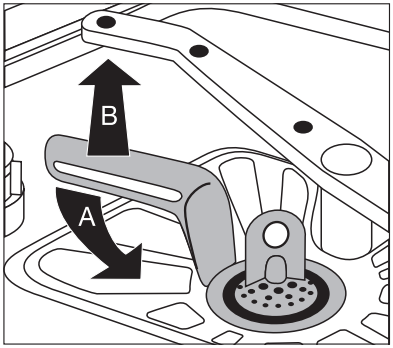

3. Feinsieb (1) an der Grifföse fassen und aus dem Mikrofilter (2) herausziehen.
4. Alle Siebe unter fließendem Wasser gründlich reinigen.

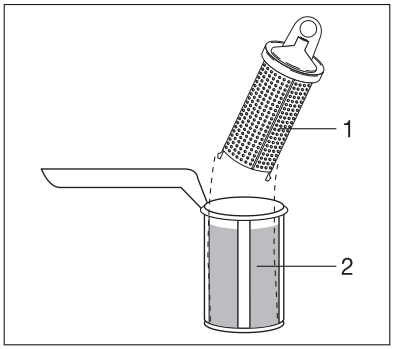

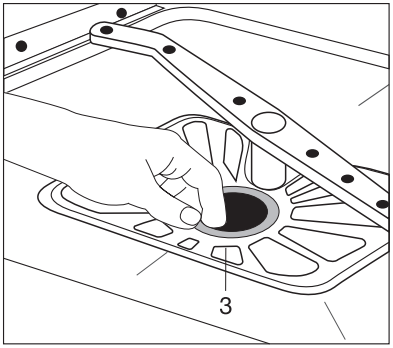

5. Flächensieb (3) aus dem Spülraumboden nehmen und auf beiden Seiten gründlich reinigen.
6. Flächensieb wieder einsetzen.
7. Feinsieb in den Mikrofilter einsetzen und zusammenstecken.
8. Siebsystem einsetzen und durch Schwenken des Griffs im Uhrzeigersinn bis zum Anschlag verriegeln. Darauf achten, dass das Flächensieb nicht über den Spülraumboden heraussteht.

⚠ Ohne Siebe darf auf keinen Fall gespült werden.

Was tun, wenn...

Kleine Störungen selbst beheben

Bevor Sie den Kundendienst anrufen, überprüfen Sie bitte, ob die Störung nicht
– mit nachfolgender Fehlertabelle von Ihnen selbst behoben werden kann
oder
– durch fehlerhafte, elektrische Anschlüsse und/oder fehlerhafte Wasseranschlüsse verursacht wird.

In diesen Fällen muss der Techniker Ihnen den Kundendienst-Einsatz auch während der Garantiezeit kostenpflichtig verrechnen.
Bei Störungen blinkt das Fußboden-Lichtsignal.
Wenn der Signalton eingeschaltet ist, ertönen bei Störungen Warntöne.
Falls während des Betriebs einer der folgenden Fehlercodes im Multidisplay angezeigt wird:
– Fehlercode i 10 (Probleme mit Wasserzulauf),
– Fehlercode i 20 (Probleme mit Wasserablauf),
sehen Sie bitte in nachfolgender Tabelle nach.

Nachdem der Fehler behoben ist, Taste des angefangenen Spülprogramms drücken. Das Spülprogramm läuft weiter.

Bei anderen Fehlercodes („ i “gefolgt von einer Zahl):
– Spülprogramm abbrechen.
– Gerät aus- und wieder einschalten.
– Spülprogramm neu einstellen.
Wird der Fehler erneut angezeigt, bitte den Kundendienst verständigen und den Fehlercode nennen.

Störung	Mögliche Ursache	Abhilfe
1 kurzer Warnton ist zu hören, der ständig wiederholt wird, Programmanzeige des gewählten Spülprogramms blinkt: das Multidisplay zeigt Fehlercode i10 an (Probleme mit Wasserzulauf).	Wasserhahn ist verkalkt oder defekt.	Wasserhahn prüfen, gegebenenfalls reparieren lassen.
	Wasserhahn ist geschlossen.	Wasserhahn öffnen.
	Sieb (falls vorhanden) in der Schlauchverschraubung am Wasserhahn ist verstopft.	Sieb in der Schlauchverschraubung reinigen.
	Siebe im Spülraumboden sind verstopft.	Spülprogramm abbrechen (siehe Kapitel: Spülprogramm starten), Siebe reinigen (siehe Kapitel: Reinigung der Siebe), anschließend Spülprogramm neu starten.
	Wasserzulaufschlauch ist nicht korrekt verlegt.	Schlauchverlegung prüfen.
2 kurze Warntöne sind zu hören, die ständig wiederholt werden, Programmanzeige des gewählten Spülprogramms blinkt, das Multidisplay zeigt Fehlercode i20 an (Spülwasser steht im Innenbehälter des Geschirrspülers).	Der Siphon ist verstopft.	Siphon reinigen.
	Wasserablaufschlauch ist nicht korrekt verlegt.	Schlauchverlegung prüfen.
3 kurze Warntöne sind zu hören, die ständig wiederholt werden, Das Multidisplay zeigt Fehlercode i30 an.	Das Wasserschutzsystem hat angesprochen.	Erst Wasserhahn schließen, dann Gerät ausschalten und Kundendienst verständigen.
Programm startet nicht.	Netzstecker ist nicht eingesteckt.	Netzstecker einstecken.
	Sicherung der Hausinstallation ist nicht in Ordnung.	Sicherung ersetzen.
	Bei Geschirrspülermodellen mit Startzeitvorwahl: Eine Startzeit ist vorgewählt.	Falls Geschirr sofort gespült werden soll, Startzeitvorwahl löschen.

Störung	Mögliche Ursache	Abhilfe
Im Spülraum sind Rostflecken sichtbar.	Spülraum besteht aus rostfreiem Edelstahl. Rostflekken im Spülraum sind auf Fremdrost zurückzuführen (Rostteilchen aus Wasserleitung, von Töpfen, Besteck usw.). Beseitigen Sie solche Flecken mit einem handelsüblichen Edelstahlputzmittel.	Nur geeignetes Besteck und Geschirr spülen.
Pfeifendes Geräusch beim Spülen.	Das Pfeifen ist unbedenklich.	Gerät mit im Handel erhältlichem Mittel zum Reinigen des Geschirrspülautomaten entkalken. Sind nach dem Entkalken die Geräusche noch zu hören, anderen Markenreiniger zum Reinigen von Besteck und Geschirr verwenden.

Wenn das Spülergebnis nicht zufriedenstellend ist

Das Geschirr wird nicht sauber.

- Es wurde nicht das richtige Spülprogramm gewählt.
- Geschirr war so eingeordnet, dass das Spülwasser nicht alle Teile erreicht hat. Die Geschirrkörbe dürfen nicht überladen sein.
- Siebe im Spülraumboden sind nicht sauber oder falsch eingesetzt.
- Es wurde kein Marken-Reinigungsmittel verwendet oder zu wenig dosiert.
- Bei Kalkbelägen auf dem Geschirr: Vorratsbehälter für das Spezialsalz ist leer oder die Wasserenthärtungsanlage ist falsch eingestellt.
- Ablaufschlauch ist nicht korrekt verlegt.
- Verunreinigungen aus dem Spülwasser können die Düsen der Sprüharme verstopfen. Sie haben die Möglichkeit, die Sprüharme zur Reinigung aus ihrer Befestigung zu lösen (siehe Kapitel „Pflege und Reinigung“).

Das Geschirr wird nicht trocken und bleibt ohne Glanz.

- Es wurde kein Marken-Klarspüler verwendet.
- Vorratsbehälter für den Klarspüler ist leer.

Auf Gläsern und Geschirr sind Schlieren, Streifen, milchige Flecken oder blauschimmernder Belag.

- Klarspülerdosierung niedriger einstellen.

Auf Gläsern und Geschirr sind angetrocknete Wassertropfen.

- Klarspülerdosierung höher einstellen.
- Der Reiniger kann die Ursache sein. Kontaktieren Sie den Kundenberater des Reinigungsmittelherstellers.

Glaskorrosion

- Kontaktieren Sie den Kundenberater des Reinigungsmittelherstellers.

Entsorgung

Verpackungsmaterial

Die Verpackungsmaterialien sind umweltverträglich und wiederverwertbar. Die Kunststoffteile sind gekennzeichnet, z. B. >PE<, >PS< etc. Entsorgen Sie die Verpackungsmaterialien entsprechend ihrer Kennzeichnung bei den kommunalen Entsorgungsstellen in den dafür vorgesehenen Sammelbehältern.

Altgerät

Das Symbol auf dem Produkt oder seiner Verpackung weist darauf hin, dass dieses Produkt nicht als normaler Haushaltsabfall zu behandeln ist, sondern an einem Sammelpunkt für das Recycling von elektrischen und elektronischen Geräten abgegeben werden muss. Durch Ihren Beitrag zum korrekten Entsorgen dieses Produkts schützen Sie die Umwelt und die Gesundheit Ihrer Mitmenschen. Umwelt und Gesundheit werden durch falsches Entsorgen gefährdet. Weitere Informationen über das Recycling dieses Produkts erhalten Sie von Ihrem Rathaus, Ihrer Müllabfuhr oder dem Geschäft, in dem Sie das Produkt gekauft haben.

Warnung! Bei ausgedienten Geräten Netzstecker aus der Steckdose ziehen. Netzkabel abschneiden und mit dem Stecker beseitigen.
Türschloß zerstören, so daß die Tür nicht mehr schließt. Kinder können sich dadurch nicht einsperren und nicht in Lebensgefahr geraten.

Technische Daten

Fassungsvermögen:	12 Maßgedecke einschließlich Servicegeschirr
Zulässiger Wasserdruck:	0,1-1,0 MPa (= 10-100 N/cm^2 = 1-10 bar)
Elektrischer Anschluß:	Siehe Typschild am rechten Innenrand der Geschirrspülertür.
Abmessungen:	870 - 930 x 596 x 555 (H x B x T in mm)
max. Gewicht:	45 kg

CE

Hinweise für Prüfinstitute

Die **Prüfung nach EN 60704** muß bei voller Beladung mit dem Testprogramm (siehe Programmtabelle) durchgeführt werden.
Die **Prüfungen nach EN 5024**2 müssen mit vollem Salzbehälter des Wasserenthärters, mit vollem Vorratsbehälter für Klarspüler und mit dem Testprogramm (siehe Programmtabelle) durchgeführt werden.

	Volle Beladung: 12 Maßgedecke einschl. Servicegeschirr
Reinigerdosierung:	5g + 25g (Typ B)
Klarspülereinstellung:	4 (Typ III)

Einordnungsbeispiele:

Oberkorb *)

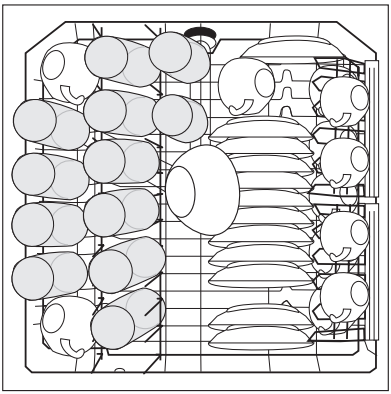

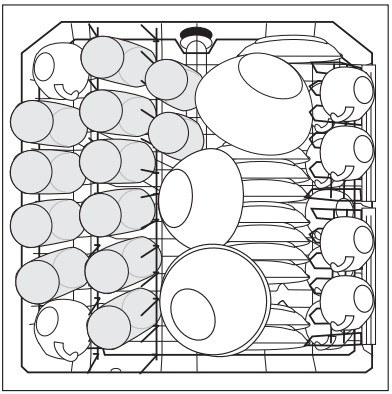

*) Eventuell auf der linken Seite vorhandene Tassenauflagen sowie eventuell vorhandene Besteckablage entfernen.

Unterkorb mit Besteckkorb*)

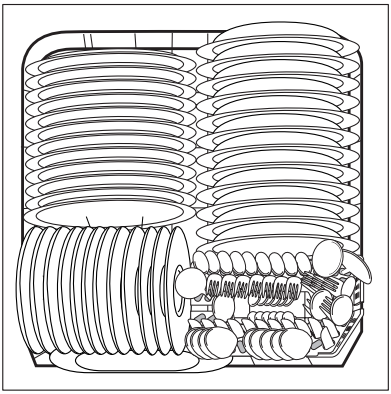

Besteckkorb

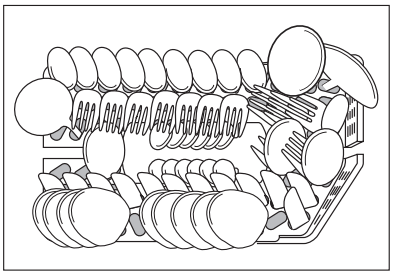

*) Eventuell auf der linken Seite vorhandene Tassenauflagen sowie eventuell vorhandene Bierglashalter einschließlich des Gestänges entfernen.

Aufstell- und Anschlussanweisung

⚠ Sicherheitshinweise für die Installation

- Den Geschirrspüler nur stehend transportieren, sonst kann Salzwasser auslaufen.
- Vor Inbetriebnahme den Geschirrspüler auf Transportschäden überprüfen. Ein beschädigtes Gerät auf keinen Fall anschließen. Wenden Sie sich im Schadensfall an Ihren Lieferanten.
- Geschirrspüler nie in Betrieb nehmen, wenn Netzkabel, Zu- /Ablaufschlauch beschädigt sind oder Bedienblende, Arbeitsplatte oder der Sockelbereich so beschädigt sind, dass das Gerät offen zugänglich ist.
- Netzstecker immer in vorschriftsmäßig installierte Schutzkontakt-Steckdose stecken.
- Vergewissern Sie sich vor Inbetriebnahme, dass die auf dem Typschild des Geräts angegebene Nennspannung und Stromart mit Netzspannung und Stromart am Aufstellort übereinstimmen. Die erforderliche elektrische Absicherung ist ebenfalls dem Typschild zu entnehmen.
- Vielfachstecker /-kupplungen und Verlängerungskabel dürfen nicht verwendet werden. Brandgefahr durch Überhitzung!
- Die Netzzuleitung des Geschirrspülers darf nur vom Kundendienst oder einem autorisierten Fachmann ausgetauscht werden.
- Ein Zulaufschlauch mit Sicherheitsventil darf nur vom Kundendienst ausgetauscht werden.

Aufstellen des Geschirrspülers

- Geschirrspüler muss standsicher und waagrecht in alle Richtungen ausgerichtet auf festem Boden aufgestellt werden.
- Um Bodenunebenheiten auszugleichen und Gerätehöhe an andere Möbel anzugleichen, Schraubfüße mit einem Schraubendreher herausschrauben.
- Der hintere Gerätefuß ist mit einem Akkuschrauber vorne am Gerät einzustellen (siehe Montageanweisung).
- Ablaufschlauch, Zulaufschlauch und Netzkabel müssen innerhalb des Sockelrücksprungs hinten frei beweglich verlegt sein, damit diese weder abgeknickt noch abgequetscht werden können.
- Der Geschirrspüler muss außerdem fest mit der durchgehenden Küchen-Arbeitsplatte oder mit den benachbarten Möbeln verschraubt sein. Diese Maßnahme ist zwingend notwendig, damit die nach VDE-Vorschrift erforderliche Kippsicherheit garantiert ist.
- Beachten Sie bei Einbau des Geschirrspülers in einen Hochschrank das AMK-Merkblatt „Zum Hocheinbau von Geschirrspülern".
  Sie können das Merkblatt unter folgender Adresse anfordern:

  AMK-Geschäftsstelle
  Postfach 240161, 68171 Mannheim
  Telefon: 0621 / 8506100
  Telefax: 0621 / 8506101
  E-Mail: info@amk.de

Integrierbarer Geschirrspüler

(siehe beiliegende Montageschablone)

Das beiliegende Montageblech dient zur einfachen Montage und zur stabilen Befestigung von geteilten Möbelplatten.

Anschließen des Geschirrspülers

Wasseranschluss

- Der Geschirrspüler kann an Kaltwasser und an Warmwasser bis max. 60 °C angeschlossen werden.
- Der Geschirrspüler darf nicht an offene Warmwassergeräte und Durchlauferhitzer angeschlossen werden.

Zulässiger Wasserdruck

Niedrigster zulässiger Wasserdruck: 0,1 MPa (= 1 bar = 10 N/cm^2)	Unter 0,1 MPa Wasserdruck ziehen Sie bitte Ihren Installateur zu Rate.
Höchster zulässiger Wasserdruck: 1 MPa (= 10 bar = 100 N/cm^2)	Bei mehr als 1 MPa Wasserdruck muss ein Druckminderventil vorgeschaltet werden (bei Ihrem Fachhändler zu beziehen).

Zulaufschlauch anschließen

Der Zulaufschlauch darf beim Anschließen nicht geknickt, gequetscht oder in sich verschlungen sein.
Zulaufschlauch mit der Schlauchverschraubung (ISO 228-1:2000) an einen Wasserhahn mit Außengewinde (¾ Zoll) anschließen. Der Zulaufschlauch ist entweder mit einer Kunststoff- oder mit einer Metall-Anschlussmutter ausgestattet:
– Anschlussmutter der Schlauchverschraubung **nur von Hand** anziehen.
Anschließend die Dichtheit visuell überprüfen (sicherstellen, dass der Wasserhahn nicht tropft).

Damit die Wasserentnahme in der Küche nicht eingeschränkt wird, empfehlen wir, einen zusätzlichen Wasserhahn zu installieren oder an den vorhandenen Wasserhahn ein Abzweigstück anzubauen.

Warnung: Stomschlaggefahr
(Gilt nur bei Geschirrspülern mit Sicherheitsventil).

Das elektrische Kabel für das Sicherheitsventil verläuft im doppelwandigen Zulaufschlauch und steht unter Spannung.

Niemals den Zulaufschlauch und das Sicherheitsventil in Wasser eintauchen.

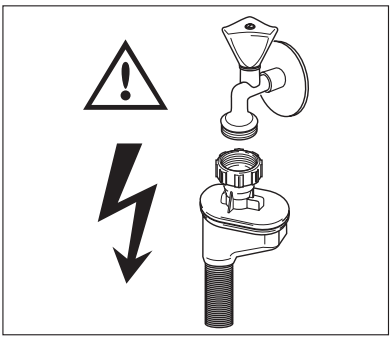

Wasserablauf

Ablaufschlauch

Der Ablaufschlauch darf nicht geknickt, gequetscht oder in sich verschlungen sein.

Anschluss des Ablaufschlauches:

– maximal zulässige Höhe: 1 Meter.
– minimal erforderliche Höhe: 40 cm über der Geräteunterkante.

Verlängerungsschläuche

- Verlängerungsschläuche sind über den Fachhandel oder unseren Kundendienst zu beziehen. Der Innendurchmesser der Verlängerungs- schläuche muss 19 mm betragen, damit die Gerätefunktion nicht gestört wird.
- Verlängerungsschläuche dürfen höchstens 4 Meter waagrecht verlegt sein und die maximal zulässige Höhe für den Anschluss des Ablaufschlauches beträgt dann 85 cm.

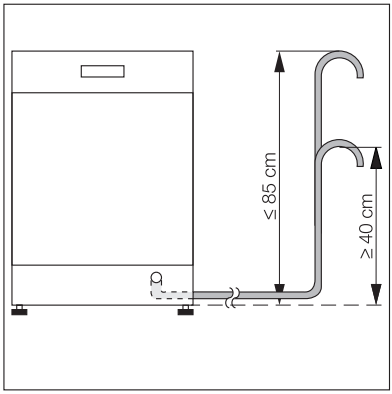

Siphonanschluss

- Die Tülle des Ablaufschlauches (ø 19 mm) passt auf alle gängigen Siphontypen. Der Außendurchmesser des Siphonanschlusses muss mindestens 15 mm sein.
- Der Ablaufschlauch muss mit der beiliegenden Schlauchschelle am Siphonanschluss befestigt werden.

Wasserschutzsystem

Zum Schutz gegen Wasserschäden ist der Geschirrspüler mit einem Wasserschutzsystem ausgestattet.
Im Fehlerfall unterbricht das Sicherheitsventil im Zulaufschlauch sofort den Wasserzulauf.

Elektrischer Anschluss

Angaben über Netzspannung, Stromart und die erforderliche Absicherung sind dem Typschild zu entnehmen. Das Typschild ist am rechten Innenrand der Geschirrspülertür angebracht.

Um den Geschirrspüler vom Netz zu trennen, Netzstecker ziehen.

Achtung:

– Die Erdung des Gerätes ist laut Sicherheitsbestimmungen gesetzlich vorgeschrieben. Der Hersteller ist nicht für die Missachtung der vorgenannten Sicherheitsmaßnahmen verantwortlich.
– Der Stecker muss nach Aufstellung des Gerätes zugänglich bleiben.

Garantie/Kundendienst

Deutschland

Der Endabnehmer dieses Gerätes (Verbraucher) hat bei einem Kauf dieses Gerätes von einem Unternehmer (Händler) in Deutschland im Rahmen der Vorschriften über den Verbrauchsgüterkauf gesetzliche Rechte, die durch diese Garantie nicht eingeschränkt werden. Diese Garantie räumt dem Verbraucher also zusätzliche Rechte ein. Dies vorausgeschickt, leisten wir, Electrolux Vertriebs GmbH, gegenüber dem Verbraucher **Garantie für dieses Gerät für den Zeitraum von 24 Monaten ab Übergabe** zu den folgenden Bedingungen:

1. Mit dieser Garantie haften wir dafür, daß dieses neu hergestellte Gerät zum Zeitpunkt der Übergabe vom Händler an den Verbraucher die in unserer Produktbeschreibung für dieses Gerät aufgeführten Eigenschaften aufweist. Ein Mangel liegt nur dann vor, wenn der Wert oder die Gebrauchstauglichkeit dieses Gerätes erheblich gemindert ist. Zeigt sich der Mangel nach Ablauf von sechs (6) Monaten ab dem Übergabezeitpunkt, so hat der Verbraucher nachzuweisen, daß das Gerät bereits zum Übergabezeitpunkt mangelhaft war. Nicht unter diese Garantie fallen Schäden oder Mängel aus nicht vorschriftsmäßiger Handhabung sowie Nichtbeachtung der Einbauvorschriften und Gebrauchsanweisungen.
2. Dieses Gerät fällt nur dann unter diese Garantie, wenn es von einem Unternehmer in einem der Mitgliedstaaten der Europäischen Union gekauft wurde, es bei Auftreten des Mangels in Deutschland betrieben wird und Garantieleistungen auch in Deutschland erbracht werden können. Mängel müssen uns innerhalb von zwei (2) Monaten nach Kenntnis angezeigt werden.
3. Mängel dieses Gerätes werden wir innerhalb angemessener Frist nach Mitteilung des Mangels unentgeltlich beseitigen; die zu diesem Zweck erforderlichen Aufwendungen, insbesondere Transport-, Wege-, Arbeits- und Materialkosten werden von uns getragen. Über diese Nachbesserung hinausgehende Ansprüche werden durch diese Garantie dem Verbraucher nicht eingeräumt.
4. Bei Großgeräten (stationär betriebene Geräte) ist im Garantiefall **unter der für den Endabnehmer kostengünstigen Rufnummer 0180 322 66 22 *** die nächstgelegene Kundendienststelle zu benachrichtigen, von welcher Ort, Art und Weise der Garantieleistungen festgelegt werden. Nachbesserungsarbeiten werden, soweit möglich, am Aufstellungsort, sonst in unserer Kundendienstwerkstatt durchgeführt.
5. Garantieleistungen bewirken weder eine Verlängerung noch einen Neubeginn der Garantiezeit für dieses Gerät; ausgewechselte Teile gehen in unser Eigentum über.
6. Mängelansprüche aus dieser Garantie verjähren in zwei (2) Jahren ab dem Zeitpunkt der Übergabe des Gerätes vom Händler an den Verbraucher, der durch Original-Kaufbeleg (Kassenzettel, Rechnung) zu belegen ist; wenn dieses Gerät gewerblich oder - bei Waschgeräten und Wäschetrocknern - in Gemeinschaftsanlagen genutzt wird, beträgt die Verjährungsfrist sechs (6) Monate.

Electrolux Vertriebs GmbH
Muggenhofer Straße 135
D-90429 Nürnberg

* EUR 0,09 / Minute (Deutsche Telekom Stand Jan. 2002)

Österreich

Sehr geehrter Kunde!

Wir, die Electrolux Hausgeräte GmbH, beglückwünschen Sie zum Erwerb eines Gerätes aus dem Electrolux Konzern. Für dieses Gerät räumen wir Ihnen, als Verbraucher im Sinne des Konsumentenschutzgesetzes gemäß den nachstehenden Bedingungen, eine besondere Garantie ein, die Ihnen zusätzliche Rechte gewährt.

1. Die Garantie beginnt mit dem Tag an dem das Gerät gekauft wurde und erstreckt sich über einen Zeitraum von 24 Monaten. Wir empfehlen daher, den Kaufbeleg unbedingt aufzubewahren.
2. Die Garantie umfasst Mängel am Gerät, die nachweislich auf einen Material- und / oder Herstellungsfehler beruhen, wenn sie uns innerhalb von 14 Tagen nach dem Auftreten angezeigt werden. Nicht unter diese Garantie fallen Schäden oder Mängel, die durch nicht vorschriftsgemäße Handhabung des Gerätes, durch Nichtbeachtung der Einbauvorschriften und Gebrauchsanweisungen und durch Reparaturen oder Eingriffe, die von Personen vorgenommen wurden, die hierzu von uns nicht ermächtigt sind, verursacht wurden. Werden unsere Geräte mit Ersatzteilen oder Zubehörteilen versehen, die keine Originalteile sind und wurde dadurch ein Defekt verursacht, ist dieser ebenfalls nicht durch die Garantie gedeckt.
   Von der Garantiezusage ausgenommen sind Verschleißteile (z.B.: Keilriemen, Kohlebürsten, Leuchtmittel, usw.).

3. Die Garantiezusage umfasst die Behebung oben dargestellter Mängel am Gerät innerhalb angemessener Frist nach Mitteilung des Mangels durch Verbesserung. Die zu diesem Zweck erforderlichen Aufwendungen, insbesondere Transport-, Weg-, Arbeits-, und Materialkosten werden von uns getragen. Über die Verbesserung hinausgehende Ansprüche werden durch diese Garantie nicht eingeräumt.
   Verbesserungsarbeiten werden, soweit möglich, am Aufstellungsort, sonst in unseren Kundendienstwerkstätten, durchgeführt. Ersetzte Teile gehen in unser Eigentum über. Es ist jeweils der Kaufbeleg mit Kauf- bzw. Lieferdatum vorzulegen.
4. Garantieleistungen bewirken weder eine Verlängerung der Garantiefrist noch setzen sie eine neue Garantiefrist in Lauf. Die Garantiefrist für ausgewechselte Teile endet mit der Garantiefrist für das ganze Gerät.
5. Weitergehende oder andere Ansprüche, insbesondere solche auf Ersatz außerhalb des Gerätes entstandener Schäden sind – soweit eine Haftung nicht zwingend gesetzlich angeordnet ist – ausgeschlossen.
6. Durch diese Garantie wird der Gewährleistungsanspruch des Kunden gegen den Händler, bei dem er das Gerät gekauft hat, weder eingeschränkt noch aufgehoben.

Wir wünschen Ihnen viel Freude mit dem neuen Gerät und erlauben uns, Sie darauf aufmerksam zu machen, dass Ihnen auch nach Ablauf der Garantie unser Werkskundendienst und unsere Servicepartner gerne mit Rat und Tat zur Verfügung stehen.
Electrolux Hausgeräte GmbH

ELECTROLUX HAUSGERÄTE GMBH			
ADRESSE HERZIGGASSE 9 A-1230 WIEN	**VERTRIEB TELEFON** (01) 866 40-200 **VERTRIEB TELEFAX** (01) 866 40-250	**KUNDENDIENST TELEFON** (01) 866 40-330 **KUNDENDIENST TELEFAX** (01) 866 40-300	**WIEN FN 98903 x** **DVR:** 0595411 **ARA LIZENZ NR. 2702** **UID:** ATU 14758207

Unsere Kundendienststellen und Servicepartner
Electrolux stellt Ihnen hiermit jene Partner vor, die dafür garantieren, dass wir Ihnen Top-Qualität mit unseren Kundendiensteinrichtungen jetzt und in Zukunft bieten.

Zentrale: Kundendienst Wien, Niederösterreich, nördliches Burgenland
Electrolux Hausgeräte GmbH
1230 Wien, Herziggasse 9
Tel. Reparaturannahme: 01/86640-330
Tel. Ersatzteile: 01/86640-315
Technische Hotline (0,88€/Min.): 0900-340090
Fax: 01/86640-300
Internet: **kundendienst@electrolux.co.at**

Kundendienststelle Oberösterreich
Hausgeräte Kundendienst GmbH
4030 Linz, Winetzhammerstraße 8
Tel.: 0732/383031
Fax: 0732/383031-23
Internet: **hg.kundendienst.linz@aon.at**

Kundendienststelle Steiermark, südliches Burgenland
A. Hell - Hausgeräteservice
8020 Graz, Asperngasse 2
Tel.: 0316/572615
Fax: 0316/572615-30

Internet: **office@a-hell.at**

Kundendienststelle Salzburg

Hausgeräte Kundendienst
Wörndl Elektro Ges.m.b.H & CO KEG
5020 Salzburg, Gnigler Straße 18

Tel.: 0662/872714

Fax: 0662/872714-4

Internet: **woerndl-kundendienst@aon.at**

Kundendienststelle Kärnten, Osttirol

Elektroservice H. Schneider
9020 Klagenfurt, Rosentalerstraße 189

Tel.: 0463/29993

Fax: 0463/29993-4

Internet: **elektroservice.schneider@aon.at**

Kundendienststelle Tirol

BEP! Hausgeräte-Kundendienst GesmbH
6020 Innsbruck, Amraser Straße 118

Tel.: 0512/392153

Fax: 0512/392153-29

Internet: **bep.innsbruck@aon.at**

Kundendienststelle Vorarlberg

Walter Stecher Elektroinstallationen
6912 Hörbranz, Lochauerstraße 2

Tel.: 05573/83651

Fax: 05573/83651-14

Internet: **stewa.strom@utanet.at**

Europäische Garantie

Für dieses Gerät besteht in den am Ende dieser Benutzerinformation aufgeführten Ländern eine Garantie von Electrolux für den Zeitraum, der in der Gerätegarantie oder andernfalls gesetzlich festgelegt ist. Wenn Sie aus einem dieser Länder in ein anderes der aufgeführten Länder ziehen, wird die Gerätegarantie unter folgenden Voraussetzungen mit übertragen:

- Die Gerätegarantie beginnt an dem Datum, an dem Sie das Gerät gekauft haben. Dies wird durch ein gültiges Kaufdokument bescheinigt, das von dem Verkäufer des Gerätes ausgestellt wurde.
- Die Gerätegarantie gilt für denselben Zeitraum und in demselben Ausmaß für Arbeitszeit und Teile, wie sie für dieses spezielle Modell oder diese spezielle Gerätereihe in Ihrem neuen Aufenthaltsland gelten.
- Die Gerätegarantie ist personengebunden, d. h. sie gilt für den Erstkäufer des Geräts und kann nicht auf einen anderen Benutzer übertragen werden.
- Das Gerät wird in Übereinstimmung mit der von Electrolux herausgegebenen Anleitung installiert und verwendet und wird nur im Privathaushalt eingesetzt, d. h. nicht für gewerbliche Zwecke genutzt.
- Das Gerät wird in Übereinstimmung mit allen relevanten Bestimmungen installiert, die in Ihrem neuen Aufenthaltsland gelten.

Die Bestimmungen dieser europäischen Garantie haben keinerlei Auswirkungen auf die Rechte, die Ihnen gesetzlich zustehen.

www.electrolux.com

Albania	+35 5 4 261 450	Rr. Pjeter Bogdani Nr. 7 Tirane
Belgique/België/ Belgien	+32 2 363 04 44	Bergensesteenweg 719, 1502 Lembeek
Česká republika	+420 2 61 12 61 12	Budějovická 3, Praha 4, 140 21
Danmark	+45 70 11 74 00	Sjællandsgade 2, 7000 Fredericia
Deutschland	+49 180 32 26 622	Muggenhofer Str. 135, 90429 Nürnberg
Eesti	+37 2 66 50 030	Mustamäe tee 24, 10621 Tallinn
España	+34 902 11 63 88	Carretera M-300, Km. 29,900 Alcalá de Henares Madrid
France	www.electrolux.fr	
Great Britain	+44 8705 929 929	Addington Way, Luton, Bedfordshire LU4 9QQ
Hellas	+30 23 10 56 19 70	4 Limnou Str., 54627 Thessaloniki
Hrvatska	+385 1 63 23 338	Slavonska avenija 3, 10000 Zagreb
Ireland	+353 1 40 90 753	Long Mile Road Dublin 12
Italia	+39 (0) 434 558500	C.so Lino Zanussi, 26 - 33080 Porcia (PN)
Latvija	+37 17 84 59 34	Kr. Barona iela 130/2, LV-1012, Riga
Lietuva	+370 5 2780609	Ozo 10A, LT 08200 Vilnius
Luxembourg	+352 42 431 301	Rue de Bitbourg, 7, L-1273 Hamm

Magyarország	+36 1 252 1773	H-1142 Budapest XIV, Erzsébet királyné útja 87
Nederland	+31 17 24 68 300	Vennootsweg 1, 2404 CG - Alphen aan den Rijn
Norge	+47 81 5 30 222	Risløkkvn. 2 , 0508 Oslo
Österreich	+43 18 66 400	Herziggasse 9, 1230 Wien
Polska	+48 22 43 47 300	ul. Kolejowa 5/7, Warszawa
Portugal	+35 12 14 40 39 39	Quinta da Fonte - Edificio Gonçalves Zarco - Q 35 2774 - 518 Paço de Arcos
Romania	+40 21 451 20 30	Str. Garii Progresului 2, S4, 040671 RO
Schweiz/Suisse/ Svizzera	+41 62 88 99 111	Industriestrasse 10, CH-5506 Mägenwil
Slovenija	+38 61 24 25 731	Electrolux Ljubljana d.o.o. Gerbiceva 98, 1000 Ljubljana
Slovensko	+421 2 43 33 43 22	Electrolux Slovakia s.r.o., Electrolux Domáce spotre- bièe SK, Seberíniho 1, 821 03 Bratislava
Suomi	www.electrolux.fi	
Sverige	+46 (0)771 76 76 76	Electrolux Service, S:t Göransgatan 143, S-105 45 Stockholm
Türkiye	+90 21 22 93 10 25	Tarlabaşı caddesi no : 35 Taksim Istanbul
Россия	+7 095 937 7837	129090 Москва, Олимпийский проспект, 16, БЦ „Олимпик“

Service

Wenn Sie einmal unsere Hilfe benötigen, erreichen Sie uns in Deutschland wie folgt:

Bei Fragen zu Bedienung oder Ausstattung Ihres Gerätes

Wenden Sie sich an den AEG-Direct Info Service:

Telefon: 0180 555 4 555 (0,12 Euro/Min)**
Internet: www.aeg-electrolux.de
E-Mail: aeg-hausgeraete.kundenservice@aeg-hausgeraete.de

Bei technischen Störungen

Prüfen Sie bitte zunächst, ob Sie mit Hilfe der Gebrauchsanweisung (Kapitel „Was tun, wenn...") das Problem selbst beheben können.
Wenn Sie das Problem nicht beheben konnten:

Rufen Sie den Kundendienst:

Telefon: 0180 322 66 22* (0,09 Euro/Min)**
Fax: 0180 580 41 41 (0,12 Euro/Min)**

Um Ihnen schnell helfen zu können, benötigen wir folgende Angaben:

– Modellbezeichnung
– Produkt-Nummer (PNC)
– Serien-Nummer (S-No.)
  (Nummern siehe Typschild)
– Art der Störung
– eventuelle Fehlermeldung, die das Gerät anzeigt

Ersatzteile, Zubehör und Pflegemittel

Telefon: 0180 500 10 76 (0,12 Euro/Min)**
Fax: 0180 500 11 94 (0,12 Euro/Min)**
Internet: www.aeg-electrolux.de
E-Mail: ersatzteile.aeg@aeg-hausgeraete.de

*) Unter dieser Rufnummer werden Sie automatisch mit der Ihrem Wohnort nächstgelegenen Niederlassung des Werkskundendienstes oder dem nächstgelegenen Service-Partner verbunden.

**) Deutsche Telekom/Stand Januar 2002

www.electrolux.com

www.aeg-electrolux.de
www.aeg-electrolux.at
www.aeg-electrolux.be
www.aeg-electrolux.lu
www.aeg.ch

117 989 73/0-00-020307-01 Änderungen vorbehalten