SIEMENS

iQ500
KA90GAI20
noFrost, Kühl-/Gefrierkombination Side by Side Türen Edelstahl antiFingerPrint

A+

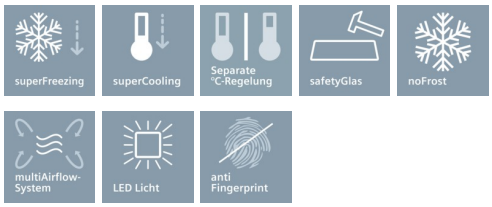

side-by-side-Kühl-Gefrier-Kombination mit noFrost-Technik, um nie wieder abzutauen sowie ice&waterDispenser und spezielles Barfach.

- ✓ Die noFrost-Technik gegen Eis- und Reifbildung, damit Sie nie mehr abtauen müssen.
- ✓ Das Barfach bietet bequemen Zugriff auf Getränke und schützt vor Energieverlust.
- ✓ Unabhängig von Kühlraumtemperatur ist die Temperatur in der hyperFresh plus ◄0°C► Box auf 4 °C, 2 °C oder 0 °C einstellbar - ideal für Obst und Gemüse, Milchprodukte oder Fisch und Fleisch.
- ✓ ice&waterDispenser mit Festwasseranschluss für Eiswürfel und Wasser nach Belieben.
- ✓ Ein A+-Kältegerät kühlt effizient.

Ausstattung

Technische Daten

Bauform : Standgerät
Dekorrahmen/ - platte : Nicht möglich
Höhe (mm) : 1770
Gerätebreite (mm) : 910
Gerätetiefe (mm) : 720
Nischenmaße (mm) : x x
Nettogewicht (kg) : 115,0
Anschlusswert (W) : 374
Absicherung (A) : 10
Türanschlag : links und rechts
Spannung (V) : 220-240
Frequenz (Hz) : 50
Approbationszertifikate : CE
Länge Anschlusskabel (cm) : 240
Lagerung bei Stromausfall (h) : 4
Anzahl Verdichter : 1
Anzahl unabhängiger Kühlkreisläufe : 1
Innenlüfter : Ja
Scharniere wechselbar : Nein
Anzahl verstellbarer Ablagen-Kühlteil (Stck) : 1
Flaschenregale : Nein
Volumen Wassertank (l) : 1,1
EAN-Nummer : 4242003678855
Marke : Siemens
Internationale Bestellbezeichnung : KA90GAI20
Energieeffizienzklasse - neu (2010/30/EC) : A+
Jährlicher Energieverbrauch (kWh/annum) - neu (2010/30/EC) : 432
Nettofassungsvermögen Kühlteil (l) - neu (2010/30/EC) : 359
Nettofassungsvermögen Gefrierteil (l) - neu (2010/30/EC) : 163
Frostfree System : Kühlschrank und Gefriergeräte
Lagerzeit bei Störung (h) : 4
Gefrierleistung (kg/24h) - neu (2010/30/EC) : 11
Klimaklasse : SN-T
Schallleistung (dB(A) re 1 pW) : 43
Art der Installation : nicht zutreffend

Zubehör

1 x Anschlussschlauch
1 x Eierablage

4 242003 678855

iQ500
KA90GAI20
noFrost, Kühl-/Gefrierkombination Side by Side Türen Edelstahl antiFingerPrint

Ausstattung

Leistung und Verbrauch

- Energie-Effizienz-Klasse: A+
- Energieverbrauch: 432 kWh/Jahr
- Nutzinhalt gesamt: 522 l
- Geräuschwert: 43 dB(A) re 1 pW
- Klimaklasse: SN-T
- Anschlusswert: 374 W

Komfort und Sicherheit

- noFrost - nie wieder abtauen!
- Außen Digitalanzeige - alles im Blick und perfekt unter Kontrolle!
- Getrennte Temperaturregelung für Kühl- und Gefrierraum
- Optische und akustische Warnung bei unzulässigem Temperaturanstieg im Gefrierabteil mit Memory-Funktion
- Akustischer Türalarm
- Eis- und Wasserspender, Barfach
- Crushed Eis, Eiswürfel oder kaltes Trinkwasser bei Betätigung der Spendertaste mit LED Beleuchtung
- Eiswürfelproduktion ca. 0.9 kg / 24 Std.
- Wasserfilter entnehmbar
- Anschlussschlauch 5,0 m lang mit 3/4" Überwurfmutter
- superKühlen
- superGefrieren
- Multi-Airflow-System
- LED Beleuchtung
- Innenausstattung mit Metall-Applikationen
- Vertikaler Stangengriff
- Gerät auf 4 Rollen, justierbar

Kühlteil

- Kühlraum: 359 l Nutzinhalt
- 3 Abstellflächen aus Sicherheitsglas, davon 1 höhenverstellbar
- 2 Fresh Boxen auf Rollen
- 1 freshProtect-Box auf Rollen - für jedes Lebensmittel die richtige Temperatur !
- 3 durchgehende Türabsteller
- MultiBox - das besondere Fach in der Tür

Gefrierteil

- Nutzinhalt Gefrieren 163 l: 157 l **** , 6 l **
- Gefriervermögen: 11 kg in 24 Std.
- Lagerzeit bei Störung: 4 Std.
- 2 transparente Gefriergut-Schubladen
- 4 Türabsteller im Gefrierraum
- Automatischer Eiswürfelbereiter
- Gefriergut-Kalender

Maße

- Gerätemaße (H x B x T): 177,0 cm x 91,0 cm x 72,0 cm

Zubehör

- 1 x Anschlussschlauch, 1 x Eierablage

iQ500
KA90GAI20
noFrost, Kühl-/Gefrierkombination
Side by Side
Türen Edelstahl antiFingerPrint
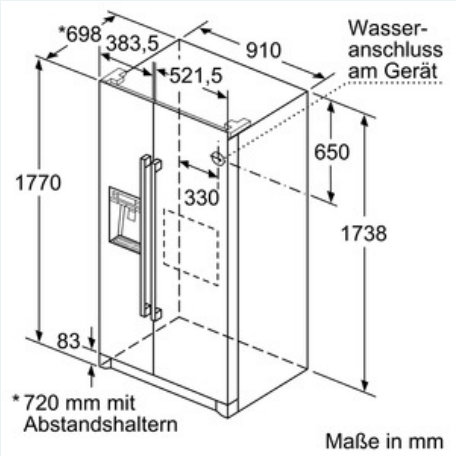
Maßzeichnungen