# Produktdatenblatt BLANCOWEGA II

Art. Nr. 526402

## Vorteil



- Kopfhebelarmatur für flexible Planung und leichte Bedienung
- Besonders geeignet für kompakte Spülen und Becken
- Auch als Color-Ausführung in perfekter Abstimmung zu farbigen Spülen und Becken aus SILGRANIT

## Farben



Verfügbare Farben

chrom

galvanisch chrom

## Lieferumfang

- Auslauf 180° schwenkbar
- Hahnlochbohrung mit Ø 35 mm erforderlich
- Kartusche mit keramischen Dichtungen
- Flexible Anschlussschläuche mit 550 mm Länge und ⅜‘‘ Mutter für besonders leichte und sichere Montage
- Patentierter Strahlregler für deutlich geringere Verkalkung
- Stabilisierungsplatte zur Erhöhung der Standfestigkeit der Küchenarmatur bei Einbau in Spülen aus Edelstahl
- ND-Ausführung mit Durchflussmengenregler zum Schutz des Boilers ausgestattet
- LGA zertifiziert
- DVGW Zertifizierung vorgesehen

## Details

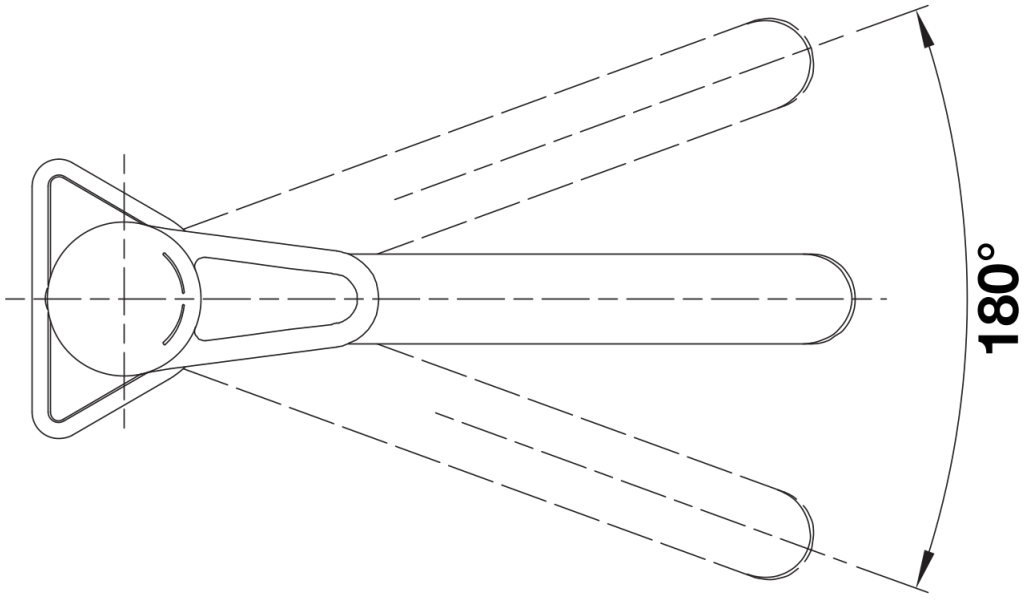


Schwenkbereich

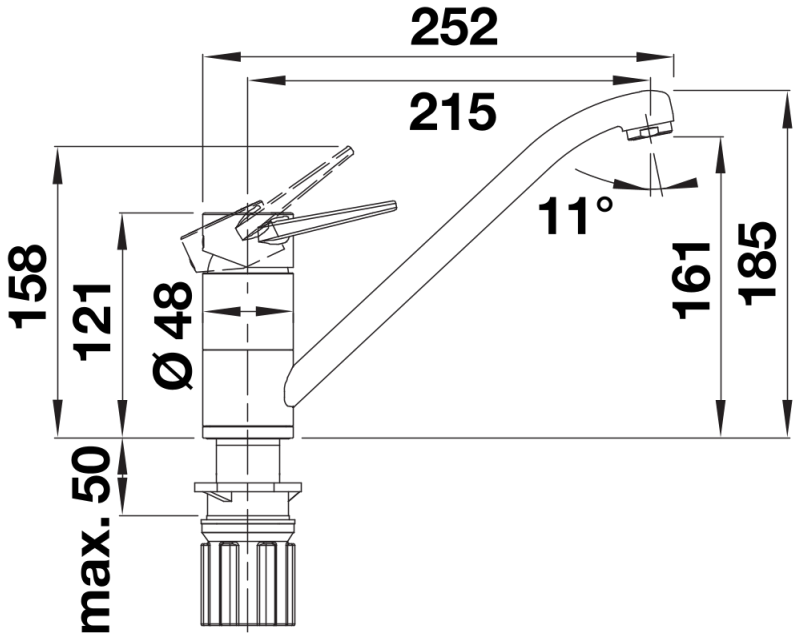


Seitenansicht