AXOR

AXOR Citterio
Elektronik-Waschtischmischer Unterputz für Wandmontage mit Auslauf 161 mm
Oberflächen: Artikelnummer: **39117830**

Merkmale

- Ausladung: 161 mm
- Strahlart: Normalstrahl
- maximale Durchflussmenge bei 3 bar: 5 l/min
- Temperatur einstellbar über Grundkörper
- Infrarot Näherungselektronik
- automatische Umgebungsanpassung der Infrarotsensorik
- Reichweite der Infrarotsensorik einstellbar (5 Einstellungen)
- 230 V / 50 Hz Netzanschluss
- Laufzeit: 10 s
- Hygienespülung aktivierbar (automatischer Wasserlauf)
- Frequenz Hygienespülung: 24 h
- Spülzeit Hygienespülung: 10 s
- Dauerspülung aktivierbar (einmaliger Wasserlauf für 180 Sekunden, geeignet zur thermischen Desinfektion)
- Reinigungsfunktion: manueller Wasserstop zur Beckenreinigung
- Anschlussart: Grundkörper
- Sicherheit geprüft und Fertigung überwacht durch TÜV SÜD Product Service GmbH
- Schmutzfangsiebe in den Anschlussschläuchen
- für eine optimale Funktion beachten Sie bitte einen Mindestabstand von Mitte Auslauf bis hintere Waschtischkante von 140 mm

Technologie

Sensor Activation

AirPower

EcoSmart

AXOR

AXOR Citterio
Elektronik-Waschtischmischer Unterputz für Wandmontage mit Auslauf 161 mm
Oberflächen: Artikelnummer: **39117830**

Produktabbildung

Maßzeichnung

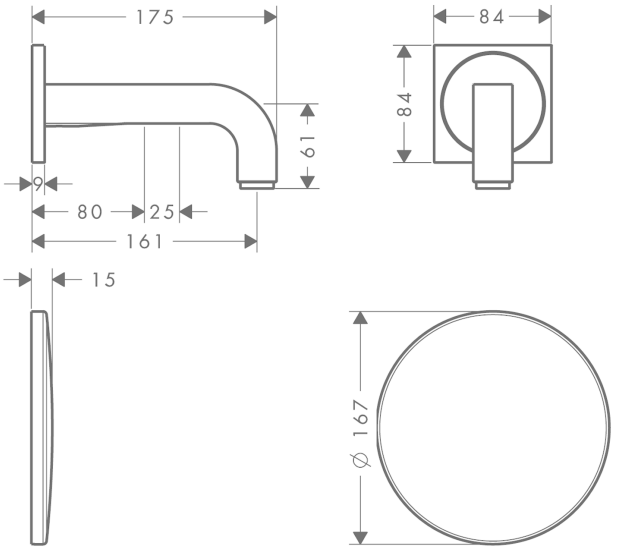

Durchflussdiagramm

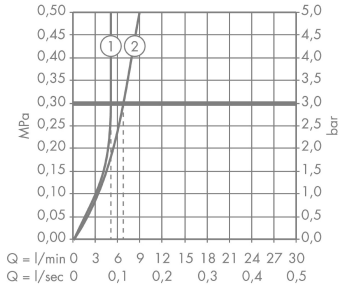

① mit Durchflussbegrenzer
② ohne Durchflussbegrenzer

AXOR

AXOR Citterio
Elektronik-Waschtischmischer Unterputz für Wandmontage mit Auslauf 161 mm
Oberflächen: Artikelnummer: **39117830**

Einbaubeispiel

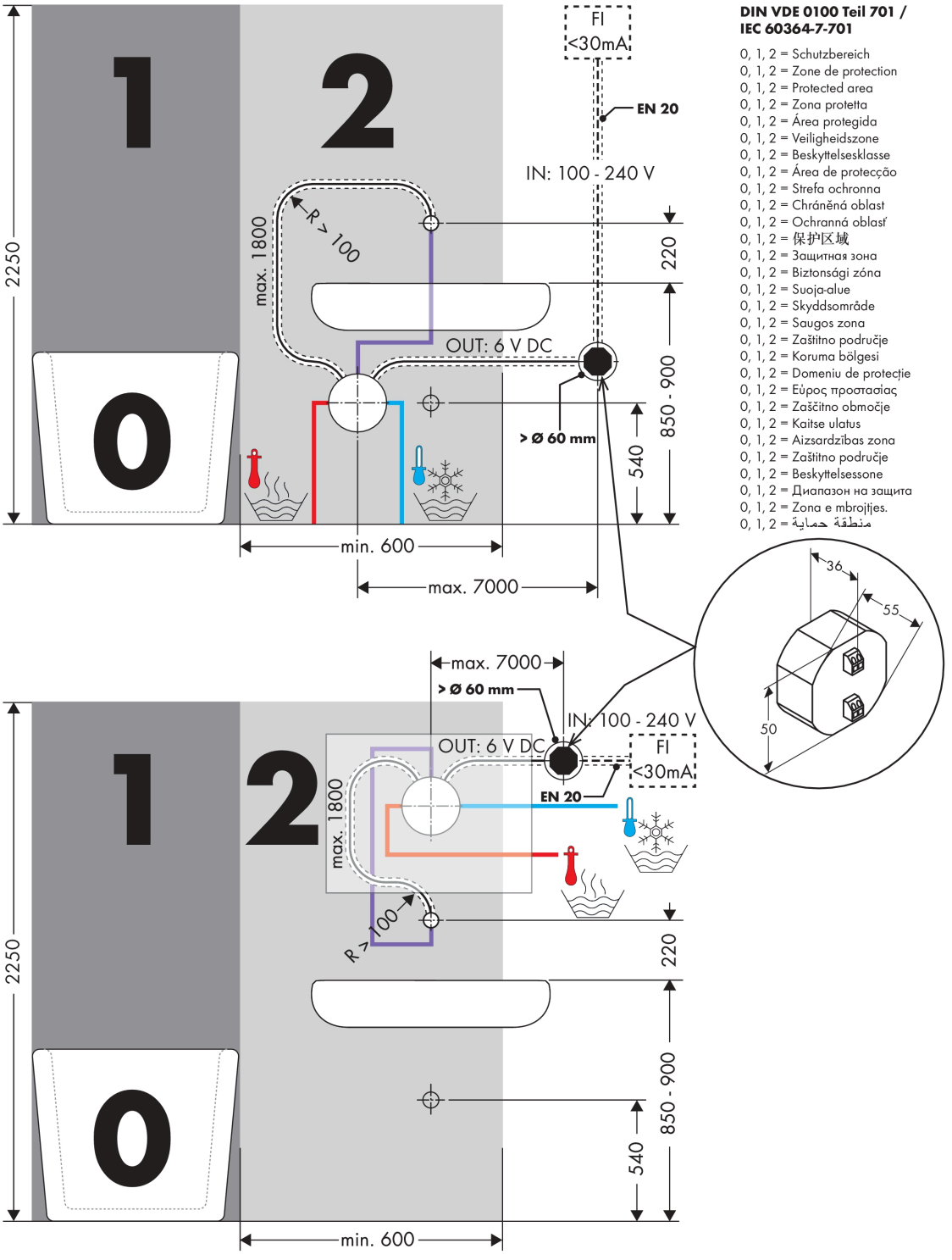

DIN VDE 0100 Teil 701 / IEC 60364-7-701

0, 1, 2 = Schutzbereich
0, 1, 2 = Zone de protection
0, 1, 2 = Protected area
0, 1, 2 = Zona protetta
0, 1, 2 = Área protegida
0, 1, 2 = Veiligheidszone
0, 1, 2 = Beskyttelsesklasse
0, 1, 2 = Área de protecção
0, 1, 2 = Strefa ochronna
0, 1, 2 = Chráněná oblast
0, 1, 2 = Ochranná oblasť
0, 1, 2 = 保护区域
0, 1, 2 = Защитная зона
0, 1, 2 = Biztonsági zóna
0, 1, 2 = Suoja-alue
0, 1, 2 = Skyddsområde
0, 1, 2 = Saugos zona
0, 1, 2 = Zaštitno područje
0, 1, 2 = Koruma bölgesi
0, 1, 2 = Domeniu de protecție
0, 1, 2 = Εύρος προστασίας
0, 1, 2 = Zaščitno območje
0, 1, 2 = Kaitse ulatus
0, 1, 2 = Aizsardzības zona
0, 1, 2 = Zaštitno područje
0, 1, 2 = Beskyttelsessone
0, 1, 2 = Диапазон на защита
0, 1, 2 = Zona e mbrojtjes.
0, 1, 2 = منطقة حماية