K3614X6
KD 231A INTEGRIERTER EINBAU-KÜHLAUTOMAT DEKORRAHMEN

COOKING PASSION SINCE 1877

A+

88,0

Ausstattung

Technische Daten

Bauform : Eingebaut
Dekorrahmen/ - platte : Möglich und im Beipack
Höhe (mm) : 874
Gerätebreite (mm) : 541
Gerätetiefe (mm) : 542
Nischenmaße (mm) : 880 x 560 x 550
Nettogewicht (kg) : 35,0
Anschlusswert (W) : 90
Absicherung (A) : 10
Türanschlag : rechts wechselbar
Spannung (V) : 220-240
Frequenz (Hz) : 50
Approbationszertifikate : VDE
Länge Anschlusskabel (cm) : 230
Anzahl Verdichter : 1
Anzahl unabhängiger Kühlkreisläufe : 1
Innenlüfter : Nein
Scharniere wechselbar : Ja
Anzahl verstellbarer Ablagen-Kühlteil (Stck) : 3
Flaschenregale : Nein
EAN-Nummer : 4242004098713
Marke : Neff
Internationale Bestellbezeichnung : K3614X6
Produktkategorie : Kühlschrank
Energieeffizienzklasse - neu (2010/30/EC) : A+
Jährlicher Energieverbrauch (kWh/annum) - neu (2010/30/EC) : 129
Nettofassungsvermögen Kühlteil (l) - neu (2010/30/EC) : 153
Nettofassungsvermögen Gefrierteil (l) - neu (2010/30/EC) : 0
Frostfree System : Nein
Gefrierleistung (kg/24h) - neu (2010/30/EC) : 0
Schallleistung (dB(A) re 1 pW) : 35
Klimaklasse : SN-ST
Art der Installation : Teilintegrierbar

Integriertes Zubehör

1 x Butterdose
1 x Eierablage

4 242004 098713

K3614X6
KD 231A INTEGRIERTER EINBAU-KÜHLAUTOMAT DEKORRAHMEN

Ausstattung

- Elektronische Temperaturregelung über LED ablesbar
- Glatter, pflegeleichter Innenraum
- Superkühlen mit automatischer Deaktivierung
- Vollautomatische Abtauung im Kühlraum
- 4 Abstellflächen aus Sicherheitsglas, davon 3 höhenverstellbar, 1 längs geteilt
- Variable Auszugschale
- Transparente Schale für Obst und Gemüse, abgedeckt durch Sicherheitsglasplatte
  mit Wellenboden und Feuchteregulierung
- Butter-/Käsefach mit Klappe
- Besonders helle Deckenbeleuchtung

Technische Informationen

- Energie- Effizienz-Klasse: A+ kWh/Jahr: 129
- Energieverbrauch 0.335 kWh /24 Std.
- Nutzinhalt gesamt: 153 l
- Türanschlag rechts, wechselbar
- Klimaklasse SN-ST
- Gerätemaße (H x B x T): 87.4 x 54.1 x 54.2 cm
- Geräuschwert: 35 dB(A) re 1 pW

K3614X6
KD 231A INTEGRIERTER EINBAU-KÜHLAUTOMAT
DEKORRAHMEN
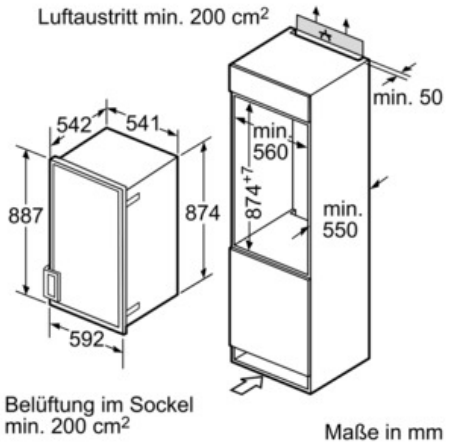
Maßzeichnungen