Installationsanleitung | Installation manual

HAGOR® Products GmbH

AV MOUNTING? WE TAKE CARE!

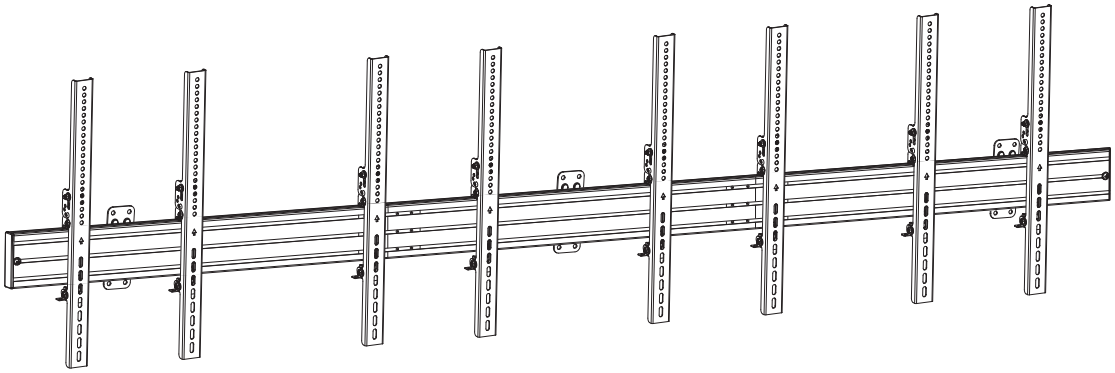

CPS Menuboard W4P 46 - 65”

Art.-Nr. / Item no.: 3310



DE

Achtung!

Technische Geräte stellen einen beträchtlichen Wert dar. Sie sollten daher bei der Installation vorsichtig mit den Komponenten umgehen und diese bei Bedarf schützen.

Auch sollte, falls nötig, der Installtionsbereich abgesichert werden. Herabfallende Teile können zu Verletzungen und Materialschäden führen.

Die im Lieferumfang enthaltenen Materialien sind unter Umständen nicht für die speziellen Gegebenheiten am Installationsort geeignet. Bitte prüfen Sie dies vorab und ersetzen Sie diese bei Bedarf durch geeignete Materialien. Für Schäden, die durch eine unsachgemäße Installation entstehen, übernehmen wir keine Haftung.

Falls Sie Bezüglich der Angaben in dieser Installationsanleitung unsicher sind oder noch Fragen haben wenden Sie sich an uns oder anderes ausgebildetes Fachpersonal.

GB

Caution!

Technical devices are of considerable value. You should therefore handle the components carefully during installation and protect them if necessary.

If necessary, the installation area should also be secured. Falling parts can cause injuries and material damage.

The materials included in the scope of delivery may not be suitable for the specific conditions at the installation site. Please check this before and replace them with suitable materials if necessary. We accept no liability for damage caused by improper installation.

If you are unsure about the information in these installation instructions or have any further questions, please contact us or another qualified professional.

Lieferumfang | Scope of delivery

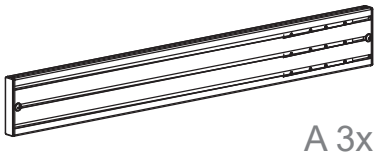

A 3x



C 2x



D 6x



E 6x



F 24x



G 2x



H M8x10 2x



I 14x



J M8x12 12x



W-A 12x



W-B 12x



W-C 12x

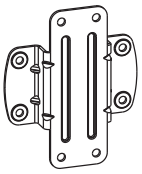

K 3x

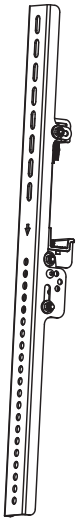

L 8x



M 8x

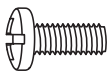

M-A 16x
M6x14

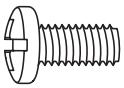

M-B 16x
M8x16



M-C 16x
M6x30

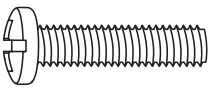

M-D 16x
M8x35



M-E 16x
D8



M-F 16x
Ø15xØ8x5

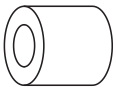

M-G 16x
Ø15xØ8x15

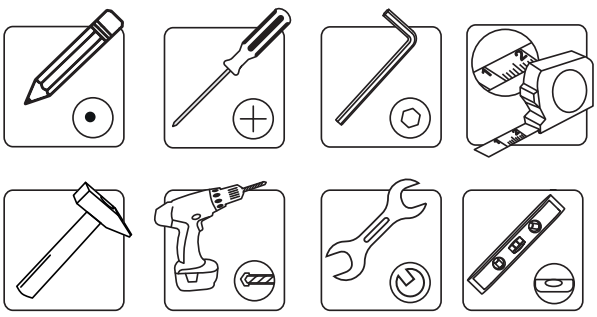

1 Rails verbinden | Connecting rails

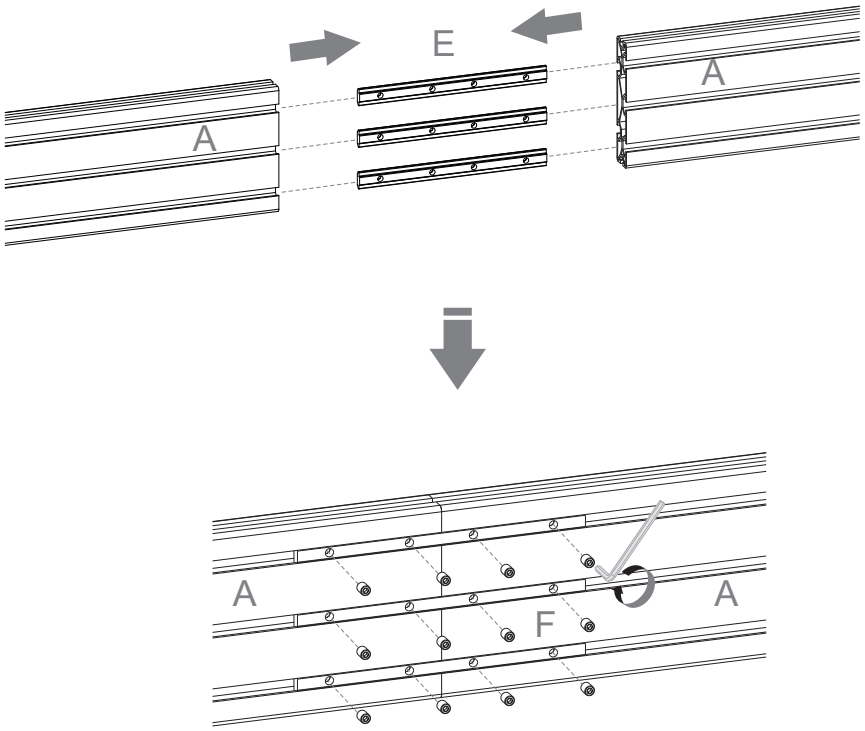

2 Wandadapter und Rails verbinden | Connect wall adapter and rails

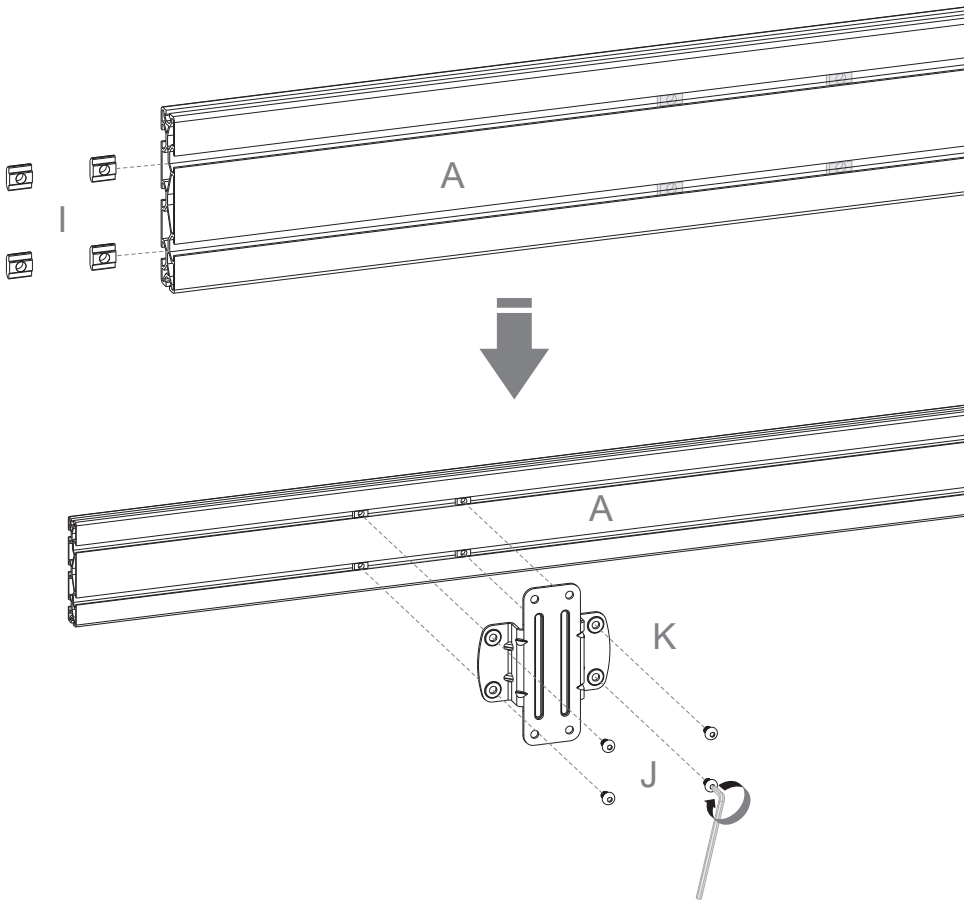

3 Endkappen aufsetzen | Put on end covers

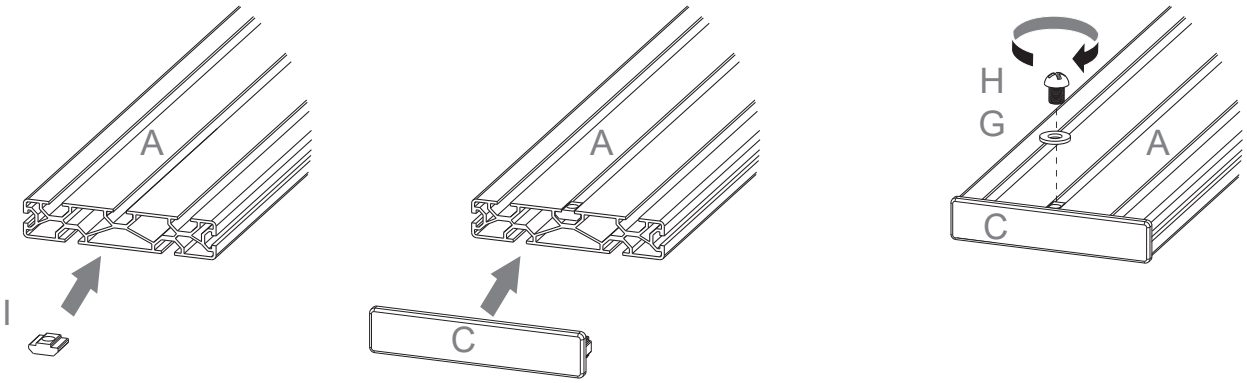

4 Wandmontage | Wall mounting

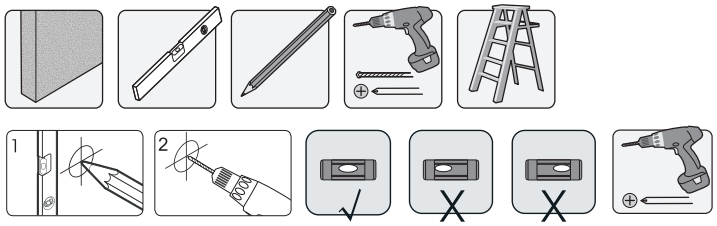

Prüfen Sie vor der Montage die Eignung der Wand!

Check the suitability of the wall before installation!

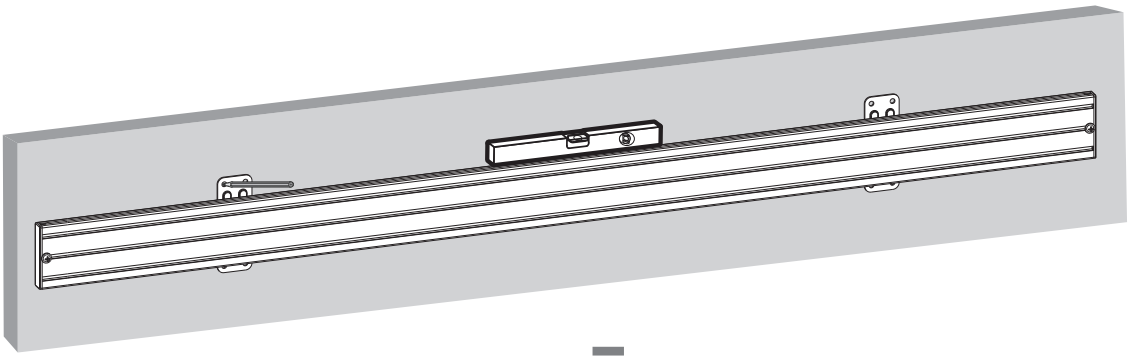

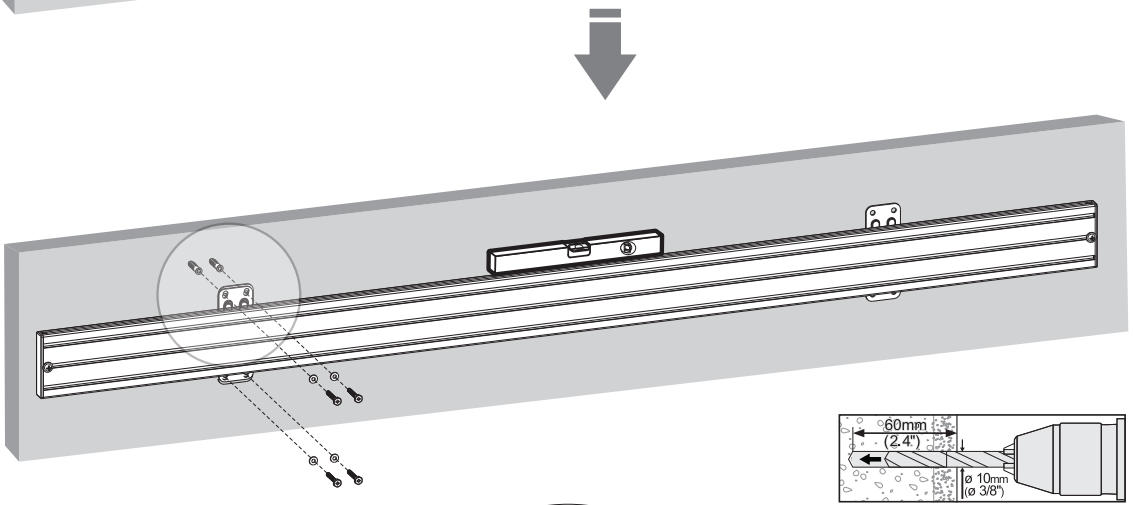

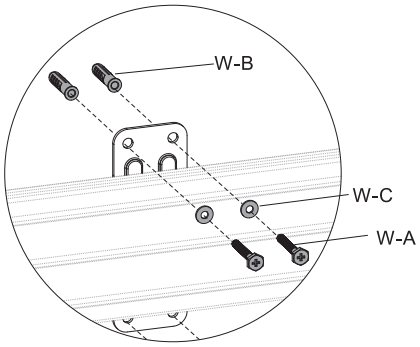

5 VESA-Arme montieren | Mount the VESA arms

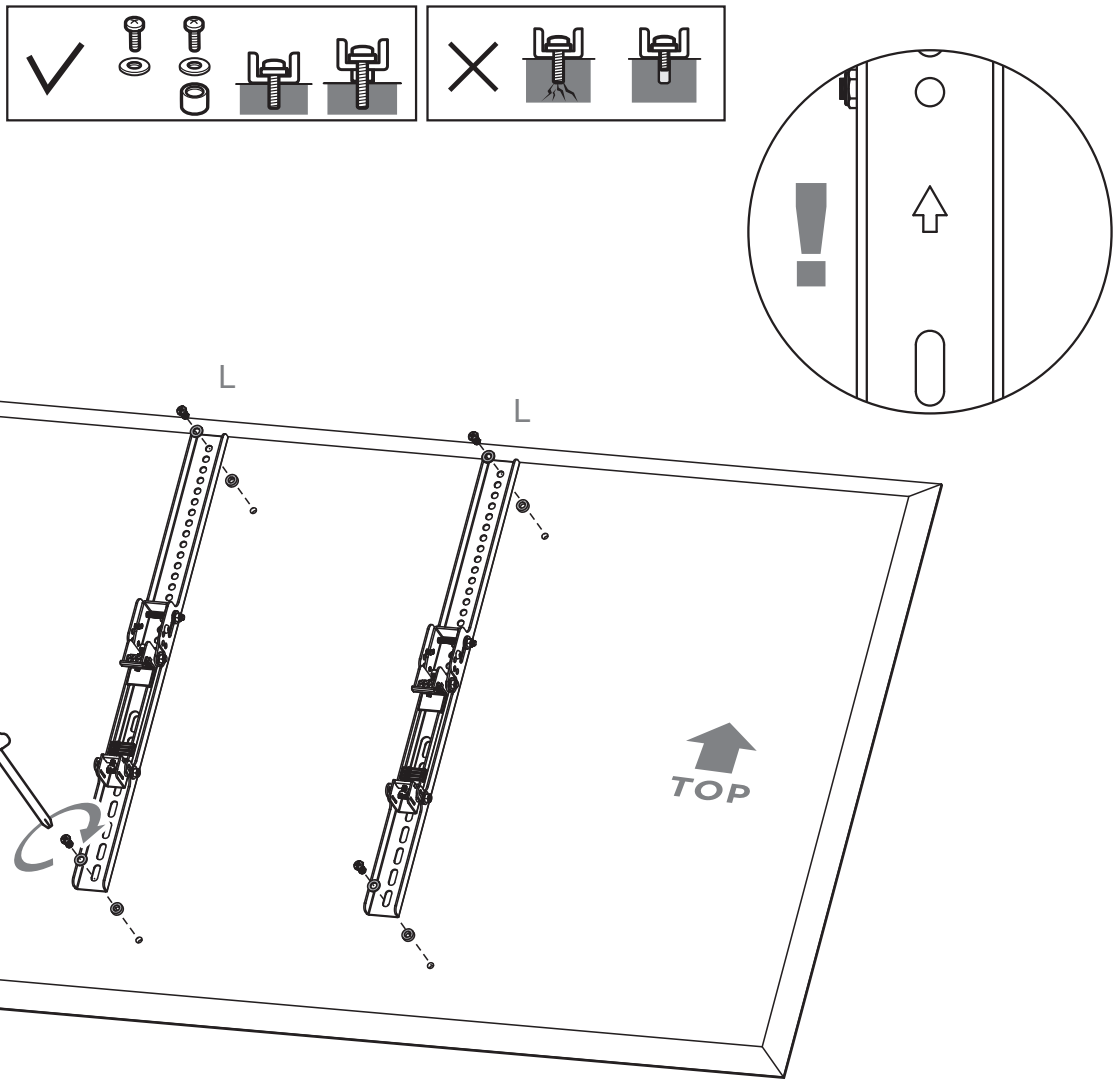

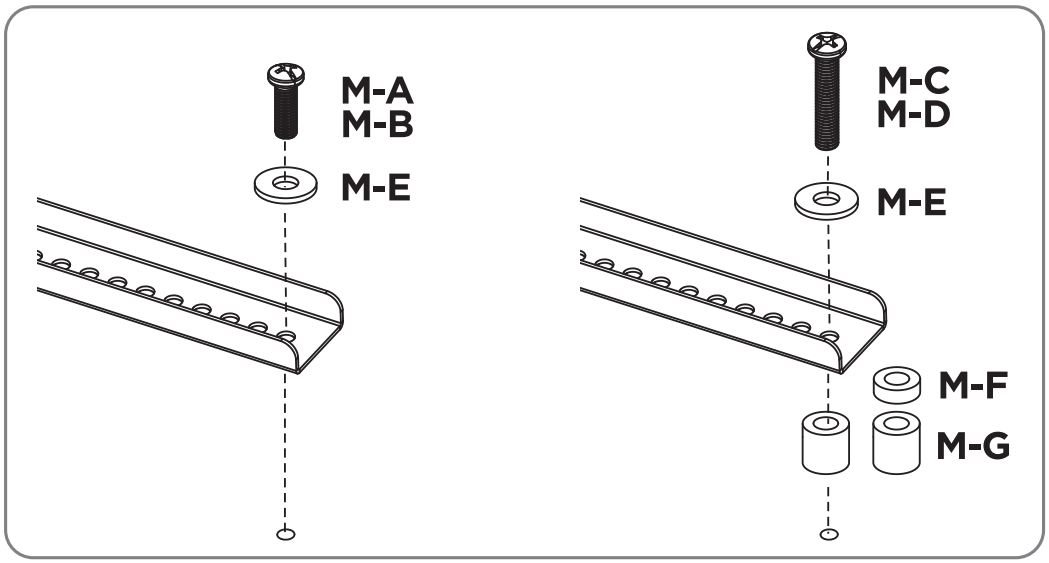

6 Bildschirme einhängen | Hang up screens

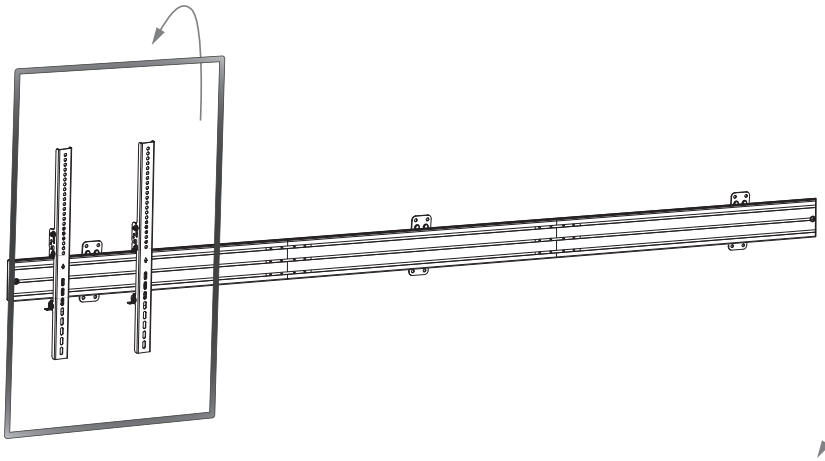

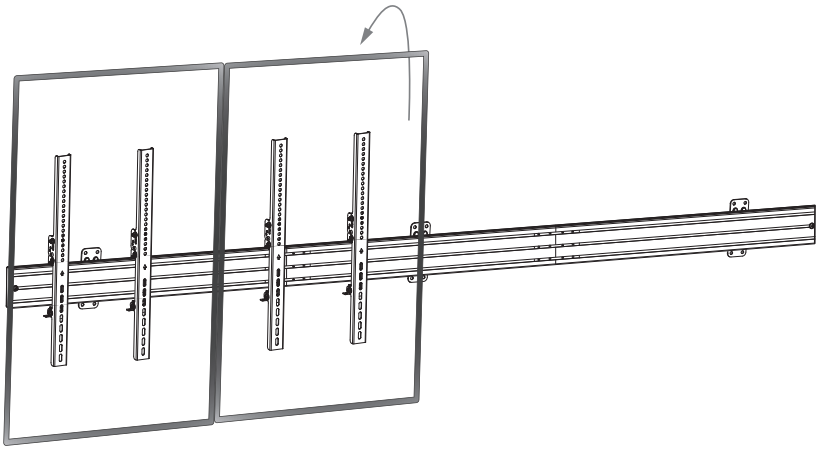

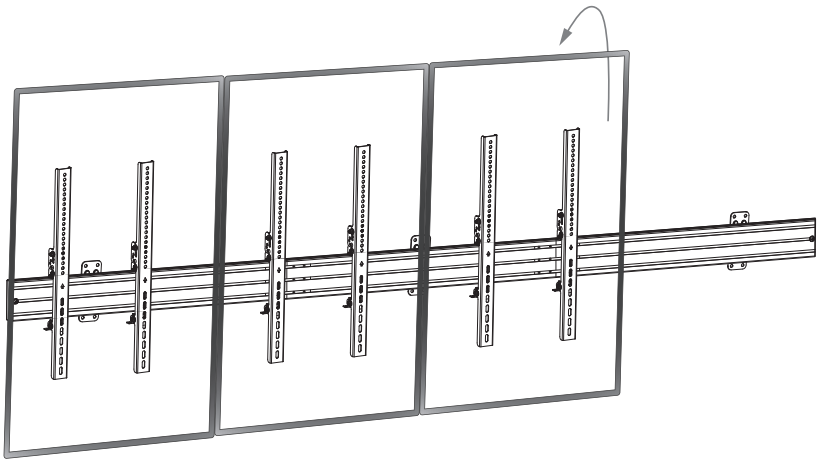

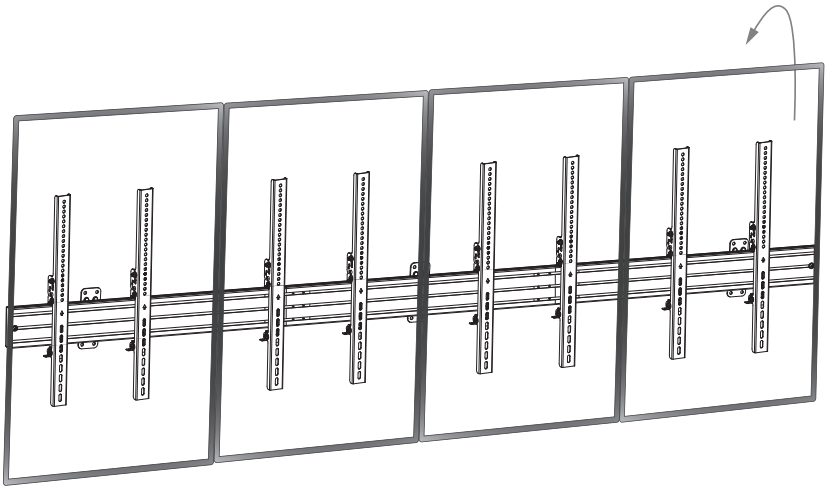

7 Sicherungsschrauben | Locking screws

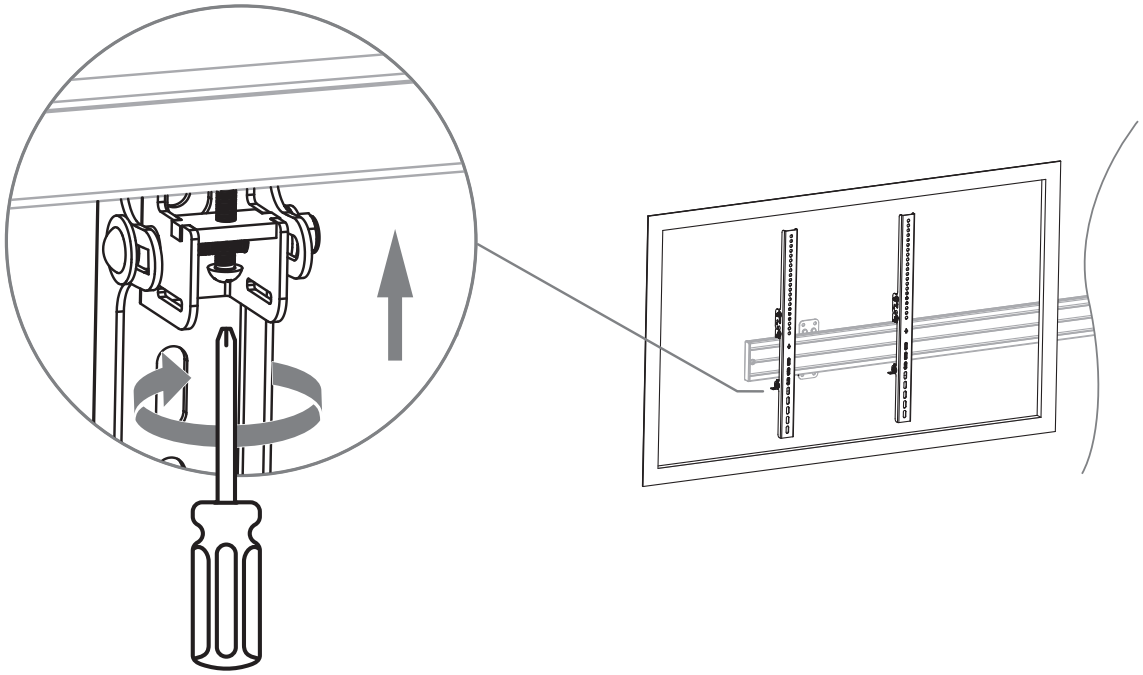

8 Höhenjustage | Height adjustment

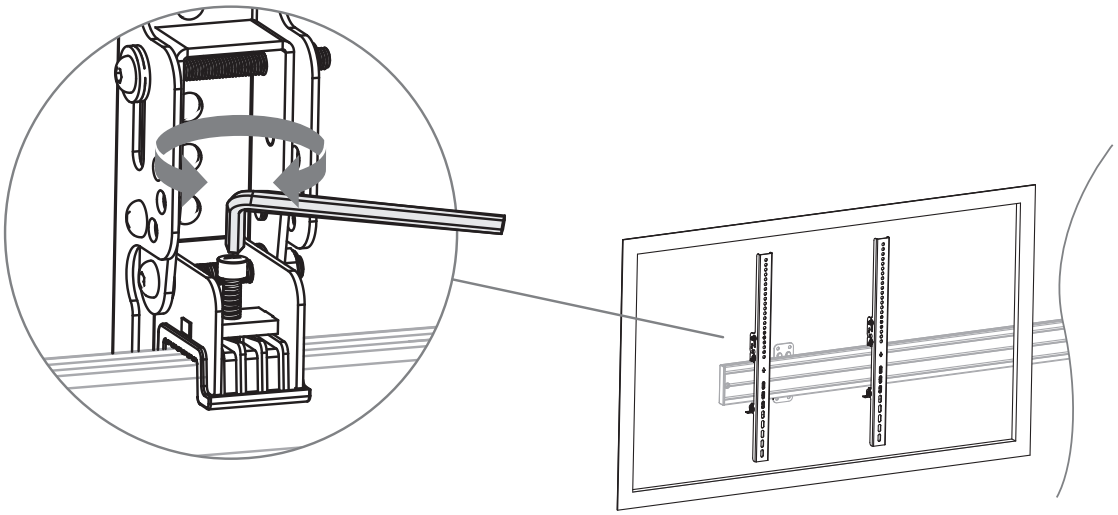

9 Neigungseinstellung | Tilt adjustment

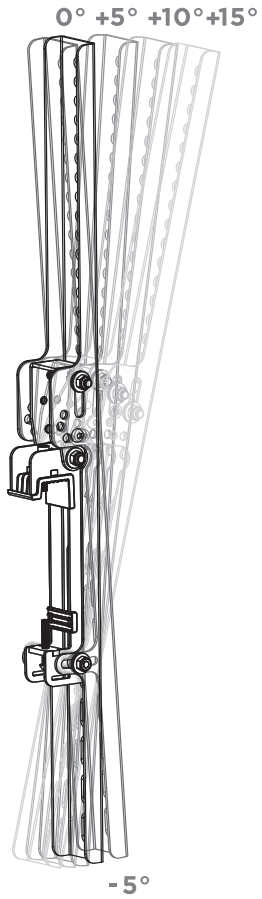

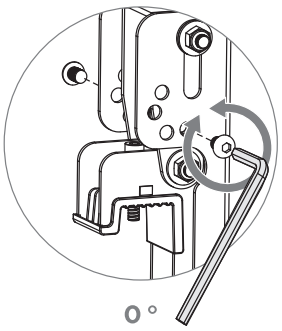

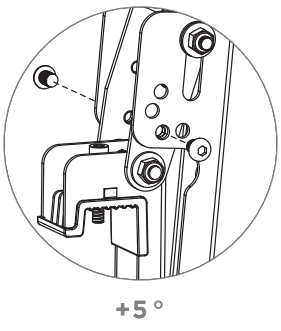

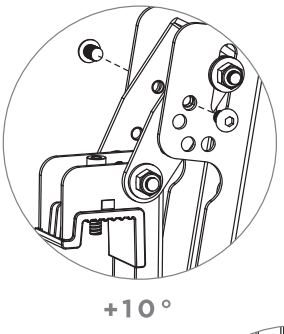

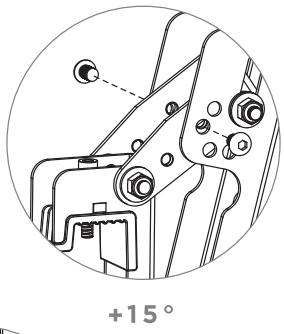

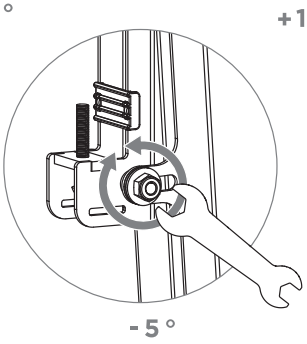

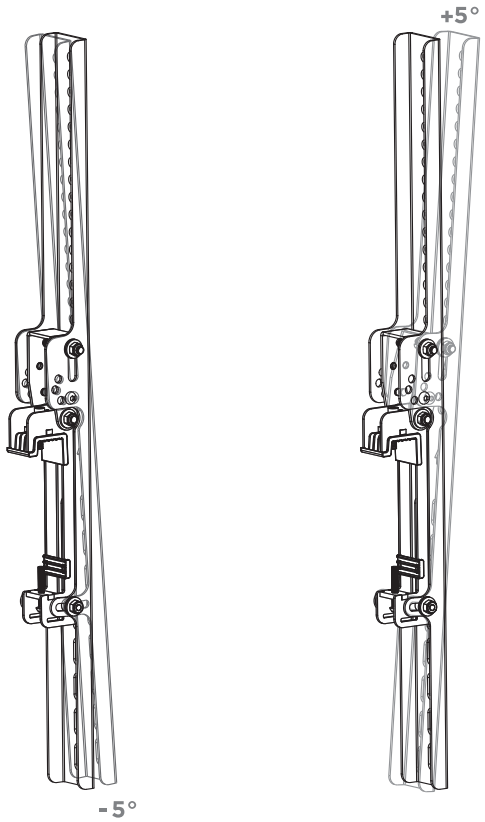

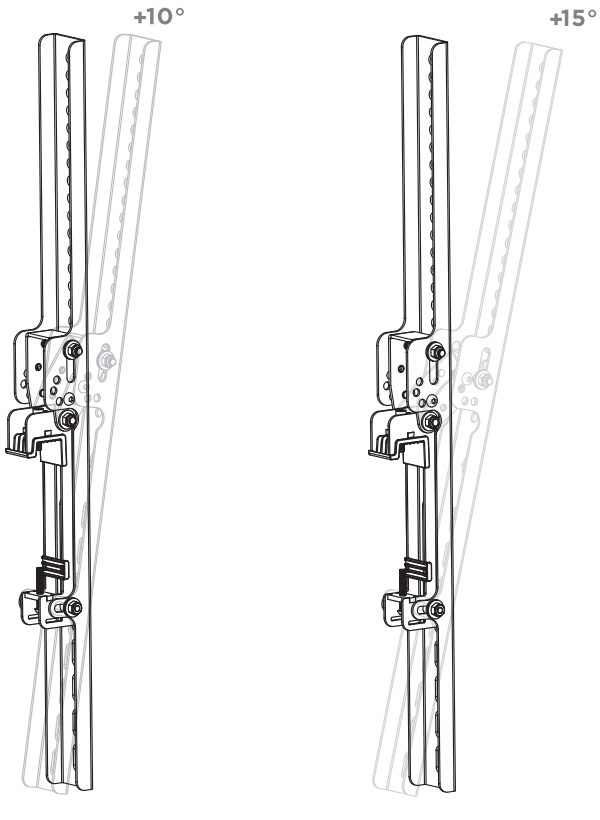

10 Kabelmanagement | Cable management

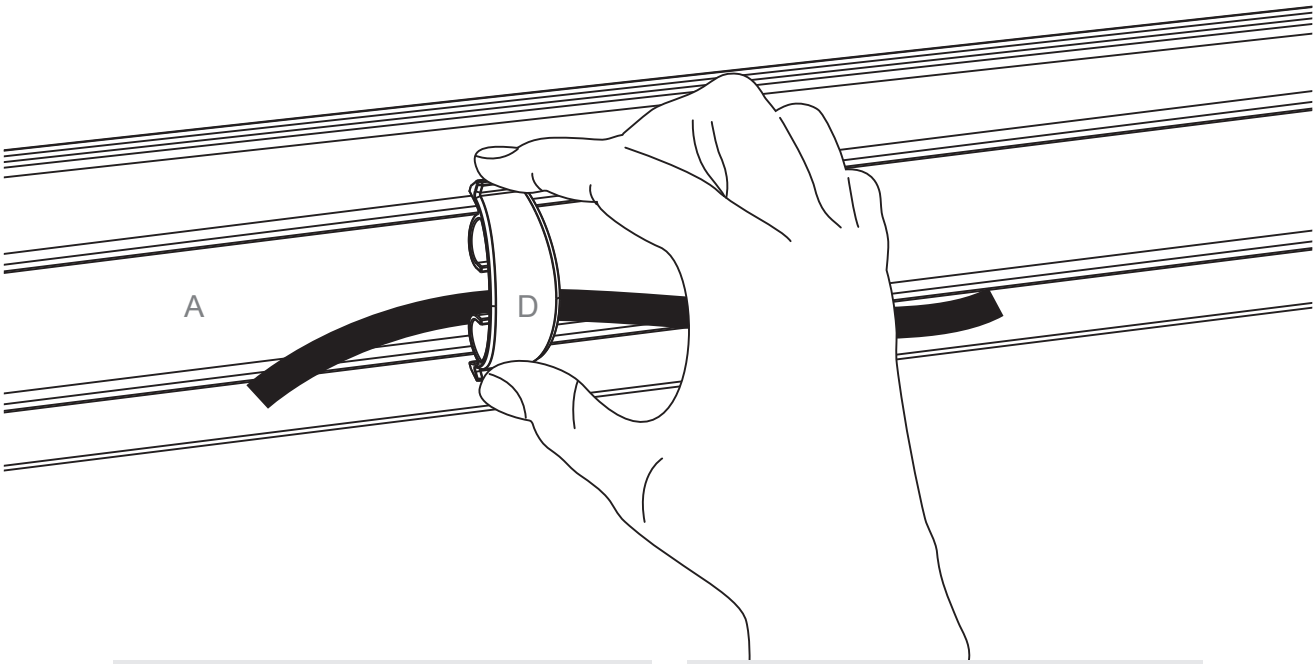

Kabelmanagement auf beiden Seiten des Rails möglich

Cable management possible on both sides of the rail

Optional

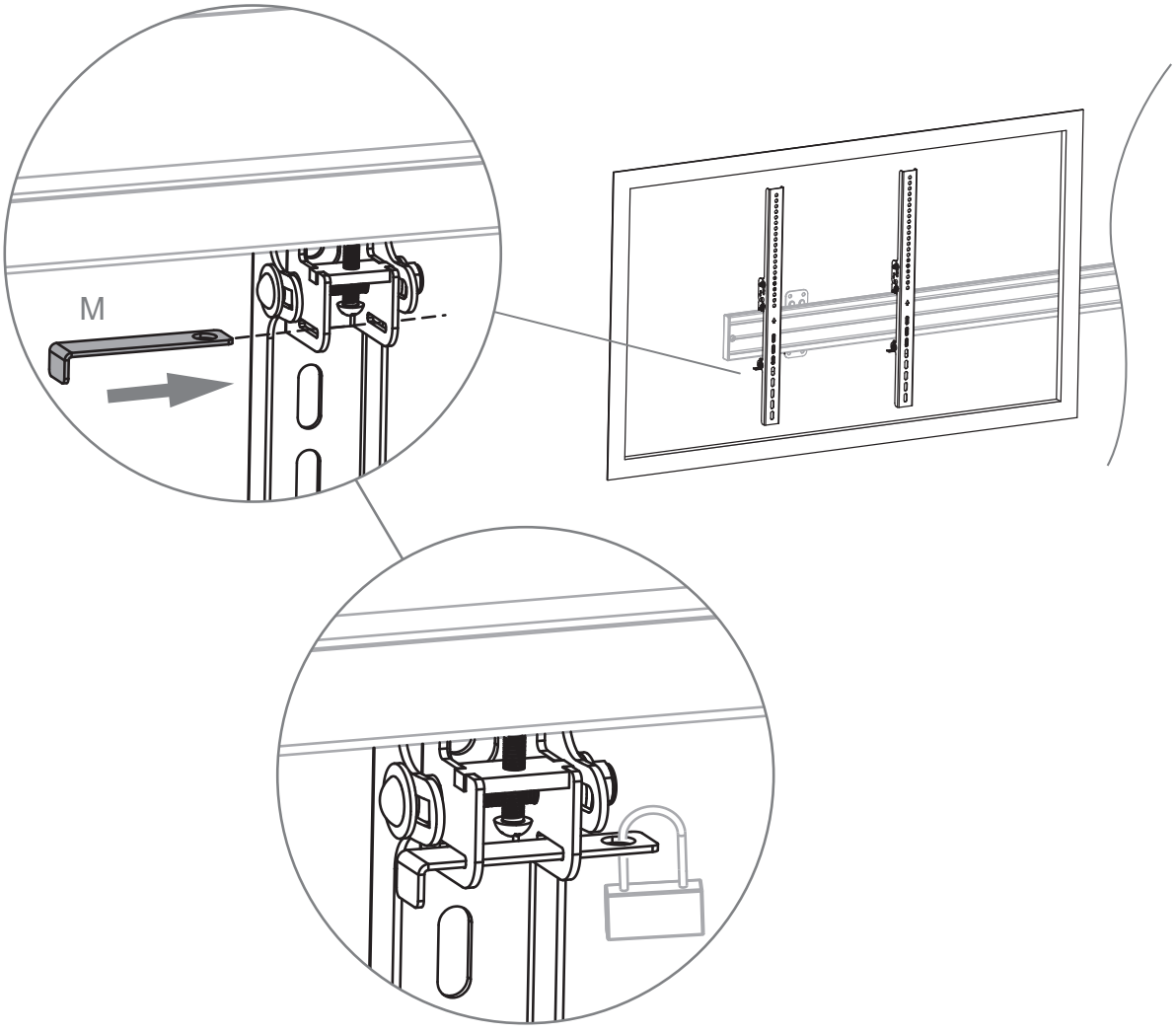

Abmessungen | Dimensions

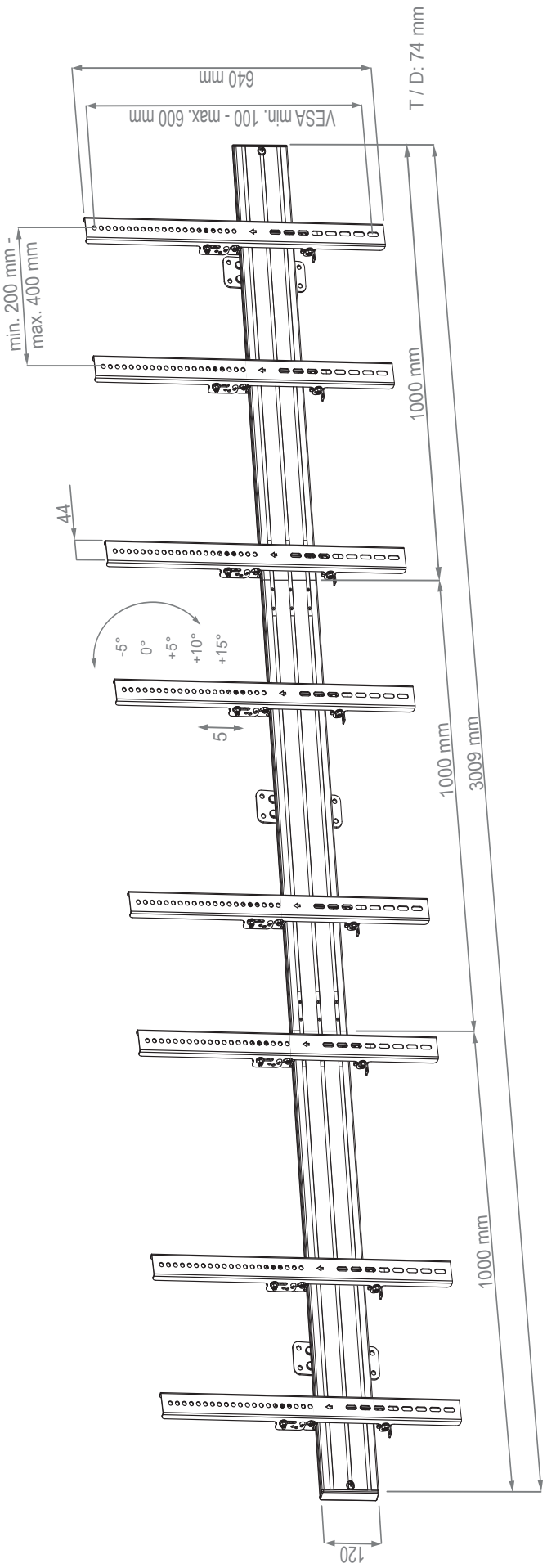



HAGOR Products GmbH | Oberbecksener Straße 97 | D-32547 Bad Oeynhausen | Telefon: +49(0)57 31-7 55 07-0 | Mail: info@hagor.de