SIEMENS

iQ100
EH675ME11E
60 cm Induktions-Kochstelle, Glaskeramik

PartnerProgramm

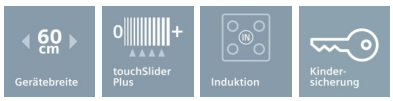

Die moderne Induktionskochstelle – schneller, sicherer, sauberer und effizienter kochen.

- ✓ Innovative Induktions-Technologie macht Kochen schneller, sauberer und sicherer.
- ✓ Kürzere Ankochzeiten mit bis zu 50% mehr Leistung dank powerBoost-Funktion.

Ausstattung

Technische Daten

Gerätetyp : Kochstelle Glaskeramik
Bauform : Eingebaut
Energiequelle : Elektro
Anzahl der Kochzonen, die gleichzeitig benutzt werden können : 4
Bedienelemente : TouchControl Basic
Nischenmaße (mm) : 51 x 560-560 x 490-500
Gerätebreite (mm) : 602
Abmessungen des Gerätes (mm) : 51 x 602 x 520
Nettogewicht (kg) : 14,0
Bruttogewicht (kg) : 15,0
Restwärmeanzeige : Getrennt
Lage der Steuerung : Vorne
Hauptoberflächenmaterial : Glaskeramik
Oberflächenfarbe : Edelstahl, schwarz
Rahmenfarbe : Edelstahl
Approbationszertifikate : AENOR, CE
Länge Anschlusskabel (cm) : 110
EAN-Nummer : 4242003417454
Elektroanschlußwert (W) : 7200
Spannung (V) : 220-240
Frequenz (Hz) : 50; 60

4 242003 417454

Sonderzubehör

HZ390090	Wok-Set 3-teilig Ø 36cm
HZ390040	4-er Set best aus 3 Töpfe + 1 Pfanne

iQ100
EH675ME11E
60 cm Induktions-Kochstelle, Glaskeramik

PartnerProgramm

Ausstattung

Profi-Ausstattung

- 4 Induktions-Kochzonen

Design:

- Facetten-Design
- Glaskeramik dekorlos
- Kombinierbar mit Glaskeramik-Kochstellen im Facetten-Design

Ausstattung:

- touchSlider-Bedienung (mono)
- 17 Leistungs-Stufen
- touchControl-Bedienung
- Timer
- countDown-Funktion
- Digitales Funktionsdisplay
- Wischschutzfunktion

Umwelt und Sicherheit:

- Topferkennung
- Kindersicherung
- Automatische Sicherheitsabschaltung
- Hauptschalter
- 2-stufige Restwärmeanzeige je Kochzone
- powerManagement Funktion

Schnelligkeit:

- powerBoost-Funktion für alle Induktions-Kochzonen möglich

Maße:

- min. Arbeitsplattenstärke: 20 mm
- Anschlusskabel (1,1 m)
- Anschlusswert: 7,2 kW

iQ100
EH675ME11E
60 cm Induktions-Kochstelle, Glaskeramik

PartnerProgramm

Maßzeichnungen

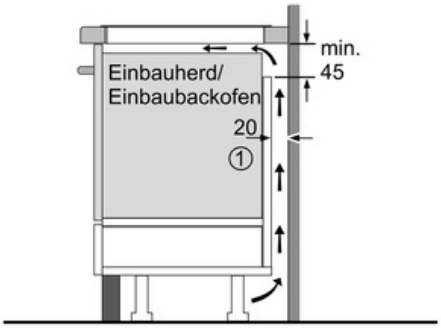

① Lüftungsspalt muß vorgesehen werden.

Maße in mm

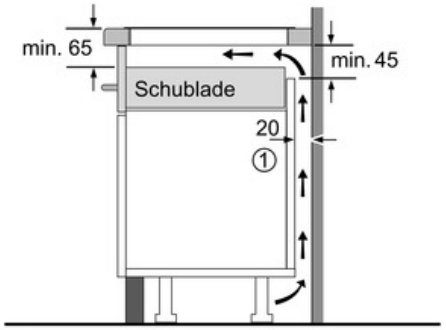

① Lüftungsspalt muß vorgesehen werden.

Maße in mm

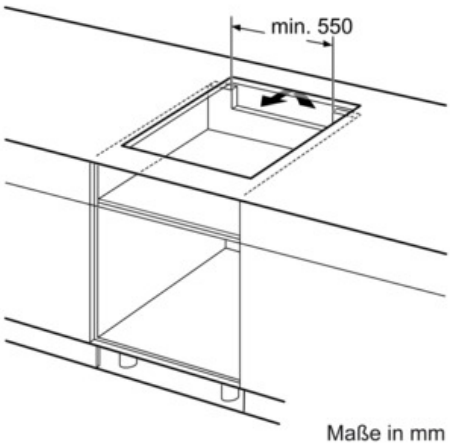

Maße in mm

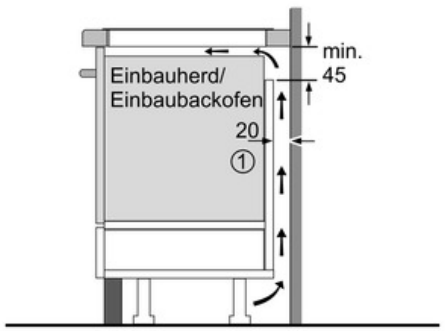

① Lüftungsspalt muß vorgesehen werden.

Maße in mm

* Mindestabstand vom Muldenausschnitt bis zur Wand
** Eintauchtiefe
*** Mit untergebautem Backofen ggf. mehr; siehe Maßanforderungen des Backofens

Maße in mm