SILVERCREST®

PDF ONLINE
www.lidl-service.com

ULTRASCHALL AROMA DIFFUSER
SADH 12 D4 / SADH 12 E4

DE AT CH

ULTRASCHALL AROMA DIFFUSER
Bedienungsanleitung

FR CH

DIFFUSEUR DE BRUME À ULTRASONS
Mode d'emploi

IT CH

DIFFUSORE DI AROMI A ULTRASUONI
Istruzioni per l'uso

IAN 466869_2404

DE AT CH

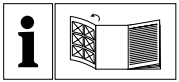

DE AT CH

Klappen Sie vor dem Lesen die Seite mit den Abbildungen aus und machen Sie sich anschließend mit allen Funktionen des Gerätes vertraut.

FR CH

Avant de lire le mode d'emploi, ouvrez la page contenant les illustrations et familiarisez-vous ensuite avec toutes les fonctions de l'appareil.

IT CH

Prima di leggere aprire la pagina con le immagini e prendere confidenza con le diverse funzioni dell'apparecchio.

DE / AT / CH	Bedienungsanleitung	Seite	1
FR / CH	Mode d'emploi	Page	23
IT / CH	Istruzioni per l'uso	Pagina	43

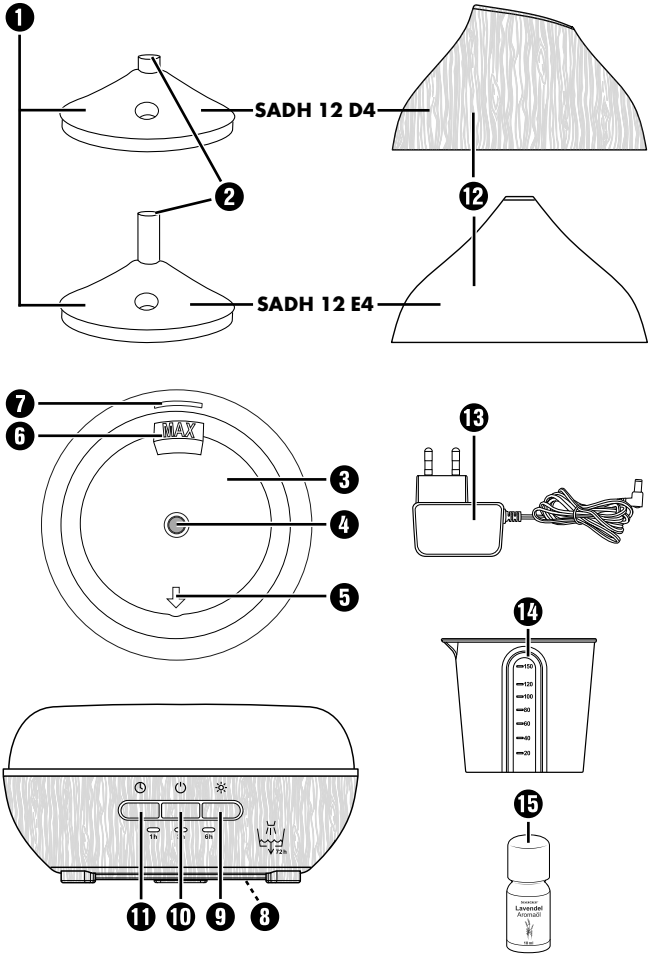
1
SADH 12 D4
2
12
SADH 12 E4
7
6
MAX
3
4
5
13
14
150
120
100
80
60
40
20
15
Lavendel
Aromaöl
10 ml
11
10
9
8

Inhaltsverzeichnis

Einführung 2
Informationen zu dieser Bedienungsanleitung 2
Bestimmungsgemäße Verwendung 2
Verwendete Warnhinweise und Symbole. 3

Sicherheit 4
Grundlegende Sicherheitshinweise 4

Teilebeschreibung 10

Vor der Inbetriebnahme 10
Lieferumfang prüfen 10
Auspacken 11
Elektrischer Anschluss 11

Bedienung und Betrieb 11
Inbetriebnahme 11
Gerät ein-/ausschalten und Farb- und Timerfunktion einstellen . . 12

Reinigung/Lagerung 13
Gerät reinigen/entkalken 13
Lagerung 14

Entsorgung 15
Gerät entsorgen 15
Verpackung entsorgen 16

Anhang. 16
Hinweise zur EU-Konformitätserklärung 16
Technische Daten 17
Garantie der Kompernaß Handels GmbH. 18
Service 21
Importeur 21

Einführung

Informationen zu dieser Bedienungsanleitung

Herzlichen Glückwunsch zum Kauf Ihres neuen Gerätes. Sie haben sich damit für ein hochwertiges Produkt entschieden. Diese Bedienungsanleitung ist Bestandteil des Aroma-Diffusers (nachfolgend als Gerät oder Produkt bezeichnet) und gibt Ihnen wichtige Hinweise für den bestimmungsgemäßen Gebrauch, die Sicherheit, den Anschluss sowie die Bedienung des Gerätes. Die Bedienungsanleitung muss ständig in der Nähe des Gerätes verfügbar sein. Sie ist von jeder Person zu lesen und anzuwenden, die mit der Bedienung und Störungsbehebung des Gerätes beschäftigt ist. Bewahren Sie diese Bedienungsanleitung auf und geben Sie diese mit dem Gerät an Nachbesitzer weiter.

Bestimmungsgemäße Verwendung

Dieses Gerät ist nur zur Erfrischung und Befeuchtung von Raumluft in geschlossenen Räumen für den privaten Gebrauch bestimmt. Eine andere oder darüber hinausgehende Benutzung gilt als nicht bestimmungsgemäß. Ansprüche jeglicher Art wegen Schäden aus nicht bestimmungsgemäßer Verwendung, unsachgemäßen Reparaturen, unerlaubt vorgenommenen Veränderungen oder Verwendung nicht zugelassener Ersatzteile sind ausgeschlossen. Das Risiko trägt allein der Benutzer. Verwenden Sie dieses Gerät nicht gewerblich.

Verwendete Warnhinweise und Symbole

In der vorliegenden Bedienungsanleitung, auf der Verpackung und dem Gerät werden folgende Warnhinweise und Symbole verwendet:

⚠	**WARNUNG!** Ein Warnhinweis mit diesem Symbol und dem Signalwort „WARNUNG“ kennzeichnet eine mögliche Gefährdungssituation, die, wenn sie nicht vermieden wird, den Tod oder eine schwere Verletzung zur Folge haben könnte.
!	**ACHTUNG!** Ein Warnhinweis mit diesem Symbol und dem Signalwort „ACHTUNG“ kennzeichnet eine mögliche Situation, die, wenn sie nicht vermieden wird, einen Sachschaden zur Folge haben könnte.
i	**Hinweis:** Ein Hinweis kennzeichnet zusätzliche Informationen, die den Umgang mit dem Gerät erleichtern.
⎓	Gleichstrom/-spannung
~	Wechselstrom/-spannung

Sicherheit

In diesem Kapitel erhalten Sie wichtige Sicherheitshinweise für den Umgang mit dem Gerät. Ein unsachgemäßer Gebrauch kann zu Personen- und Sachschäden führen.

Grundlegende Sicherheitshinweise

Beachten Sie für einen sicheren Umgang mit dem Gerät die folgenden Sicherheitshinweise:

- Kontrollieren Sie das Gerät vor der Verwendung auf äußere, sichtbare Schäden. Nehmen Sie ein beschädigtes oder heruntergefallenes Gerät nicht in Betrieb.
- Dieses Gerät kann von Kindern ab 8 Jahren und darüber sowie von Personen mit verringerten physischen, sensorischen oder mentalen Fähigkeiten oder Mangel an Erfahrung und Wissen benutzt werden, wenn sie beaufsichtigt oder bezüglich des sicheren Gebrauchs des Gerätes unterwiesen wurden und die daraus resultierenden Gefahren verstehen. Kinder dürfen nicht mit dem Gerät spielen.
- Reinigung und Benutzer-Wartung dürfen nicht von Kindern ohne Beaufsichtigung durchgeführt werden.

- ⚠ **WARNUNG!** Verpackungsmaterialien sind kein Kinderspielzeug! Halten Sie alle Verpackungsmaterialien von Kindern fern. Es besteht Erstickungsgefahr!
- Nehmen Sie keine eigenmächtigen Umbauten oder Veränderungen am Gerät vor.
- Betreiben Sie das Gerät nicht in der Nähe von Wärmequellen, wie Heizkörpern oder anderen wärmeerzeugenden Geräten.
- Setzen Sie das Gerät nicht direktem Sonnenlicht oder hohen Temperaturen aus. Anderenfalls kann es überhitzen und irreparabel beschädigt werden.
- Halten Sie offene Flammen (z. B. Kerzen) zu jeder Zeit vom Gerät fern.
- Setzen Sie das Gerät keinem Spritz- und/oder Tropfwasser aus und stellen Sie keine mit Flüssigkeit gefüllten Gegenstände wie Vasen oder offene Getränke auf oder neben das Gerät.
- Tauchen Sie das Gerät nicht in Wasser oder andere Flüssigkeiten ein!

- Stellen Sie das Gerät immer auf eine stabile und gerade Fläche. Bei Stürzen kann es beschädigt werden.
- Schalten Sie das Gerät unverzüglich aus und ziehen Sie den angeschlossenen Netzadapter vom Gerät ab, falls Sie Brandgeruch oder Rauchentwicklung feststellen. Lassen Sie das Gerät durch einen qualifizierten Fachmann überprüfen, bevor Sie es erneut verwenden.
- Verwenden Sie den Netzadapter nur in trockenen Innenräumen.
- Verwenden Sie das Gerät nur mit dem mitgelieferten Netzadapter und verwenden Sie den mitgelieferten Netzadapter nur mit dem Gerät.
- Verwenden Sie den Netzadapter nicht mit beschädigtem Stecker oder Anschlusskabel.
- Der Netzadapter und das fest angeschlossene Anschlusskabel dürfen nicht repariert werden. Im Falle eines Defektes muss der komplette Netzadapter gegen einen baugleichen ausgetauscht werden.

- Es sind keine Maßnahmen seitens der Anwender erforderlich, um das Produkt auf 50 oder 60 Hz einzustellen. Das Produkt stellt sich automatisch auf 50 bzw. auf 60 Hz ein.
- Die verwendete Steckdose muss immer leicht zugänglich sein, damit in einer Gefahrensituation der Netzadapter schnell aus der Steckdose entfernt werden kann.
- Ziehen Sie bei jedem Befüllen/Entleeren des Wasserbehälters und vor jeder Reinigung den Netzadapter aus der Netzsteckdose.
- Beachten Sie, dass hohe Luftfeuchtigkeit das Wachstum von biologischen Organismen im Umfeld fördern kann.
- Achten Sie darauf, dass Gegenstände in der Umgebung des Gerätes nicht feucht oder nass werden. Wenn Feuchtigkeit auftritt, muss der Ausstoß reduziert werden. Wenn sich der Ausstoß nicht reduzieren lässt, ist das Gerät nur periodisch zu benutzen. Es darf nicht zugelassen werden, dass aufsaugende Materialien, wie Auslegeware, Vorhänge, Gardinen oder Tischdecken feucht werden.

- Es darf kein Wasser im Wasserbehälter belassen werden, wenn das Gerät nicht benutzt wird.
- Das Gerät ist vor Lagerung zu leeren und zu reinigen. Vor dem nächsten Gebrauch ist das Gerät zu reinigen.
- **WARNUNG!** Mikroorganismen, die im Wasser oder in der Umgebung sein können, wo das Gerät verwendet oder gelagert wird, können im Wasserbehälter wachsen und in die Luft geblasen werden. Dies führt zu ernsthaften Gesundheitsrisiken, wenn das Wasser nicht erneuert und der Wassertank nicht alle 3 Tage richtig gereinigt wird.
- 72h Der Wassertank ist alle 3 Tage zu leeren und wieder zu befüllen. Vor dem Befüllen ist der Wassertank mit frischem Wasser zu reinigen. Jeglicher Ansatz, Ablagerungen, Schmutzfilm, der sich an den Flächen des Wassertanks oder inneren Flächen gebildet hat, ist zu entfernen. Alle Oberflächen sind trocken zu reiben.
- Das Gerät darf nur mit sauberem Leitungswasser oder zusätzlich mit ätherischen Ölen (Aromaöle) benutzt werden.

- Das Gerät niemals mit unverdünnten Aromaölen betreiben, um Beschädigungen am Gerät zu vermeiden.
- Es dürfen nur Aromaöle verwendet werden, die den nationalen Gesundheitsanforderungen entsprechen. Der Gebrauch anderer Substanzen kann eine Vergiftung oder Brandgefahr verursachen.
- Die Aromaöle dürfen nicht in die Hände von Kindern gelangen.
- Die Aromaöle immer unter Verschluss aufbewahren.
- Sie dürfen die Aromaöle keinesfalls einnehmen oder auf die Haut, Haare oder Schleimhäute auftragen.
- Beachten Sie auch die Warnungen auf dem Kennzeichnungsetikett der Aromaöle:

Symbol	Bedeutung
	Bedienungsanleitung lesen und beachten!
	ACHTUNG! Kann allergische Hautreaktionen verursachen.

Teilebeschreibung

(Abbildungen siehe Ausklappseite)

❶ Deckel
❷ Dampfaustrittsöffnung
❸ Wasserbehälter
❹ Keramikscheibe
❺ Ausgieß-Richtungspfeil
❻ Maximale Füllhöhe (**MAX**)
❼ Lüftungsschlitz
❽ Steckerbuchse
❾ ☼-Taste
❿ ⏻-Taste
⓫ ◷-Taste
⓬ Abdeckung
⓭ Netzadapter
⓮ Messbecher
⓯ Aromaöl

Vor der Inbetriebnahme

Lieferumfang prüfen

Das Gerät wird standardmäßig mit folgenden Komponenten geliefert:

- Ultraschall Aroma Diffuser SADH 12 D4/ SADH 12 E4
- Netzadapter
- Messbecher
- 1x 10 ml Aromaöl (Lavendel)
- Bedienungsanleitung

Auspacken

- Entnehmen Sie alle Teile des Gerätes und diese Bedienungsanleitung aus dem Karton.
- Entfernen Sie sämtliches Verpackungsmaterial vom Gerät.

Elektrischer Anschluss

ACHTUNG!
(1) Vergleichen Sie vor dem Anschließen des Gerätes die Angaben zur benötigten Eingangsspannung auf dem Typenschild mit der für den Betrieb vorgesehenen Spannungsquelle. Diese Daten müssen übereinstimmen, damit keine Schäden am Gerät auftreten. (2) Vergewissern Sie sich, dass das Kabel des Netzadapters ⓭ unbeschädigt ist und nicht über heiße Flächen und/oder scharfe Kanten verlegt wird, sonst wird es beschädigt. (3) Achten Sie darauf, dass das Kabel des Netzadapters ⓭ nicht straff gespannt oder geknickt wird.

- Verbinden Sie den Netzadapter ⓭ mit dem Gerät, indem Sie den Stecker in die Steckerbuchse ❽ an der Unterseite des Geräts einstecken.

Bedienung und Betrieb

Inbetriebnahme

ACHTUNG!
Öl-Tropfen können unter Umständen Schäden an der Möbeloberfläche verursachen. Legen Sie gegebenenfalls eine Unterlage unter das Gerät.

- Stellen Sie das Gerät auf einen ebenen und stabilen Untergrund.
- Nehmen Sie die Abdeckung ⓬ und den Deckel ❶ ab.

- Füllen Sie den Wasserbehälter ❸ mit Hilfe des beigefügten Messbechers ⓮ mit min. 20 ml bzw. max. 300 ml sauberem Leitungswasser. Beachten Sie die mit **MAX** gekennzeichnete maximale Füllhöhe ❻.
- Fügen Sie dem Wasser 2-4 Tropfen des gewünschten Öls bei.
- Setzen Sie anschließend den Deckel ❶ und die Abdeckung ⓬ wieder auf den Wasserbehälter ❸.
- Stecken Sie den Netzadapter ⓭ in die Steckdose.

Gerät ein-/ausschalten und Farb- und Timerfunktion einstellen

- Drücken Sie die ⏻-Taste ❿, um das Gerät einzuschalten. Die Duftnebelproduktion startet.
- Drücken Sie die ☼-Taste ❾, um die Farbwechselfunktion zu starten. Die Beleuchtung der Tasten erscheint in der aktuellen Farbe.
- Drücken Sie erneut die ☼-Taste ❾, um die aktuelle Farbe zu fixieren. Durch weiteres Drücken der ☼-Taste ❾ können Sie sich gezielt eine Farbe aussuchen.
- Halten Sie die ☼-Taste ❾ für zwei Sekunden gedrückt, um die Beleuchtung auszuschalten.
- Drücken Sie die ◷-Taste ⓫, um die Timerfunktion mit 1 Stunde (1 h) zu starten. Drücken Sie erneut bzw. mehrfach die ◷-Taste ⓫, um 3 Stunden (3 h) oder 6 Stunden (6 h) einzustellen oder die Timerfunktion wieder auszuschalten. Die blaue LED zeigt die eingestellte Zeit an. Wenn keine LED leuchtet, ist die Timerfunktion ausgeschaltet. Das Gerät schaltet sich nach der eingestellten Zeit automatisch aus.
- Drücken Sie bei eingeschaltetem Gerät die ⏻-Taste ❿, um das Gerät sofort auszuschalten. Die Duftnebelproduktion und die ggf. eingeschaltete Beleuchtung werden abgeschaltet.

ⓘ **Hinweis:** Das Gerät schaltet sich automatisch aus, sobald die Flüssigkeit im Wasserbehälter ❸ aufgebraucht ist.

ⓘ **ACHTUNG! Beschädigung des Gerätes!**
(1) Kippen Sie das Gerät niemals während des Betriebes und versuchen Sie nicht es zu entleeren. (2) Ziehen Sie unbedingt den Netzadapter ⓭ aus der Steckdose, bevor Sie das Gerät befüllen oder entleeren.

Reinigung/Lagerung

ⓘ **ACHTUNG! Beschädigung des Gerätes!**
(1) Stellen Sie sicher, dass bei der Reinigung keine Feuchtigkeit in das Gerät eindringt, um eine irreparable Beschädigung des Gerätes zu vermeiden.(2) Ziehen Sie unbedingt den Netzadapter ⓭ aus der Steckdose, bevor Sie das Gerät reinigen. (3) Entleeren Sie das Gerät nicht über dem Lüftungsschlitz ❼, um Schäden zu vermeiden. Beachten Sie zur Entleerung den Ausgieß-Richtungspfeil ❺ am Wasserbehälter ❸.(4) Versuchen Sie keinesfalls Kalkablagerungen mit spitzen oder scharfen Gegenständen zu entfernen. Das Gerät kann dadurch beschädigt werden.

Gerät reinigen/entkalken

- Reinigen Sie den Wasserbehälter ❸ nach jedem Gebrauch, um Ölrückstände möglichst vollständig zu entfernen. Verwenden Sie hierzu ein weiches, leicht angefeuchtetes Tuch. Geben Sie bei hartnäckigen Verschmutzungen einige Tropfen eines milden Spülmittels auf das feuchte Tuch.

ⓘ **Hinweis:** Um durch Aromaöle bedingte Verfärbungen im Wasserbehälter ❸ zu entfernen, verwenden Sie handelsübliches Sonnenblumenöl.

- Die am Boden des Wasserbehälters ❸ befindliche Keramikscheibe ❹ muss gelegentlich gereinigt werden, wenn die Nebelproduktion nachlässt. Verwenden Sie hierzu ein leicht angefeuchtetes Wattestäbchen.
- Reinigen Sie die Oberflächen des Gerätes mit einem weichen, trockenen Tuch.
- Verwenden Sie zum Entkalken des Gerätes ein handelsübliches flüssiges Entkalkungsmittel. Beachten Sie auch die Herstellerangaben zu Ihrem Entkalkungsmittel.
- Füllen Sie den Wasserbehälter ❸ bis zur maximalen Füllhöhe ❻ mit Entkalkungsmittel und lassen Sie es so lange einwirken, bis sich der Kalk gelöst hat.
- Schütten Sie das Entkalkungsmittel weg und reinigen Sie anschließend den Wasserbehälter ❸ mit einem weichen, leicht angefeuchteten Tuch.

Lagerung

Sollten Sie das Gerät längere Zeit nicht benutzen, trennen Sie es von der Stromversorgung und lagern es an einem sauberen, trockenen Ort ohne direkte Sonneneinstrahlung.

Entsorgung

Gerät entsorgen

Das nebenstehende Symbol einer durchgestrichenen Mülltonne auf Rädern zeigt an, dass dieses Gerät der Richtlinie 2012/19/EU unterliegt. Diese Richtlinie besagt, dass Sie dieses Gerät am Ende seiner Nutzungszeit nicht mit dem normalen Haushaltsmüll entsorgen dürfen, sondern in speziell eingerichteten Sammelstellen, Wertstoffhöfen oder Entsorgungsbetrieben abgeben müssen.

Diese Entsorgung ist für Sie kostenfrei. Schonen Sie die Umwelt und entsorgen Sie fachgerecht.

Für den deutschen Markt gilt:
Beim Kauf eines Neugerätes haben Sie das Recht, ein entsprechendes Altgerät an Ihren Händler zurückzugeben. Händler von Elektro- und Elektronikgeräten sowie Lebensmittelhändler, die regelmäßig Elektro- und Elektronikgeräte verkaufen, sind verpflichtet, bis zu drei Altgeräte unentgeltlich zurückzunehmen, auch ohne dass ein Neugerät gekauft wird, wenn die Altgeräte in keiner Abmessung größer als 25 cm sind. LIDL bietet Ihnen Rücknahmemöglichkeiten direkt in den Filialen und Märkten an.

Sofern Ihr Altgerät personenbezogene Daten enthält, sind Sie selbst für deren Löschung verantwortlich, bevor Sie es zurückgeben.

Weitere Möglichkeiten zur Entsorgung des ausgedienten Produkts erfahren Sie bei Ihrer Gemeinde- oder Stadtverwaltung.

Verpackung entsorgen

Die Verpackungsmaterialien sind nach umweltverträglichen und entsorgungstechnischen Gesichtspunkten ausgewählt und deshalb recyclebar. Entsorgen Sie nicht mehr benötigte Verpackungsmaterialien gemäß den örtlich geltenden Vorschriften.

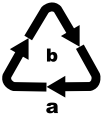

Entsorgen Sie die Verpackung umweltgerecht.
Beachten Sie die Kennzeichnung auf den verschiedenen Verpackungsmaterialien und trennen Sie diese gegebenenfalls gesondert. Die Verpackungsmaterialien sind gekennzeichnet mit Abkürzungen (a) und Ziffern (b) mit folgender Bedeutung: 1 – 7: Kunststoffe,
20 – 22: Papier und Pappe, 80 – 98: Verbundstoffe.

Anhang

Hinweise zur EU-Konformitätserklärung

Dieses Gerät entspricht hinsichtlich Übereinstimmung mit den grundlegenden Anforderungen und den anderen relevanten Vorschriften der europäischen Richtlinie für elektromagnetische Verträglichkeit 2014/30/EU, der Niederspannungsrichtlinie 2014/35/EU sowie der Ökodesign-Richtlinie 2009/125/EC.

Die vollständige EU-Konformitätserklärung ist beim Importeur erhältlich.

Technische Daten

Netzadapter	
Hersteller	Good Fortune(Huizhou) Electronics & Technology Co Ltd 3F/4F, Building 2,Hongda Industrial Zone, Buwei Ling, Weibu Villagem, Qiuchang Town, Huiyang District, Huizhou City, Guangdong Province, China Handelsregisternummer: 91441303MA550DX813 Importeur: KOMPERNASS HANDELS GMBH, BURGSTRASSE 21, 44867 BOCHUM, DEUTSCHLAND, Registergericht AG Bochum, Register number: HRB 4598
Modell	HJ-G-2400050E
Eingangsspannung	100 – 240 V ~
Eingangswechsel-stromfrequenz	50/60 Hz
Ausgangsspannung	24,0 V ⎓
Ausgangsstrom	0,5 A
Ausgangsleistung	12,0 W
Durchschnittliche Effizienz im Betrieb	84,3%
Effizienz bei geringer Last (10%)	69,9%
Leistungsaufnahme bei Nulllast	0,09 W

Netzadapter	
Stromaufnahme	0,5 A
Schutzklasse	II / ⧈ (Doppelisolierung)
Polarität	(Plus innen, Minus außen)
Schutzart	IP 20
Effizienzklasse 6	VI
kurzschlussfester Sicherheitstransformator	
Nenn-Umgebungs-temperatur (ta)	35 °C
Schaltnetzteil	

Gerät	
Eingangsspannung	24,0 V ⎓
Stromaufnahme	0,5 A
Wasserbehälterkapazität	300 ml

Garantie der Kompernaß Handels GmbH

Sehr geehrte Kundin, sehr geehrter Kunde,

Sie erhalten auf dieses Gerät 3 Jahre Garantie ab Kaufdatum.
Im Falle von Mängeln dieses Produkts stehen Ihnen gegen den Verkäufer des Produkts gesetzliche Rechte zu. Diese gesetzlichen Rechte werden durch unsere im Folgenden dargestellte Garantie nicht eingeschränkt.

Garantiebedingungen

Die Garantiefrist beginnt mit dem Kaufdatum. Bitte bewahren Sie den Kassenbon gut auf. Dieser wird als Nachweis für den Kauf benötigt.

Tritt innerhalb von drei Jahren ab dem Kaufdatum dieses Produkts ein Material- oder Fabrikationsfehler auf, wird das Produkt von uns – nach unserer Wahl – für Sie kostenlos repariert, ersetzt oder der Kaufpreis erstattet. Diese Garantieleistung setzt voraus, dass innerhalb der Dreijahresfrist das defekte Gerät und der Kaufbeleg (Kassenbon) vorgelegt und schriftlich kurz beschrieben wird, worin der Mangel besteht und wann er aufgetreten ist.

Wenn der Defekt von unserer Garantie gedeckt ist, erhalten Sie das reparierte oder ein neues Produkt zurück. Mit Reparatur oder Austausch des Produkts beginnt kein neuer Garantiezeitraum.

Garantiezeit und gesetzliche Mängelansprüche

Die Garantiezeit wird durch die Gewährleistung nicht verlängert. Dies gilt auch für ersetzte und reparierte Teile. Eventuell schon beim Kauf vorhandene Schäden und Mängel müssen sofort nach dem Auspacken gemeldet werden. Nach Ablauf der Garantiezeit anfallende Reparaturen sind kostenpflichtig.

Garantieumfang

Das Gerät wurde nach strengen Qualitätsrichtlinien sorgfältig produziert und vor Auslieferung gewissenhaft geprüft.

Die Garantieleistung gilt für Material- oder Fabrikationsfehler. Diese Garantie erstreckt sich nicht auf Produktteile, die normaler Abnutzung ausgesetzt sind und daher als Verschleißteile angesehen werden können oder für Beschädigungen an zerbrechlichen Teilen, z. B. Schalter oder Teile, die aus Glas gefertigt sind.

Diese Garantie verfällt, wenn das Produkt beschädigt, nicht sachgemäß benutzt oder gewartet wurde. Für eine sachgemäße Benutzung des Produkts sind alle in der Bedienungsanleitung aufgeführten

Anweisungen genau einzuhalten. Verwendungszwecke und Handlungen, von denen in der Bedienungsanleitung abgeraten oder vor denen gewarnt wird, sind unbedingt zu vermeiden.

Das Produkt ist nur für den privaten und nicht für den gewerblichen Gebrauch bestimmt. Bei missbräuchlicher und unsachgemäßer Behandlung, Gewaltanwendung und bei Eingriffen, die nicht von unserer autorisierten Serviceniederlassung vorgenommen wurden, erlischt die Garantie.

Abwicklung im Garantiefall

Um eine schnelle Bearbeitung Ihres Anliegens zu gewährleisten, folgen Sie bitte den folgenden Hinweisen:

- Bitte halten Sie für alle Anfragen den Kassenbon und die Artikelnummer (IAN) 466869_2404 als Nachweis für den Kauf bereit.
- Die Artikelnummer entnehmen Sie bitte dem Typenschild am Produkt, einer Gravur am Produkt, dem Titelblatt der Bedienungsanleitung (unten links) oder dem Aufkleber auf der Rück- oder Unterseite des Produktes.
- Sollten Funktionsfehler oder sonstige Mängel auftreten, kontaktieren Sie zunächst die nachfolgend benannte Serviceabteilung **telefonisch** oder per **E-Mail**.
- Ein als defekt erfasstes Produkt können Sie dann unter Beifügung des Kaufbelegs (Kassenbon) und der Angabe, worin der Mangel besteht und wann er aufgetreten ist, für Sie portofrei an die Ihnen mitgeteilte Serviceanschrift übersenden.

PDF ONLINE
www.lidl-service.com

Auf www.lidl-service.com können Sie diese und viele weitere Handbücher, Produktvideos und Installationssoftware herunterladen.

Mit diesem QR-Code gelangen Sie direkt auf die Lidl-Service-Seite (www.lidl-service.com) und können durch die Eingabe der Artikelnummer (IAN) 466869_2404 Ihre Bedienungsanleitung öffnen.

Service

DE **Service Deutschland**
Tel.: 0800 5435 111
(kostenfrei aus dem dt. Festnetz / Mobilfunknetz)
E-Mail: kompernass@lidl.de

AT **Service Österreich**
Tel.: 0800 447 744
E-Mail: kompernass@lidl.at

CH **Service Schweiz**
Tel.: 0800 56 44 33
E-Mail: kompernass@lidl.ch

IAN 466869_2404

Importeur

Bitte beachten Sie, dass die folgende Anschrift keine Serviceanschrift ist. Kontaktieren Sie zunächst die benannte Servicestelle.

KOMPERNASS HANDELS GMBH

BURGSTRASSE 21

44867 BOCHUM

DEUTSCHLAND

www.kompernass.com

Sommaire

Introduction 24
Informations relatives au présent mode d'emploi 24
Utilisation conforme 24
Avertissements et symboles utilisés 25

Sécurité 26
Consignes de sécurité essentielles 26

Description des pièces. 32

Avant la mise en service 32
Vérification du matériel livré 32
Déballage 33
Raccord électrique 33

Fonctionnement et opération 33
Mise en service 33
Allumer/éteindre l'appareil et régler
la fonction couleur et minuteur 34

Nettoyage/Entreposage. 35
Nettoyer/détartrer l'appareil 35
Entreposage 36

Recyclage 36
Recyclage de l'appareil 36
Recyclage de l'emballage 37

Annexe 37
Remarques à la déclaration de conformité EU 37
Caractéristiques techniques 38
Garantie de Kompernass Handels GmbH 40
Service après-vente 42
Importateur 42

Introduction

Informations relatives au présent mode d'emploi

Toutes nos félicitations pour l'achat de votre nouvel appareil. Vous avez choisi un produit de grande qualité. Le présent mode d'emploi fait partie du diffuseur de brume (désigné ci-après par appareil ou produit) et vous donne des informations importantes pour l'usage en bonne et due forme, la sécurité, le raccordement ainsi que l'opération de l'appareil. Le mode d'emploi doit en tout temps être accessible à proximité de l'appareil. Il doit être lu et respecté par toute personne qui est chargée de l'utilisation et du dépannage de l'appareil. Conservez ce mode d'emploi et remettez-le au nouveau propriétaire de l'appareil.

Utilisation conforme

Cet appareil est uniquement destiné à rafraîchir et humidifier l'air ambiant dans des pièces fermées dans le cadre d'un usage privé. Toute autre utilisation ou toute utilisation allant au-delà seront considérés comme non conformes.

Aucune réclamation ne sera recevable concernant des dommages résultant d'une utilisation non conforme, de réparations mal effectuées, de modifications non permises effectuées sur le matériel ou d'utilisation de pièces de rechange non agréées. La personne opérant l'appareil est seule responsable de sa bonne utilisation. N'utilisez pas l'appareil dans des applications professionnelles.

Avertissements et symboles utilisés

Les avertissements et symboles suivants sont utilisés (s'il y a lieu) dans le présent mode d'emploi, sur l'emballage et sur l'appareil :

⚠	**AVERTISSEMENT !** Un avertissement accompagné de ce symbole et de la mention «AVERTISSEMENT» désigne une situation possiblement dangereuse qui, si elle n'est pas évitée, peut entraîner la mort ou une blessure grave.
!	**ATTENTION !** Un avertissement accompagné de ce symbole et de la mention «ATTENTION» annonce une situation susceptible d'occasionner des dégâts matériels si elle n'est pas évitée.
i	**Remarque :** Une remarque comporte des informations supplémentaires facilitant la manipulation de l'appareil.
⎓	Courant/tension continu(e)
∼	Courant/tension alternatif(ive)

Sécurité

Ce chapitre vous fournit des consignes de sécurité importantes pour la manipulation de l'appareil. Tout usage non conforme peut entraîner des accidents de personnes ou des dommages matériels.

Consignes de sécurité essentielles

Pour opérer l'appareil en toute sécurité, respecter les consignes de sécurité suivantes :

- Avant d'utiliser l'appareil, vérifiez que celui-ci ne présente aucun dégât extérieur visible. Ne mettez pas en service un appareil endommagé ou qui a chuté.
- Cet appareil peut être utilisé par des enfants à partir de 8 ans et par des personnes ayant des capacités physiques, sensorielles ou mentales réduites ou disposant de peu d'expérience et/ou de connaissances, à condition qu'ils soient surveillés ou qu'ils aient été initiés à l'utilisation sécurisée de l'appareil et qu'ils aient compris les dangers en résultant. Ne pas laisser les enfants jouer avec l'appareil.
- Il est interdit aux enfants de nettoyer ou d'entretenir l'appareil sans surveillance.

- ⚠ **AVERTISSEMENT !** Les matériaux d'emballage ne sont pas des jouets pour les enfants ! Tenez tous les matériaux d'emballage hors de portée des enfants. Il y a risque d'étouffement !
- Ne procédez à aucune modification ou réparation de votre propre chef sur l'appareil.
- N'utilisez pas l'appareil à proximité de sources de chaleur telles que des radiateurs ou d'autres appareils produisant de la chaleur.
- N'exposez pas l'appareil au rayonnement direct du soleil ou à des températures élevées. Il peut sinon se produire une surchauffe et le produit risque d'être définitivement endommagé.
- N'approchez à aucun moment l'appareil de flammes nues (par ex. bougies).
- N'exposez pas l'appareil aux projections d'eau et/ou aux gouttes d'eau et ne placez pas d'objets remplis de liquides tels que des vases ou des boissons ouvertes sur l'appareil ou à côté de celui-ci.
- N'immergez jamais l'appareil dans de l'eau ou dans d'autres liquides !

- Placez toujours le produit sur une surface stable et plate. En cas de chute, celui-ci risque d'être endommagé.
- Éteignez immédiatement l'appareil et débranchez l'adaptateur secteur branché de l'appareil si vous constatez une odeur de brûlé ou un dégagement de fumée. Faites contrôler l'appareil par un spécialiste qualifié avant de le réutiliser.
- Utilisez l'adaptateur secteur uniquement dans des locaux secs.
- N'utilisez l'appareil qu'avec l'adaptateur secteur livré d'origine et n'utilisez l'adaptateur secteur livré d'origine qu'avec cet appareil.
- N'utilisez pas l'adaptateur secteur avec une fiche ou un câble d'alimentation endommagé.
- L'adaptateur secteur et le cordon d'alimentation non détachable de l'appareil ne doivent pas être réparés. En cas de défaut, l'adaptateur secteur complet doit être échangé contre un du même type.
- Aucune mesure n'est nécessaire de la part de l'utilisateur en vue de régler le produit sur

50 ou 60Hz. Le produit est automatiquement réglé sur 50 ou 60 Hz.

- La prise secteur utilisée doit toujours être facilement accessible afin que, en situation d'urgence, l'adaptateur secteur puisse être rapidement débranché de la prise secteur.
- Avant chaque remplissage/vidange du réservoir d'eau, et avant chaque nettoyage, débranchez l'adaptateur secteur de la prise secteur.
- Tenez compte du fait que l'humidité élevée de l'air peut favoriser la prolifération d'organismes biologiques.
- Veillez à ce que les objets dans l'environnement de l'appareil ne soient ni humides ni mouillés. En cas d'apparition d'humidité, il convient de réduire la diffusion. S'il n'est pas possible de réduire la diffusion, l'appareil ne doit alors être utilisé que de manière périodique. Ne pas laisser des matériaux absorbants, tels que des revêtements, rideaux, voilages ou nappes devenir humides.
- Ne pas laisser d'eau dans le réservoir à eau lorsque l'appareil n'est pas utilisé.

- L'appareil doit être vidé et nettoyé avant de le ranger. L'appareil doit être nettoyé avant la prochaine utilisation.
- **AVERTISSEMENT !** Les microorganismes susceptibles de se trouver dans l'eau ou dans l'environnement dans lequel l'appareil est utilisé ou rangé peuvent se développer dans le réservoir à eau et être diffusés dans l'air. Cela peut entraîner des risques graves pour la santé si l'eau n'est pas renouvelée et si le réservoir à eau n'est pas nettoyé correctement tous les 3 jours.
- 72h Le réservoir à eau doit être vidé tous les 3 jours et rempli à nouveau. Avant le remplissage, le réservoir à eau doit être nettoyé à l'eau propre. Tout dépôt, toute accumulation, pellicule de saleté s'étant formés sur les surfaces du réservoir à eau ou sur les surfaces intérieures doivent être éliminés. Sécher toutes les surfaces en les essuyant.
- L'appareil ne doit être utilisé qu'avec de l'eau du robinet ou en plus avec des huiles essentielles (huiles aromatiques).

- Ne jamais utiliser l'appareil avec des huiles aromatiques non diluées afin d'éviter toute détérioration de l'appareil.
- Seules des huiles aromatiques conformes aux exigences sanitaires nationales doivent être utilisées. L'utilisation d'autres substances peut provoquer une intoxication ou créer un risque d'incendie.
- Conservez les huiles parfumées hors de portée des enfants.
- Conserver les huiles parfumées sous clé.
- Les huiles aromatiques ne doivent en aucun cas être ingérées ou appliquées sur la peau, les cheveux ou les muqueuses.
- Observez également les avertissements indiqués sur l'étiquette signalétique des huiles parfumées :

Symbole	Signification
	Lire et respecter le mode d'emploi !
	ATTENTION ! Peut provoquer des réactions allergiques cutanées.

Description des pièces

(Figures voir la page dépliante)

❶ Couvercle
❷ Orifice de sortie de la vapeur
❸ Réservoir d'eau
❹ Disque en céramique
❺ Flèche de direction de versement
❻ Hauteur de remplissage maximale (**MAX**)
❼ Ouïe de ventilation
❽ Douille de fiche
❾ Touche ☼
❿ Touche ⏻
⓫ Touche ◷
⓬ Cache
⓭ Adaptateur secteur
⓮ Gobelet mesureur
⓯ Huile aromatique

Avant la mise en service

Vérification du matériel livré

L'appareil est équipé par défaut des composants suivants :

- Diffuseur d'arômes à ultrasons SADH 12 D4/ SADH 12 E4
- Adaptateur secteur
- Gobelet mesureur
- 1 huiles parfumées de 10 ml (lavande)
- Mode d'emploi

Déballage

- Sortez du carton toutes les pièces de l'appareil et le présent mode d'emploi.
- Retirez l'ensemble du matériau d'emballage de l'appareil.

Raccord électrique

ATTENTION !
(1) Avant de raccorder l'appareil, comparez les indications relatives à la tension d'entrée nécessaire sur la plaque signalétique avec la source de tension prévue pour la mise en service. Ces données doivent correspondre pour éviter les dommages au niveau de l'appareil. (2) Assurez-vous que le cordon de l'adaptateur secteur ⓭ est indemne et qu'il n'est pas posé sur des surfaces chaudes et/ou des chants aigus, sinon, il sera endommagé. (3) Veillez à ce que le câble de l'adaptateur secteur ⓭ ne soit pas tendu ou plié.

- Raccordez l'adaptateur secteur ⓭ à l'appareil en insérant la fiche dans la douille de la fiche ❽ au bas de l'appareil.

Fonctionnement et opération

Mise en service

ATTENTION !
Les gouttes d'huile peuvent dans certaines circonstances endommager la surface des meubles. Le cas échéant, placez un support sous l'appareil.

- Placez l'appareil sur un support stable et plan.
- Retirez le cache ⓬ et le couvercle ❶.

- Remplissez le réservoir d'eau ❸ de min. 20 ml ou max. 300 ml d'eau du robinet propre à l'aide du gobelet mesureur ⓮ livré d'origine. Tenez compte de la hauteur de remplissage maximale ❻, identifiée par le marquage **MAX**.
- Ajoutez 2 à 4 gouttes de l'huile souhaitée à l'eau.
- Repositionnez ensuite le couvercle ❶ et le cache ⓬ sur le réservoir d'eau ❸.
- Branchez l'adaptateur secteur ⓭ dans la prise secteur.

Allumer/éteindre l'appareil et régler la fonction couleur et minuteur

- Appuyez sur la touche ⏻ ❿ pour mettre l'appareil en marche. La production de brume parfumée commence.
- Appuyez sur la touche ☼ ❾ pour activer la fonction de changement de couleur. Les touches s'éclairent dans la couleur actuelle.
- Appuyez à nouveau sur la touche ☼ ❾ pour fixer la couleur actuelle. Le fait d'appuyer à nouveau sur la touche ☼ ❾ vous permet de choisir une couleur de manière ciblée.
- Appuyez sur la touche ☼ ❾ pendant deux secondes pour éteindre l'éclairage.
- Appuyez sur la touche ◷ ⓫ pour lancer la fonction minuteur réglée sur une durée de 1 heure (1 h). Appuyez à nouveau et plusieurs fois sur la touche ◷ ⓫ pour régler 3 heures (3 h) ou 6 heures (6 h) ou pour éteindre à nouveau la fonction minuteur. La LED bleue affiche la durée réglée. Si aucune LED n'est allumée, la fonction minuteur est éteinte. L'appareil s'éteint automatiquement une fois la durée réglée écoulée.
- Lorsque l'appareil est allumé, appuyez sur la touche ⏻ ❿ pour éteindre immédiatement l'appareil. La production de brume parfumée et l'éclairage éventuellement activé sont éteints.

ⓘ **Remarque :** L'appareil s'éteint automatiquement dès que le liquide est épuisé dans le réservoir d'eau ❸.

ⓘ **ATTENTION ! Dommages sur l'appareil !**
(1) Ne basculez jamais l'appareil en cours d'opération et n'essayez pas de le vider. (2) Retirez impérativement l'adaptateur secteur ⓭ de la prise, avant de remplir ou de vider l'appareil.

Nettoyage/Entreposage

ⓘ **ATTENTION ! Dommages sur l'appareil !**
(1) Assurez-vous lors du nettoyage qu'aucune humidité ne pénètre dans l'appareil pour éviter tous dommages irréparables sur l'appareil. (2) Retirez impérativement l'adaptateur secteur ⓭ de la prise, avant de nettoyer l'appareil. (3) Ne videz pas l'appareil au-dessus de la fente d'aération ❼, pour éviter les dommages. Au moment de vider le réservoir, veuillez tenir compte de la direction de la flèche ❺ sur le réservoir d'eau ❸. (4) N'essayez en aucun cas de retirer des dépôts calcaires à l'aide d'objets pointus ou aiguisés. Vous risquez en effet d'endommager l'appareil.

Nettoyer/détartrer l'appareil

- Nettoyez le réservoir d'eau ❸ après chaque usage, pour parvenir à supprimer l'intégralité des résidus huileux. Utilisez un chiffon doux, légèrement humidifié à cette fin. En cas d'encrassement tenace, ajoutez quelques gouttes de liquide vaisselle doux sur le chiffon humide.

ⓘ **Remarque :** Pour éliminer les décolorations causées par les huiles aromatiques dans le récipient d'eau ❸, veuillez utiliser de l'huile de tournesol habituellement disponible dans le commerce.

- Le disque en céramique ❹ se trouvant en bas du réservoir d'eau ❸ doit être nettoyé occasionnellement, lorsque la production de brume se réduit. Utilisez un coton-tige légèrement humidifié à cette fin.
- Nettoyez les surfaces de l'appareil avec un chiffon doux et sec.
- Pour détartrer l'appareil, utilisez un produit détartrant liquide habituellement disponible dans le commerce. Veuillez également respecter les indications du fabricant sur votre produit détartrant.
- Remplissez le réservoir d'eau ❸ jusqu'à la hauteur de remplissage maximale ❻ de produit détartrant et laissez agir jusqu'à dissolution du calcaire.
- Jetez le produit détartrant et nettoyez ensuite le réservoir d'eau ❸ à l'aide d'un chiffon doux, légèrement humidifié.

Entreposage

Si vous n'utilisez pas l'appareil pendant une période prolongée, veuillez le couper de l'alimentation électrique et l'entreposer dans un endroit propre et sec sans exposition directe au soleil.

Recyclage

Recyclage de l'appareil

Le symbole ci-contre, d'une poubelle barrée sur roues, indique que cet appareil doit respecter la directive 2012/19/EU. Cette directive stipule que vous ne devez pas éliminer cet appareil en fin de vie avec les ordures ménagères, mais le rapporter aux points de collecte, aux centres de recyclage ou aux entreprises de gestion des déchets spécialement équipés à cet effet.

Ce recyclage est gratuit. Respectez l'environnement et recyclez en bonne et due forme.

Si votre appareil usagé contient des données à caractère personnel, vous assumez la responsabilité personnelle de les effacer avant de le rapporter.

Renseignez-vous auprès de votre commune ou des services administratifs de votre ville pour connaître les possibilités de recyclage du produit usagé.

Recyclage de l'emballage

Les matériaux d'emballage ont été sélectionnés selon des critères de respect de l'environnement, de technique d'élimination et sont de ce fait recyclables. Veuillez recycler les matériaux d'emballage qui ne servent plus en respectant la réglementation locale.

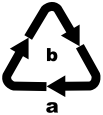

Recyclez l'emballage d'une manière respectueuse de l'environnement. Observez le marquage sur les différents matériaux d'emballage et triez-les séparément si nécessaire. Les matériaux d'emballage sont repérés par des abréviations (a) et des numéros (b) qui ont la signification suivante : 1-7 : plastiques, 20-22 : papier et carton, 80-98 : matériaux composites.

Annexe

Remarques à la déclaration de conformité EU

Cet appareil est conforme aux exigences fondamentales et aux autres règles pertinentes de la directive européenne pour la comptabilité électromagnétique 2014/30/EU, de la directive sur les basses tensions 2014/35/EU ainsi que la directive écodesign 2009/125/EC .

La déclaration de conformité EU complète est disponible auprès de l'importateur.

Caractéristiques techniques

Adaptateur secteur	
Fabricant	Good Fortune(Huizhou) Electronics & Technology Co Ltd 3F/4F, Building 2,Hongda Industrial Zone, Buwei Ling, Weibu Villagem, Qiuchang Town, Huiyang District, Huizhou City, Guangdong Province, China Numéro RCS : 91441303MA550DX813 Importateur : KOMPERNASS HANDELS GMBH, BURGSTRASSE 21, 44867 BOCHUM, ALLEMAGNE, RCS Tribunal d'instance de Bochum Numéro d'enregistrement : HRB 4598
Modèle	HJ-G-2400050E
Tension d'entrée	100–240 V ~
Fréquence du CA d'entrée	50/60 Hz
Tension de sortie	24,0 V ⎓
Courant de sortie	0,5 A
Puissance de sortie	12,0 W
Rendement moyen en mode actif	84,3%
Rendement à faible charge (10 %)	69,9%

Adaptateur secteur	
Consommation électrique hors charge	0,09 W
Courant absorbé	0,5 A
Classe de protection	II / ⧈ (double isolation)
Polarité	(Plus à l'intérieur, moins à l'extérieur)
Indice de protection	IP 20
Classe d'efficacité 6	VI
Transformateur de sécurité protégé contre les courts-circuits	
Température ambiante nominale (ta)	35 °C
Alimentation à découpage	

Appareil	
Tension d'entrée	24,0 V ⎓
Consommation électrique	0,5 A
Capacité du réservoir d'eau	300 ml

Garantie de Kompernass Handels GmbH

Chère cliente, cher client,

Cet appareil est garanti 3 ans à partir de la date d'achat. Si ce produit venait à présenter des vices, vous disposez de droits légaux face au vendeur de ce produit. Vos droits légaux ne sont pas restreints par notre garantie présentée ci-dessous.

Conditions de garantie

La période de garantie débute à la date d'achat. Veuillez bien conserver le ticket de caisse. Celui-ci servira de preuve d'achat.

Si dans un délai de trois ans suivant la date d'achat de ce produit, un vice de matériel ou de fabrication venait à apparaître, le produit sera réparé, remplacé gratuitement par nos soins ou le prix d'achat remboursé, selon notre choix. Cette prestation sous garantie nécessite, dans le délai de trois ans, la présentation de l'appareil défectueux et du justificatif d'achat (ticket de caisse) ainsi que la description brève du vice et du moment de son apparition.

Si le vice est couvert par notre garantie, vous recevrez le produit réparé ou un nouveau produit en retour. Aucune nouvelle période de garantie ne débute avec la réparation ou l'échange du produit.

Période de garantie et réclamation légale pour vices cachés

L'exercice de la garantie ne prolonge pas la période de garantie. Cette disposition s'applique également aux pièces remplacées ou réparées. Les dommages et vices éventuellement déjà présents à l'achat doivent être signalés immédiatement après le déballage. Toute réparation survenant après la période sous garantie fera l'objet d'une facturation.

Étendue de la garantie

L'appareil a été fabriqué avec soin conformément à des directives de qualité strictes et consciencieusement contrôlé avant sa livraison.

La prestation de la garantie s'applique aux vices de matériel et de fabrication. Cette garantie ne s'étend pas aux pièces du produit qui sont exposées à une usure normale et peuvent de ce fait être considérées comme pièces d'usure, ni aux détériorations de pièces fragiles, par ex. interrupteurs ou pièces en verre.

Cette garantie devient caduque si le produit est détérioré, utilisé ou entretenu de manière non conforme. Toutes les instructions listées dans le manuel d'utilisation doivent être exactement respectées pour une utilisation conforme du produit. Des buts d'utilisation et actions qui sont déconseillés dans le manuel d'utilisation, ou dont vous êtes avertis doivent également être évités.

Le produit est uniquement destiné à un usage privé et ne convient pas à un usage professionnel. La garantie est annulée en cas d'entretien incorrect et inapproprié, d'usage de la force et en cas d'intervention non réalisée par notre centre de service après-vente agréé.

Procédure en cas de garantie

Afin de garantir un traitement rapide de votre demande, veuillez suivre les indications suivantes :

- Veuillez avoir à portée de main pour toutes questions le ticket de caisse et la référence article (IAN) 466869_2404 en tant que justificatif de votre achat.
- Vous trouverez la référence sur la plaque signalétique sur le produit, une gravure sur le produit, sur la page de garde du mode d'emploi (en bas à gauche) ou sur l'autocollant au dos ou sur le dessous du produit.
- Si des erreurs de fonctionnement ou d'autres vices venaient à apparaître, veuillez d'abord contacter le département service clientèle cité ci-dessous par **téléphone** ou par **e-mail**.
- Vous pouvez ensuite retourner un produit enregistré comme étant défectueux en joignant le ticket de caisse et en indiquant en quoi consiste le vice et quand il est survenu, sans devoir l'affranchir à l'adresse de service après-vente communiquée.

PDF ONLINE
www.lidl-service.com

Sur www.lidl-service.com, vous pourrez télécharger ce mode d'emploi et de nombreux autres manuels, vidéos produit et logiciels d'installation.

Grâce à ce code QR, vous arriverez directement sur le site Lidl service après-vente (www.lidl-service.com) et vous pourrez ouvrir votre mode d'emploi en saisissant votre référence (IAN) 466869_2404.

Service après-vente

FR **Service France**
Tel.: 0800 919270
E-Mail: kompernass@lidl.fr

CH **Service Suisse**
Tel.: 0800 56 44 33
E-Mail: kompernass@lidl.ch

IAN 466869_2404

Importateur

Veuillez tenir compte du fait que l'adresse suivante n'est pas une adresse de service après-vente. Veuillez d'abord contacter le service mentionné.

KOMPERNASS HANDELS GMBH

BURGSTRASSE 21

44867 BOCHUM

ALLEMAGNE

www.kompernass.com

Indice

Introduzione 44
Informazioni sul presente manuale di istruzioni 44
Uso conforme 44
Avvertenze e simboli utilizzati 45

Sicurezza 46
Note fondamentali relative alla sicurezza 46

Descrizione dei componenti 52

Prima della messa in funzione 52
Controllo del materiale in dotazione 52
Disimballaggio 53
Collegamento elettrico 53

Uso e funzionamento 53
Messa in funzione 53
Accensione/spegnimento dell'apparecchio e
impostazione della funzione di colore e timer 54

Pulizia/conservazione 55
Pulizia/eliminazione del calcare dall'apparecchio 55
Conservazione 56

Smaltimento. 56
Smaltimento dell'apparecchio 56
Smaltimento dell'imballaggio 57

Appendice 57
Note sulla dichiarazione di conformità CE 57
Dati tecnici 58
Garanzia della Kompernass Handels GmbH 60
Assistenza. 62
Importatore. 62

Introduzione

Informazioni sul presente manuale di istruzioni

Congratulazioni per l'acquisto del nuovo apparecchio. È stato scelto un prodotto di alta qualità. Il presente manuale di istruzioni è parte integrante del diffusore di aromi (di seguito denominato apparecchio o prodotto) e fornisce informazioni importanti per l'uso conforme, la sicurezza, il collegamento e il funzionamento dell'apparecchio. Il manuale di istruzioni deve essere sempre disponibile nelle vicinanze dell'apparecchio. Esso deve essere letto e osservato da ogni persona che utilizza l'apparecchio e si occupa dell'eliminazione dei guasti. Conservare il presente manuale di istruzioni e consegnarlo insieme all'apparecchio in caso di cessione dello stesso a terzi.

Uso conforme

Questo apparecchio serve unicamente a rinfrescare e inumidire l'aria in ambienti chiusi ed è destinato all'uso domestico. Un uso diverso o esulante da quanto sopra riportato è considerato non conforme. Sono escluse rivendicazioni di qualsiasi tipo per danni derivanti da uso non conforme, riparazioni non professionali, modifiche non autorizzate o uso di parti di ricambio non omologate. Il rischio è esclusivamente a carico dell'utente. Non utilizzare questo apparecchio a fini commerciali.

Avvertenze e simboli utilizzati

Nel presente manuale di istruzioni, sulla confezione e sull'apparecchio vengono utilizzati gli avvisi e i simboli seguenti (se pertinenti):

⚠	**AVVERTENZA!** Un avviso con questo simbolo e la parola di segnalazione "AVVERTENZA" indica una possibile situazione di pericolo che, se non viene evitata, potrebbe avere come conseguenza la morte o una grave lesione.
❗	**ATTENZIONE!** Un avviso con questo simbolo e la parola di segnalazione "ATTENZIONE" indica una possibile situazione che, se non viene evitata, potrebbe avere come conseguenza danni materiali.
ℹ	**Nota:** Una nota fornisce ulteriori informazioni volte a facilitare l'uso dell'apparecchio.
⎓	Corrente/tensione continua
∼	Corrente/tensione alternata

Sicurezza

In questo capitolo sono riportate importanti indicazioni di sicurezza relative all'uso dell'apparecchio. L'uso non conforme può comportare danni a persone e a cose.

Note fondamentali relative alla sicurezza

Per un impiego sicuro dell'apparecchio, rispettare le seguenti note relative alla sicurezza:

- Controllare l'apparecchio prima dell'uso per rilevare eventuali danni visibili. Non mettere in funzione l'apparecchio se è danneggiato o nel caso in cui sia caduto.
- Questo apparecchio può essere utilizzato dai bambini di almeno 8 anni di età e da persone con capacità fisiche, sensoriali o mentali ridotte o insufficiente esperienza o conoscenza, solo se sorvegliati o istruiti sull'uso sicuro dell'apparecchio e qualora ne abbiano compreso i pericoli associati. I bambini non devono giocare con l'apparecchio.
- La pulizia e la manutenzione a cura dell'utente non devono essere eseguite da bambini, a meno che non siano sorvegliati.

- ⚠ **AVVERTENZA!** I materiali d'imballaggio non sono un giocattolo! Tenere tutti i materiali d'imballaggio fuori dalla portata dei bambini. Sussiste pericolo di soffocamento!
- Non eseguire modifiche o riparazioni dell'apparecchio in proprio.
- Non utilizzare l'apparecchio in prossimità di fonti di calore come radiatori o altri apparecchi che generano calore.
- Non esporre l'apparecchio alla luce solare diretta o a temperature elevate. Altrimenti potrebbe surriscaldarsi e subire danni irreparabili.
- Tenere sempre le fiamme libere (ad es. candele) lontane dall'apparecchio.
- Non esporre l'apparecchio a spruzzi d'acqua e/o gocciolamenti e non collocare sopra o accanto all'apparecchio oggetti contenenti liquidi, come ad esempio vasi o contenitori di bevande.
- Non immergere l'apparecchio in acqua o in altri liquidi.

- Collocare l'apparecchio sempre su una superficie piana e stabile. Esso può danneggiarsi in caso di caduta.
- Se si riscontrasse odore di bruciato o sviluppo di fumo, spegnere immediatamente l'apparecchio e scollegare l'adattatore di rete collegato. Fare controllare l'apparecchio da un tecnico qualificato prima di riutilizzarlo.
- Utilizzare l'adattatore di rete solo in ambienti interni asciutti.
- Utilizzare l'apparecchio solo con l'adattatore di rete fornito e utilizzare l'adattatore di rete fornito esclusivamente con quest'apparecchio.
- Non utilizzare l'adattatore di rete se la spina o il cavo di collegamento sono danneggiati.
- L'adattatore di rete e il cavo di collegamento ad esso fissato non possono essere riparati. In caso di guasto occorre sostituire l'intero adattatore di rete con uno equivalente.

- Non è necessario che l'utilizzatore imposti il prodotto per l'uso a 50 o 60 Hz. Il prodotto si imposta automaticamente su 50 o 60 Hz.
- La presa utilizzata deve sempre essere facilmente accessibile, in modo che in un'eventuale situazione di pericolo l'alimentatore di rete possa essere rapidamente staccato dalla presa.
- Prima di riempire/svuotare il contenitore dell'acqua e prima di ogni pulizia, staccare l'adattatore di rete dalla presa di corrente.
- Si tenga presente che un elevato tasso di umidità dell'aria può favorire la crescita di organismi biologici nell'ambiente circostante.
- Assicurarsi che gli oggetti in prossimità dell'apparecchio non possano inumidirsi o bagnarsi. Se si riscontra umidità, ridurre il getto. Qualora non fosse possibile ridurre il getto, utilizzare l'apparecchio solo periodicamente. Impedire che materiali assorbenti come tappeti, moquette, tende, tendine e tovaglie si inumidiscano.

- Quando l'apparecchio non è in uso non deve esserci acqua all'interno del contenitore dell'acqua.
- Svuotare e pulire l'apparecchio prima di riporlo. Pulire l'apparecchio prima di riutilizzarlo.
- **AVVERTENZA!** I microorganismi presenti nell'acqua oppure nell'ambiente in cui l'apparecchio viene utilizzato o conservato possono proliferare all'interno del contenitore dell'acqua e quindi essere rilasciati nell'aria. Ciò rappresenta un serio rischio per la salute se l'acqua non viene cambiata e il contenitore dell'acqua non viene pulito correttamente ogni 3 giorni.
- 72h Il contenitore dell'acqua deve essere svuotato e riempito nuovamente ogni 3 giorni. Prima di riempirlo, pulire il contenitore dell'acqua con acqua pulita. Rimuovere qualunque tipo di deposito o sporco accumulatosi sulle superfici del contenitore dell'acqua o sulle superfici interne. Asciugare tutte le superfici con un panno.

- L'apparecchio può essere usato solo con acqua di rubinetto pulita o, in aggiunta, con oli essenziali (oli eterici).
- Non usare mai l'apparecchio con oli eterici non diluiti, in modo da evitare che subisca danni.
- È consentito esclusivamente l'uso di oli eterici conformi ai requisiti nazionali di tutela della salute. L'uso di altre sostanze può causare intossicazioni oppure comportare il rischio di incendio.
- Tenere gli oli eterici fuori dalla portata dei bambini.
- Conservare gli oli eterici sotto chiave.
- Non ingerire assolutamente gli oli essenziali né applicarli su pelle, capelli oppure mucose.
- Osservare anche le avvertenze riportate sull'etichetta degli oli eterici:

Simbolo	Significato
	Leggere e osservare il manuale di istruzioni.
	ATTENZIONE! Può provocare una reazione allergica cutanea.

Descrizione dei componenti

(per le illustrazioni vedere la pagina pieghevole)

❶ Coperchio
❷ Apertura per la fuoriuscita del vapore
❸ Contenitore dell'acqua
❹ Rondella in ceramica
❺ Freccia del senso di versamento
❻ Livello di riempimento massimo (**MAX**)
❼ Apertura di ventilazione
❽ Presa
❾ Tasto ☼
❿ Tasto ⏻
⓫ Tasto ◷
⓬ Copertura
⓭ Adattatore di rete
⓮ Misurino
⓯ Olio eterico

Prima della messa in funzione

Controllo del materiale in dotazione

La dotazione standard dell'apparecchio comprende i seguenti componenti:

- Diffusore di aromi a ultrasuoni SADH 12 D4/ SADH 12 E4
- Adattatore di rete
- Misurino
- 1 x 10 ml di olio eterico (Lavanda)
- Manuale di istruzioni

Disimballaggio

- Prelevare dalla scatola tutte le parti dell'apparecchio e questo manuale di istruzioni.
- Rimuovere tutto il materiale d'imballaggio dall'apparecchio.

Collegamento elettrico

(!) **ATTENZIONE!**
(1) Prima di collegare l'apparecchio alla presa di corrente, controllare i dati relativi alla tensione d'ingresso necessaria, indicati sulla targhetta, confrontandoli con quelli della presa di corrente che verrà utilizzata per l'apparecchio. Questi dati devono corrispondere per evitare di arrecare danni all'apparecchio. (2) Assicurarsi che il cavo dell'adattatore di rete ⓭ non sia danneggiato e non venga collocato su superfici surriscaldate e/o acuminate, poiché potrebbe danneggiarsi. (3) Assicurarsi che il cavo dell'adattatore di rete ⓭ non sia teso o piegato.

- Collegare l'adattatore di rete ⓭ all'apparecchio inserendo la spina nella presa ❽ situata sul lato inferiore dell'apparecchio.

Uso e funzionamento

Messa in funzione

(!) **ATTENZIONE!**
Le gocce di olio, in alcune circostanze, potrebbero causare danni alla superficie dei mobili. Collocare eventualmente un tappetino sotto l'apparecchio.

- Collocare l'apparecchio su una superficie piana e stabile.
- Togliere la copertura ⓬ e il coperchio ❶.
- Riempire il contenitore dell'acqua ❸ con minimo 20 ml o massimo 300 ml di acqua di rubinetto pulita aiutandosi con il misurino ⓮ fornito. Non superare il livello di riempimento massimo ❻ contrassegnato da **MAX**.

- Aggiungere all'acqua 2-4 gocce dell'olio desiderato.
- Poi collocare nuovamente il coperchio ❶ e la copertura ⓬ sul contenitore dell'acqua ❸.
- Inserire l'adattatore di rete ⓭ nella presa di corrente.

Accensione/spegnimento dell'apparecchio e impostazione della funzione di colore e timer

- Premere il tasto ⏻ ❿ per accendere l'apparecchio. Inizia la nebulizzazione profumata.
- Premere il tasto ☼ ❾ per attivare la funzione di variazione del colore. I tasti si illuminano con il colore attuale.
- Premere nuovamente il tasto ☼ ❾ per fissare il colore attuale. Premendo ulteriormente il tasto ☼ ❾ è possibile scegliere un colore specifico.
- Tenere premuto il tasto ☼ ❾ per 2 secondi per spegnere l'illuminazione.
- Premere il tasto ◷ ⓫ per avviare la funzione timer con 1 ora (1h). Premere nuovamente o ripetutamente il tasto ◷ ⓫ per impostare 3 ore (3h) o 6 ore (6h) oppure per disattivare nuovamente la funzione timer. Il LED blu indica il tempo impostato. Se non è acceso nessun LED, la funzione timer è disattivata. Alla scadenza del tempo impostato l'apparecchio si spegne automaticamente.
- Quando l'apparecchio è acceso, premere il tasto ⏻ ❿ per spegnere immediatamente l'apparecchio. La nebulizzazione profumata e l'eventuale illuminazione vengono disattivate.

ⓘ **Nota:** L'apparecchio si spegne automaticamente non appena si esaurisce il liquido nel contenitore dell'acqua ❸.

ⓘ **ATTENZIONE! Danneggiamento dell'apparecchio!** (1) Non inclinare mai l'apparecchio durante l'uso e non tentare di svuotarlo. (2) Prima di riempire o svuotare l'apparecchio, staccare sempre l'adattatore di rete ⓭ dalla presa di corrente.

Pulizia/conservazione

ATTENZIONE! Danneggiamento dell'apparecchio! (1) Per evitarne l'irreparabile danneggiamento, assicurarsi che durante la pulizia non penetri umidità nel'apparecchio. (2) Prima di pulire l'apparecchio, staccare sempre l'adattatore di rete ⓭ dalla presa di corrente. (3) Per evitare danni non svuotare l'apparecchio attraverso l'apertura di ventilazione ❼. Per lo svuotamento tenere conto della freccia del senso di versamento ❺ presente sul contenitore dell'acqua ❸. (4) Non tentare assolutamente di rimuovere i depositi di calcare con oggetti appuntiti o acuminati. In caso contrario si rischia di danneggiare l'apparecchio.

Pulizia/eliminazione del calcare dall'apparecchio

- Pulire il contenitore dell'acqua ❸ dopo ogni uso, per eliminare il più possibile i resti di olio. A tale scopo utilizzare un panno morbido e leggermente inumidito. In caso di sporco ostinato, versare alcune gocce di detergente delicato sul panno umido.

Nota: Per rimuovere dal contenitore dell'acqua ❸ eventuali macchie provocate dagli oli eterici, utilizzare olio di semi di girasole comune.

- La rondella in ceramica ❹ che si trova sul fondo del contenitore dell'acqua ❸ va pulita di tanto in tanto, quando si nota una riduzione della produzione di nebbia. A tale scopo utilizzare un bastoncino di cotone idrofilo leggermente inumidito.
- Pulire le superfici dell'apparecchio con un panno morbido e asciutto.
- Per eliminare il calcare dall'apparecchio, utilizzare un comune decalcificante liquido. Rispettare le indicazioni del produttore del decalcificante.
- Riempire il contenitore dell'acqua ❸ di decalcificante fino al livello di riempimento massimo ❻ e farlo agire fino al completo scioglimento del calcare.

- Gettare via il decalcificante, poi pulire il contenitore dell'acqua ❸ con un panno morbido e leggermente inumidito.

Conservazione

Qualora non si intenda utilizzare l'apparecchio per un lungo periodo di tempo, disconnetterlo dalla presa di corrente e conservarlo in un luogo pulito e asciutto, al riparo dal sole.

Smaltimento

Smaltimento dell'apparecchio

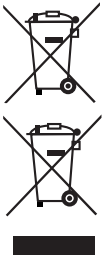

Il simbolo del bidone dei rifiuti barrato, raffigurato lateralmente, indica che l'apparecchio è soggetto alla Direttiva 2012/19/EU. Tale direttiva prescrive che, al termine della sua vita utile, l'apparecchio non venga smaltito assieme ai normali rifiuti domestici, bensì conferito in appositi centri di raccolta, centri di riciclaggio o aziende di smaltimento. **Lo smaltimento è gratuito per l'utente. Rispettare l'ambiente e smaltire l'apparecchio in modo conforme alle direttive pertinenti.**

Se l'apparecchio usato contiene dati personali, si è responsabili di eliminarli prima di restituire l'apparecchio.

Per lo smaltimento del prodotto una volta che ha terminato la sua funzione, informarsi presso l'amministrazione comunale.

Smaltimento dell'imballaggio

I materiali di imballaggio sono stati selezionati in relazione alla loro ecocompatibilità e alle caratteristiche di smaltimento, pertanto sono riciclabili. Smaltire il materiale di imballaggio inutilizzato in conformità alle vigenti norme locali.

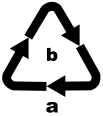

Smaltire l'imballaggio conformemente alle norme di tutela ambientale. Tenere conto dei codici presenti sui vari materiali di imballaggio ed eventualmente separare i materiali effettuando una raccolta differenziata. I materiali di imballaggio presentano codici costituiti da abbreviazioni (a) e numeri (b) con il seguente significato: 1-7: materie plastiche, 20-22: carta e cartone, 80-98: materiali compositi.

Appendice

Note sulla dichiarazione di conformità CE

Il presente apparecchio è conforme ai requisiti fondamentali e alle altre prescrizioni pertinenti della Direttiva europea di compatibilità elettromagnetica 2014/30/EU, della Direttiva bassa tensione 2014/35/EU e della Direttiva Ecodesign 2009/125/EC.

La dichiarazione di conformità UE completa è disponibile presso l'importatore.

Dati tecnici

Adattatore di rete	
Produttore	Good Fortune(Huizhou) Electronics & Technology Co Ltd 3F/4F, Building 2,Hongda Industrial Zone, Buwei Ling, Weibu Villagem, Qiuchang Town, Huiyang District, Huizhou City, Guangdong Province, China Numero di iscrizione alla camera di commercio: 91441303MA550DX813 Importatore: KOMPERNASS HANDELS GMBH, BURGSTRASSE 21, 44867 BOCHUM, GERMANIA, Registro delle imprese del tribunale di Bochum: HRB 4598
Modello	HJ-G-2400050E
Tensione d'ingresso	100 – 240 V ~
Frequenza corrente alternata d'ingresso	50/60 Hz
Tensione di uscita	24,0 V ⎓
Corrente di uscita	0,5 A
Potenza in uscita	12,0 W
Efficienza media durante il funzionamento	84,3%
Efficienza a carico ridotto (10%)	69,9%

Adattatore di rete	
Assorbimento di potenza a vuoto	0,09 W
Corrente assorbita	0,5 A
Classe di protezione	II / ⧈ (isolamento doppio)
Polarità	(positivo all'interno, negativo all'esterno)
Grado di protezione	IP 20
Classe di efficienza 6	VI
Trasformatore di sicurezza a prova di cortocircuito	
Temperatura ambiente nominale (ta)	35 °C
Alimentatore a commutazione	

Apparecchio	
Tensione d'ingresso	24,0 V ⎓
Corrente assorbita	0,5 A
Capacità del contenitore dell'acqua	300 ml

Garanzia della Kompernass Handels GmbH

Egregio Cliente,

Questo apparecchio ha una garanzia di 3 anni dalla data di acquisto. Qualora questo prodotto presentasse vizi, Le spettano diritti legali nei confronti del venditore del prodotto. La garanzia qui di seguito descritta non costituisce alcun limite a tali diritti legali.

Condizioni di garanzia

Il periodo di garanzia decorre dalla data di acquisto. Si prega di conservare bene lo scontrino di cassa. Quest'ultimo è necessario come prova d'acquisto.

Qualora entro tre anni a partire dalla data d'acquisto del prodotto si presentasse un difetto del materiale o di fabbricazione, provvederemo a nostra discrezione a riparare o a sostituire gratuitamente il prodotto oppure a rimborsare il prezzo d'acquisto. Questa prestazione di garanzia ha come presupposto che l'apparecchio guasto e la prova d'acquisto (scontrino di cassa) vengano presentati entro il termine di tre anni e che si descriva per iscritto in cosa consiste il difetto e quando si è evidenziato.

Se il vizio rientra nell'ambito della nostra garanzia, il Suo prodotto verrà riparato o sostituito da uno nuovo. Con la riparazione o la sostituzione del prodotto non decorre un nuovo periodo di garanzia.

Periodo di garanzia e diritti legali di rivendicazione di vizi

Il periodo di garanzia non viene prolungato da interventi in garanzia. Ciò vale anche per le parti sostituite e riparate. Danni e vizi eventualmente già presenti al momento dell'acquisto devono venire segnalati immediatamente dopo che l'apparecchio è stato disimballato. Le riparazioni eseguite dopo la scadenza del periodo di garanzia sono a pagamento.

Ambito della garanzia

L'apparecchio è stato prodotto con cura secondo severe direttive qualitative e debitamente collaudato prima della consegna.

La prestazione in garanzia vale per difetti del materiale o di fabbricazione. Questa garanzia non si estende a componenti del prodotto esposti a normale logorio, che possono pertanto essere considerati come componenti soggetti a usura (esempio capacità della batteria, calcificazione, lampade, pneumatici, filtri, spazzole...). La garanzia non si estende altresì a danni che si verificano su componenti delicati (esempio interruttori, parti realizzate in vetro, schermi, accessori vari) nonché danni derivanti dal trasporto o altri incidenti.

Questa garanzia decade se il prodotto è stato danneggiato oppure utilizzato o sottoposto a interventi di manutenzione in modo non conforme. Per un utilizzo adeguato del prodotto si devono rigorosamente rispettare tutte le istruzioni esposte nel manuale di istruzioni per l'uso. Si devono assolutamente evitare modalità di utilizzo e azioni che il manuale di istruzioni per l'uso sconsiglia o da cui esso mette in guardia.

Il prodotto è destinato esclusivamente all'uso domestico e non a quello commerciale. La garanzia decade in caso di impiego improprio o manomissione, uso della forza e interventi non eseguiti dalla nostra filiale di assistenza autorizzata.

Trattamento dei casi di garanzia

Per garantire una rapida evasione della Sua richiesta, La preghiamo di seguire le seguenti istruzioni:

- Tenga a portata di mano per qualsiasi richiesta lo scontrino di cassa e il codice dell'articolo (IAN) 466869_2404 come prova di acquisto.
- Il codice dell'articolo è riportato sulla targhetta identificativa o su un'incisione presenti sul prodotto, sul frontespizio del manuale di istruzioni (in basso a sinistra) o su un adesivo applicato alla parte posteriore o inferiore del prodotto.
- Qualora si presentassero malfunzionamenti o altri tipi di vizi, contatti innanzitutto il reparto assistenza clienti qui di seguito indicato **telefonicamente** o via **e-mail**.

- Una volta che il prodotto è stato registrato come difettoso, lo può poi spedire a nostro carico, provvedendo ad allegare la prova di acquisto (scontrino di cassa), una descrizione del vizio e l'indicazione della data in cui si è presentato, all'indirizzo del servizio di assistenza clienti che Le è stato comunicato.

PDF ONLINE
www.lidl-service.com

Sul sito www.lidl-service.com è possibile scaricare questo e molti altri manuali di istruzioni, filmati sui prodotti e software d'installazione.

Con questo codice QR si giunge direttamente al sito dell'assistenza clienti Lidl (www.lidl-service.com) e con la digitazione del codice articolo (IAN) 466869_2404 si può aprire il manuale di istruzioni di proprio interesse.

Assistenza

IT **Assistenza Italia**
Tel.: 800781188
E-Mail: kompernass@lidl.it

CH **Assistenza Svizzera**
Tel.: 0800 56 44 33
E-Mail: kompernass@lidl.ch

IAN 466869_2404

Importatore

Badi che il seguente indirizzo non è quello del servizio di assistenza clienti. Contatti innanzitutto il servizio di assistenza clienti indicato.

KOMPERNASS HANDELS GMBH

BURGSTRASSE 21

44867 BOCHUM

GERMANIA

www.kompernass.com

KOMPERNASS HANDELS GMBH
BURGSTRASSE 21
44867 BOCHUM
GERMANY
www.kompernass.com

Stand der Informationen · Version des informations
Versione delle informazioni:
07 / 2024 · Ident.-No.: SADH12D4/SADH12E4-062024-2