SIEMENS

iQ500, Wärmepumpen-Trockner, 9 kg, Weiß
WQ33G2EEX

Hervorragende Wäschepflege mit autoDry für eine schonende und gleichmäßige Trockung Deiner Wäsche.

- ✓ autoDry: schonendes, präzises Trocknen und Schutz für deine Kleidung.
- ✓ speedPack: Zeit sparen mit unseren schnellen, hocheffizienten Trocknern.
- ✓ Halbe Beladung: passt die angezeigte Programmdauer an die geringere Beladungsmenge an.
- ✓ großes LED-Display: alle Optionen und Funktionen stets im Blick und kinderleicht zu bedienen.
- ✓ Reversierende Trommel: verhindert durch regelmäßige Änderung der Drehrichtung, dass sich große Wäschestücke ineinander verschlingen.

Sonderzubehör

WZ20600	Wollekorb
WZ27400	Verbindungssatz mit Auszug
WZ27410	Verbindungssatz
WZDP20D	Podest mit Auszug, Trockner, cubic

Ausstattung

Technische Daten

Bauform: ..... Freistehend
Arbeitsplatte abnehmbar: ..... Nein
Türöffnung: ..... Rechts
Länge Anschlusskabel: .....145.0 cm
Abmessungen des Gerätes (H x B x T): ..... 842x598x613 mm
Nettogewicht: .....52.8 kg
Fluorierte Treibhausgase: .....Nein
Hermetisch geschlossene Einrichtung: ..... Ja
EAN-Nummer: 4242003972687
Anschlusswert: ..... 600 W
Absicherung: ..... 10 A
Spannung: .....220-240 V
Frequenz: ..... 50 Hz
Maximale Beladungsmenge: .....9.0 kg
Energieeffizienzklasse[1]: C
Gewichteter Energieverbrauch pro Zyklus (EU 2017/1369): ..... 1.10 kWh/Zyklus
Gewichteter Energieverbrauch pro 100 Zyklen (EU 2017/1369): 110 kWh/100 Zyklen
Kondensationseffizienz (EU 2017/1369): ..... 88 %
Programmdauer bei halber Kapazität (EU 2017/1369): 1:52
Programmdauer bei Nennkapazität (EU 2017/1369): 3:00

4 242003 972687

[1] Auf einer Energieeffizienzklassen-Skala von A bis G

SIEMENS

iQ500, Wärmepumpen-Trockner, 9 kg, Weiß WQ33G2EEX

Ausstattung

Leistung und Verbrauch

- Energieeffizienzklasse[1]: C
- Stromverbrauch[2]: 110 kWh
- Nennkapazität[3]: 9 kg
- Programmlaufzeit[3]: 3:00 h:min
- Geräuscheffizienzklasse: B (auf einer Skala von A bis D)
- Geräuschwert[3]: 63 dB (A) re 1 pW
- Kondensationseffizienzklasse: B (auf einer Skala von A bis D)
- Kondensationseffizienz[3]: 88%

Programme

- Standardprogramme: Baumwolle, Pflegeleicht
- Bettwäsche-Programm: reduziert das Verdrehen von großen Wäschestücken dank der reversierenden Trommel
- Spezialprogramme: Baumwolle, Blusen/Hemden, Baumwolle Eco, Extra Fein, Handtücher, Kopfkissen, Schnell/Mix, Outdoor, Super 40, Pflegeleicht, Wolle finish, Zeitprogramm warm, Bettwäsche, Hygiene

Optionen

- Knitterschutz 120 min am Programmende
- Option Halbe Beladung: optimiert die Trocknung bei kleineren Wäscheposten
- touchControl-Tasten: Bügeltrocken, Schranktrocken, Schranktrocken+, Fertig in, Knitterschutz, Schontrocknen, Signal, Start / Nachlegen / Pause, 24 h Fertig in

Komfort und Sicherheit

- softDry-Trommelsystem: große Edelstahltrommel, Mitnehmer im Softdesign
- easyClean Filter
- AutoDry: feuchtegesteuerte Trocknungsprogramme
- Großes, übersichtliches LED-Display für Restzeitanzeige und 24 h Endezeitvorwahl, Programmstatus, Zusatzfunktionen.
- Beladungsempfehlung
- Nutzungszähler: Zählt abgeschlossene Programme
- anti-vibration Design: mehr Stabilität und Laufruhe
- Trommelinnenbeleuchtung: LED
- Kindersicherung
- Signal am Programmende
- Tür schwarz-schwarz
- Seitlich öffnende Drehtür, Anschlag rechts
- Komfort-Ablaufgarnitur

Technische Informationen

- unterschiebbar ab 85 cm Nischenhöhe
- Gerätemaße (H x B): 84.2 cm x 59.8 cm
- Gerätetiefe: 61.3 cm
- Gerätetiefe inkl. Tür: 64.8 cm
- Gerätetiefe mit geöffneter Tür: 109.6 cm
- Wärmepumpentechnologie mit umweltfreundlichem Kältemittel R290

[1] Auf einer Energieeffizienzklassen-Skala von A bis G

[2] Gewichteter durchschnittlicher Energieverbrauch für 100 Trocknungszyklen in kWh im Eco Programm

[3] Eco Programm bei voller Beladung

SIEMENS

iQ500, Wärmepumpen-Trockner, 9 kg, Weiß
WQ33G2EEX
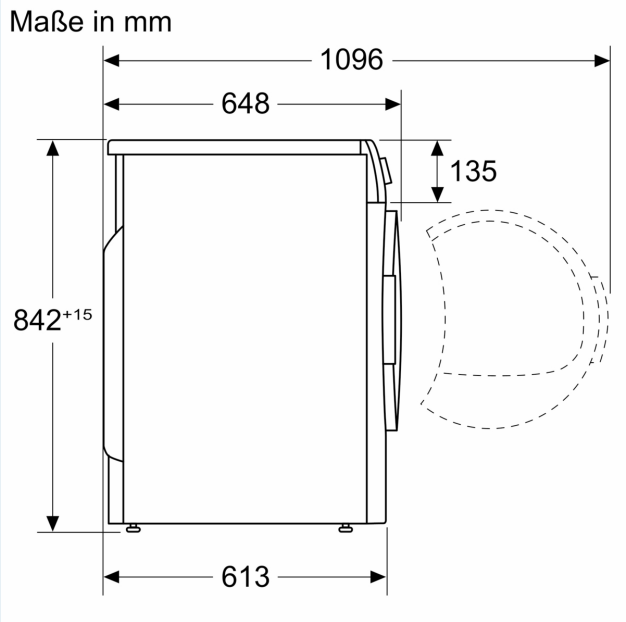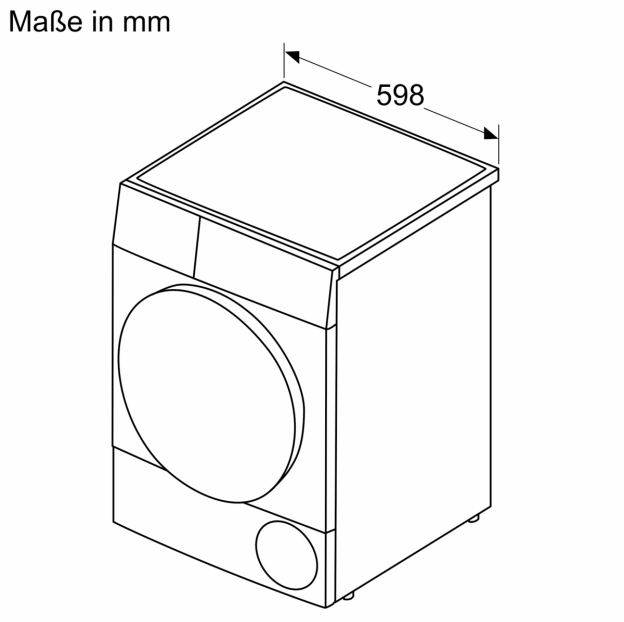
Maßzeichnungen