Metallbandsägen mit schwenkbarem Sägebügel.

S 275NV mit stufenlos einstellbarer Sägebandgeschwindigkeit

Argumente, die in Qualität, Leistung und Preis überzeugen

- Geräuscharmer Lauf
- Stabile Gussausführung
- Hohe Schnittgenauigkeit durch vibrationsfreien Lauf
- Absenkung des Sägebügels über Hydraulikzylinder mit Drosselventil stufenlos einstellbar
- Mikroschalter für automatische Endabschaltung
- Kühlmitteleinrichtung
- Serienmäßig mit hochwertigem Bi-Metall-Sägeband
- Einstellbarer Materialanschlag für Serienarbeiten
- Gut lesbare Skala zur Winkeleinstellung
- Überlastschutz

S 275N

- Motorschutzschalter
- Zwei umschaltbare Geschwindigkeiten

S 275NV

- Stufenlos einstellbare Sägebandgeschwindigkeit 20 - 90 m/min.
- Geschwindigkeitsveränderung während des Betriebes möglich

Bedienfeld

- Übersichtliche Tastatur für einfache Bedienung

Manometer

- Einfache und genaue Kontrolle der Sägebandspannung

Kugelgelagerte Sägebandführung

Schnellspannschraubstock

- Verstellbar über Handrad
- Festspannen des Werkstücks mit handlichem Schnellspannhebel

Maschinenunterbau

- Robust

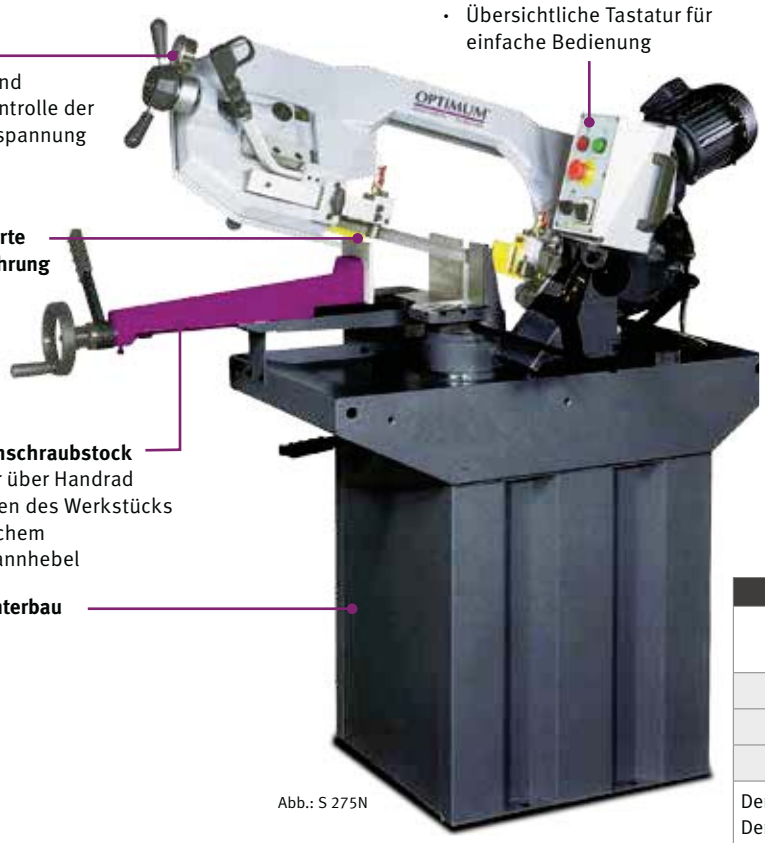

Abb.: S 275N

Abmessungen

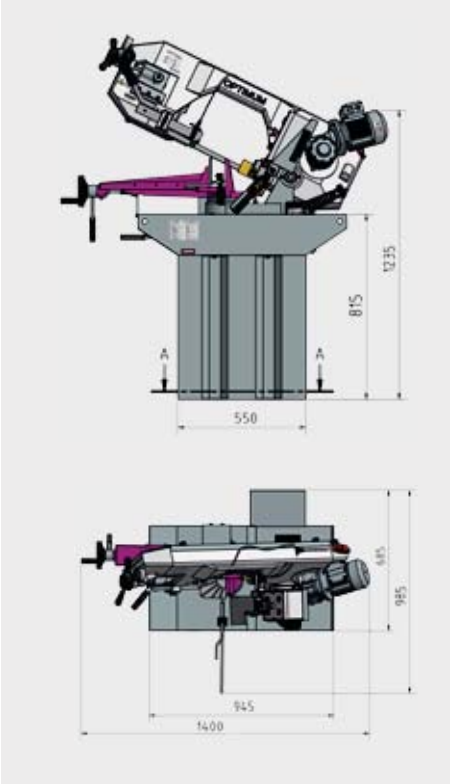

Lieferumfang

- Materialanschlag
- Bi-Metall-Sägeband
- Maschinenunterbau
- Kühlmittelpumpe

Schnittbereiche

0 °	Ø 225 mm	150 mm	150 x 230 mm
45°	Ø 145 mm	145 mm	145 x 180 mm
60°	Ø 90 mm	90 mm	90 x 120 mm

Der Schnittbereich wurde im Vollschnitt ermittelt.
Der Schnittbereich bei einem Abschnitt kann größer ausfallen.

Modell	S 275N	S 275NV
Technische Daten		
Elektrischer Anschluss	400 V / 3 Ph ~50 Hz	230 V / 1 Ph ~50 Hz
Motorleistung	1,1 kW	1,5 kW
Motor Kühlmittelpumpe	90 W	
Allgemein		
Heben des Sägebügels	manuell	
Vorschub	stufenlos einstellbar	
Sägebandgeschwindigkeit	45 / 90 m/min	20 - 90 m/min
Sägebandabmessung	2.480 x 27 x 0,9 mm	
Schnittwinkel	0° bis 60°	
Abmessungen		
Länge	1400 mm	
Breite ohne / mit Materialanschlag	685 mm / 985 mm	
Höhe untere / obere Endlagestellung	1.235 mm / 1.700 mm	
Nettogewicht	185 kg	

DIE METALLBANDSÄGE S 275NV ENTSPRICHT DER NORM DIN EN 55011:2011-04 KLASSE A