EPB435020M Einbauherd

ERWARTEN SIE GLEICHMÄSSIGES GAREN, JEDES MAL

Die goldbraune Kruste auf einem Kartoffelgratin. Die Kruste eines Rinderfilets. Ein richtig saftiger Schokoladenkuchen. Um jedes Mal gleichmäßige Ergebnisse zu erzielen muss die Hitze präzise gesteuert werden.

Der Backofen mit Selbstreinigungsfunktion

Mit Aktivierung der Pyrolyse-Selbstreinigungsfunktion werden Schmutz, Fett und Essensreste im Ofen in Asche verwandelt. Diese können sie ganz leicht mit einem feuchten Tuch abwischen.

Gleichmäßiges Garen in allen Bereichen

Bei diesem Backofen bedeutet effiziente Energienutzung gleichzeitig effizientes Kochen. Das Heißluftsystem mit Ringheizkörper sorgt für eine gleichmäßige Zirkulation der Heißluft im gesamten Garraum. Der Backofen heizt sich schneller auf und

Weitere Vorteile

- Die Backofenbleche geschmeidig in die Einschübe einsetzen
- Mit dem Display des Hexagon-Timers haben Sie die präzise Zubereitung noch besser im Griff
- Safe To Touch hält die Ofentür kühl und damit kann sie sicher berührt werden

Produktspezifikationen:

- SurroundCook Multifunktionsbackofen
- Pyrolytische Selbstreinigung, 2-stufig
- MaxiKlasse™ mit extra großem Garraum
- Versenkknebel
- Elektronikuhr mit Timerfunktionen
- Elektronische Temperaturregelung
- Temperaturbereich von 30°C - 300°C
- Temperaturvorschlag
- Restwärmeanzeige und -nutzung
- Automatische Abschaltung für Backofen
- Leichtreinigungstür und -ausstattung
- Glatte Innenwände aus Longclean-Emaille
- Einhängegitter mit Einschubhilfe
- Türverglasung: SafeToTouch Top
- Beheizungsarten: Unterhitze, Ober-/Unterhitze, Auftauen, Grillstufe 1, Feuchte Heißluft, Pizzastufe, Heißluft mit Ringheizkörper, Heißluftgrillen
- Antifinger Edelstahl-Beschichtung
- Kindersicherung
- Backtabelle und Anzeige der Einschubebenen
- Kühlgebläse
- Halogen-Backofenbeleuchtung, 40 Watt
- Zubehör: 1 Universalblech , 1 Kombirost
- Demo-Mode
- Service-Codes
- Energieeffizienzklasse: A+ (Spektrum A+++ - D)

Technische Daten:

- Bauart : Einbaubackofen
- Gerätetyp : SurroundCook Multifunktionsbackofen
- Energieffizienzklasse : A+ (Spektrum A+++ bis D)
- Reinigung : Pyrolytische Selbstreinigung
- Bedienung : Versenkknebel
- Einbaumaße HxBxT (mm) : 600x560x550
- Temperaturbereich : 30°C - 300°C
- Nettovolumen Backraum (L) : 71
- Farbe : Edelstahl mit Antifingerprint
- Gerätemaße HxBxT (mm) : 594x595x567
- Anschlusswert (Watt) : 11300
- Leistung Grill (Watt) : 2300
- PNC : 940 321 352
- EAN-Nummer : 7332543577217
- Volt : 230
- Absicherung (A) : 3x16
- Bruttogewicht (kg) : 35.5
- Nettogewicht (kg) : 34.5
- Energieverbrauch konventionell (kWh) : 1.09
- Energieverbrauch Umluft/Heißluft (kWh) : 0.69
- Beleuchtungsart : 1, oben Halogen
- Beleuchtung (Watt) : 40
- Anschlusskabel : nein
- Netzstecker : No
- Product Partner Code : B - Open All

Produktbeschreibung:

Touch, Energieeffizienzklasse A+, Elektronikuhr, Versenkknebel , 8 Beheizungsarten, 1 Backblech, 1 Fettpfanne, 1 Kombirost

EPB435020M Einbauherd
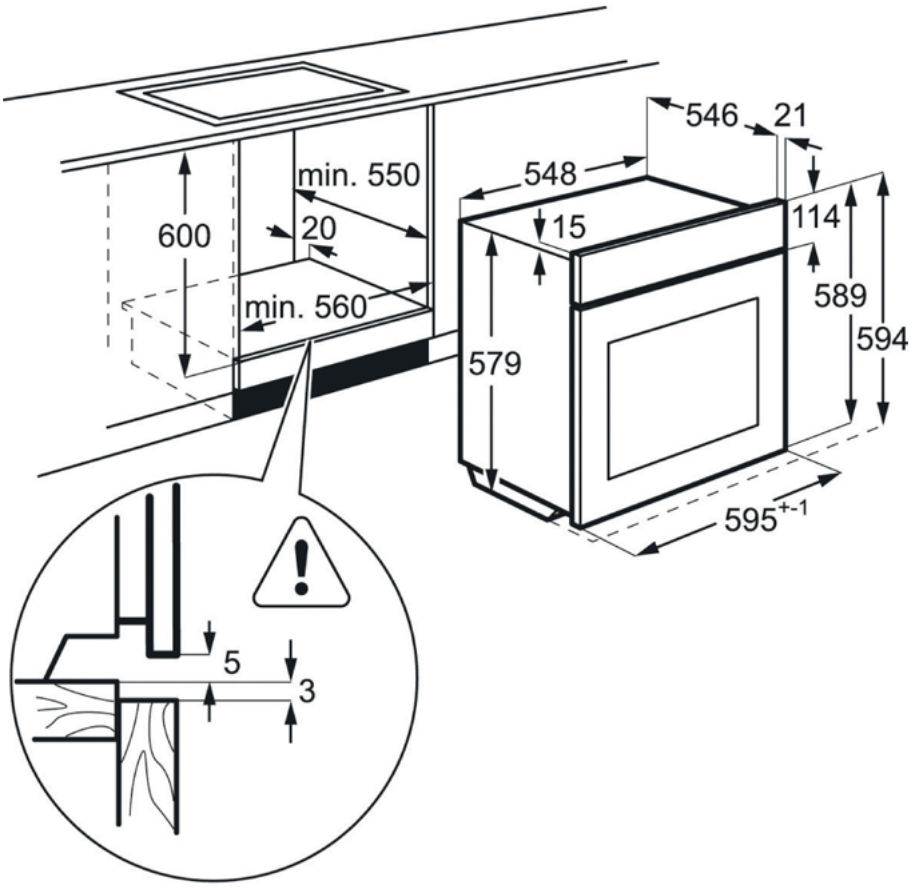
PSGBOV170D363002