EXTRA

T373301

EXTRA | Handwaschbecken 450x250x150 mm in weiß glänzend, 1 Hahnloch, mit Überlauf | Platzsparender Waschtisch

Bild & Zeichnung



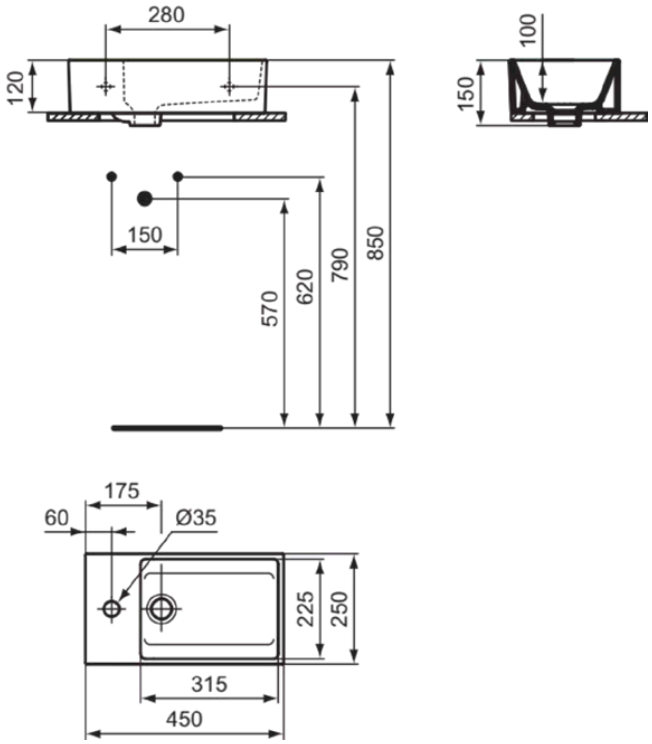

Allgemeine Informationen

Produktkategorie:	Waschtische
Produktart:	Handwaschbecken
Marke:	Ideal Standard
Kollektion:	EXTRA
Designer:	Palomba Serafini Associati
Colour:	01 - Weiß Glänzend
Oberflächenveredelung:	glänzend
Maximale Höhe (mm):	150
Maximale Breite (mm):	450
Ausladung (mm):	250
Nettogewicht (kg):	10.30
EAN Code:	8014140467854

Funktionen

Platzsparender Waschtisch

Downloads

- Installation Guide

Produktstandards & Zertifikate

Normen:	EN 14688
Declaration of Performance classification (DoP):	CL25

Produktspezifikationen

Farbcode:	01
Farbbeschreibung:	weiß glänzend
Barrierefreies Produkt:	Nein
Mit Kettenöse:	Nein
Material:	Keramik
Materialspezifikation:	Feinfeuerton
Anzahl von Hahnlöchern je Waschbecken:	1
Anzahl von Waschbecken:	1
Sichtbarer Überlauf:	Ja
PVD Technologie:	Nein
Ablagefläche:	Ohne
Oberflächenveredelung:	glänzend
Position des Hahnlochs:	Mitte
Form des Überlaufs:	Geschlitzt
Mit Rückwand:	Nein
Mit Verschussstopen:	Nein
Mit Überlauf:	Ja

Es werden alle Anstrengungen unternommen, um sicherzustellen, dass die bereitgestellten Informationen korrekt sind. Wir können dies jedoch nicht garantieren und übernehmen keine Haftung für etwaige fehlerhafte Angaben.

Ideal Standard

EXTRA

T373301

EXTRA | Handwaschbecken 450x250x150 mm in weiß glänzend, 1 Hahnloch, mit Überlauf | Platzsparender Waschtisch

Produktspezifikationen

Mit Siphon:	Nein
Ausschnittschablone im Lieferumfang enthalten:	Nein
Befestigungsmaterial im Lieferumfang enthalten:	Nein
Montageart:	wandhängend
Empfohlene Ausschittschablone:	TT0293969

Es werden alle Anstrengungen unternommen, um sicherzustellen, dass die bereitgestellten Informationen korrekt sind. Wir können dies jedoch nicht garantieren und übernehmen keine Haftung für etwaige fehlerhafte Angaben.

Ideal Standard

Ihr Kontakt vor Ort:

België • Belgique
Ideal Standard Produktions GmbH
Ikaroslaan 18
B-1930 Zaventem
✆ +32 2 325 66 00
🖷 +32 2 325 66 01
www.idealstandard.be

България
Идеал Стандарт - Видима АД
ул. "Марин Попов" 53
гр. Севлиево, 5400
✆ +359 885 938 880
✉ office@idealstandard.com
www.idealstandard.bg

Česká republika
Ideal Standard s.r.o.
Zemska 623
41574 Teplice
✆ +420 (0)-417-265 11
🖷 +420 (0)-417-265 15
www.idealstandard.cz

Hrvatska
Ideal Standard Hrvatska
Lopatinečka ul. 8
10000, Zagreb
✆ +385 91 229 9304
www.idealstandard.hr

Danmark
Ideal Standard Skandinavia ApS
Fynsvej 9
5500 Middelfart (Denmark)
✆ +45 75 84 10 10
www.idealstandard.dk

Deutschland
Ideal Standard GmbH
Euskirchener Straße 80
53121 Bonn
✆ +49 (0)228 521-0
🖷 +49 (0)228 521-241
✉ idealstandard.de@idealstandard.com
www.idealstandard.de

Éire
Ideal Standard Éire
2nd Floor, Unit 3103 Lake Drive Citywest
Business Campus Tallaght Dublin 24 YXW2
✆ +353 1 4564525
www.idealstandard.ie

España
Ideal Standard Iberia S.L.U
Riera Principal Nr. 8
08328 Alella (Barcelona - España)
✆ +34 93 561 80 00
www.idealstandard.es

Ελλάδα
Ideal Standard S. A. Γραφεία Αθηνών:
Λ. Μεσογείων 265, 15451 Ν.
Ψυχικό, Αθήνα
✆ +2106790800
www.idealstandard.gr

France
Ideal Standard France - Siège social
39Rue St. Sabin
75011 Paris
✆ +33 (0)1 49 38 81 34
✉ sav.idealstandard@idealstandard.com
(demandes techniques) /
devis.chantier@idealstandard.com
(demandes commerciales)
www.idealstandard.fr

Italia
Ideal Standard (Italia) Srl
Via Giosuè Borsi 9
20143 Milano, Italia
✆ +39 (0)2 28881
✉ info@idealstandard.it
www.idealstandard.it

Nederland
Ideal Standard Nederland BV
Hambakenwetering 3
5231 DD 's-Hertogenbosch
✆ +31 (0)-77 355 08 08
🖷 +31 (0)-77 354 21 86
www.idealstandard.nl

Österreich
Ideal Standard GmbH
Zweigniederlassung Österreich
Erzherzog-Karl-Str. 131–135
1220 Wien Österreich
✆ +43 125 66 222-0
🖷 +43 125 66 222-625
www.idealstandard.at

Polska
Ideal Standard Polska
Ul, Ostrowskiego 7
53-238 Wroclaw
✆ +48 71 78 68 301
www.idealstandard.po

România
Ideal Standard Representative Office România
Calea Victoriei 109, Etaj 1, Sector 1
București, 010069
✆ +40 746 050 408
✉ officebucharest@idealstandard.com
www.ideal-standard.ro

Srbija
Ideal Standard - Vidima AD
Drinčićeva br.19, I sprat, stan br.8
11000 Beograd Srbija
✆ +381 11 7138 058
www.idealstandard.rs

United Kingdom
Ideal Standard (UK) Ltd
The Bathroom Works National Avenue
Kingston Upon Hull
HU5 4HS
✆ +44 (0)-1482 346 461
🖷 +44 (0)-1482 445 886
www.idealstandard.co.uk

Es werden alle Anstrengungen unternommen, um sicherzustellen, dass die bereitgestellten Informationen korrekt sind. Wir können dies jedoch nicht garantieren und übernehmen keine Haftung für etwaige fehlerhafte Angaben.

Erstellungsdatum: 03/2024