HENSEL



KF 1610 G

IP 66/67 69 | 10 mm²

• Kabelabzweigkasten "wetterfest"
• mit Abzweigklemme
• Abmessungen H x B x T: 155 x 210 x 92 mm
• mit metrischen Vorprägungen

ELEKTRISCHE EIGENSCHAFTEN

Bemessungsisolationsspannung:	U_i = 690 V
Bemessungsstrom:	I_n = 63 A

ANSCHLUSSDATEN

Anschlussquerschnitt:

Maximale Anzahl Leiter je Klemmstelle	Leiterquer-schnitt min.	Leiterquer-schnitt max.	Leiterart	Leiter-form	Leitermate-rial
3	2,5 mm²	2,5 mm²	eindrähtig, mehrdrähtig, feindrähtig	rund	Cu
2	4 mm²	10 mm²	eindrähtig, mehrdrähtig, feindrähtig	rund	Cu
1	16 mm²	16 mm²	mehrdrähtig, feindrähtig	rund	Cu

Anzahl Klemmstellen je Pol:	2
Anschlussart:	Schraubanschluss

Gustav Hensel GmbH & Co. KG * Gustav-Hensel-Str. 6 * 57368 Lennestadt * Deutschland * Telefon: +49 (0)2723/609-0

Aderendhülse für flexible Leiter erforderlich:	Nein
Abisolierlänge:	11 mm
Anzugsdrehmoment der Klemme:	2 Nm

LEITUNGSEINFÜHRUNGEN

Leitungseinführungen:

Anzahl der Leitungseinführungen	Art der Leitungseinführung	Größe der metrischen Vorprägung	Ort der Leitungseinführung
10	metrische Vorprägungen	M25, M32, M40	Wand

MECHANISCHE EIGENSCHAFTEN

Art der Deckelbefestigung:	Schnellverschluss: Öffnen und Schließen per Vierteldrehung, Verschlussstellung auf einen Blick erkennbar
Mitgeliefertes Zubehör:	Außenlaschen, Verschlussstopfen
IP-Schutzart:	IP66, IP67, IP69 IP67: Kurzzeitiges Untertauchen bis 1 m / 30 min IP69: Wasserdruck max. 100 bar, Wassertemperatur max. 80 °C, Entfernung ≥ 0,15 m
Schlagfestigkeit:	IK09
Ohne Zubehör plombierbar:	Ja

UMGEBUNGSBEDINGUNGEN

Zur Reduzierung von Kondenswasserbildung und -ansammlung siehe technische Information "Kondenswasserbildung und Gegenmaßnahmen"

Einsatzbereich:	Ungeschützte Installation
Maximale Umgebungstemperatur 24 h:	55 °C
Umgebungstemperatur:	-25 °C bis +70 °C
Relative Luftfeuchte:	≤ 50 % bei 40 °C, ≤ 100 % bei 25 °C

WERKSTOFFEIGENSCHAFTEN

Werkstoff:	Polycarbonat
Glühdrahtprüfung nach IEC 60695-2-11:	960 °C
UL 94:	V-0
Temperaturbeständigkeit:	-25 °C bis +100 °C
Halogenfrei:	Ja
Silikonfrei:	Ja

Witterungsbeständig:	Ja (beständig gegen UV-Belastung durch Sonneneinstrahlung, Eis- und Seewasser, Korrosion, temperaturbeständig, schlagfest)

ABMESSUNGEN

Höhe:	155 mm
Breite:	210 mm
Tiefe:	92 mm
Nettogewicht:	0,549 kg

ZULASSUNGEN

Normenkonformität: DIN EN 60670-1/-22, IEC 60670-1/-22

Zertifikate:

Art des Zertifikats	Zertifikatsnummer
VDE	40041432
DNV GL	TAE00000EE

VERTRIEBSDATEN

Produktnummer:	62000065
EAN:	4012591121930
E-Nummer Schweiz:	E-No 152 195 203
Verpackungseinheit:	2
Zolltarifnummer:	85369010
ETIM Klasse:	DYNAMIC: EC002600 - Box/housing for surface mounting on the wall/ceiling ETIM-8.0: EC002600 - Box/housing for surface mounting on the wall/ceiling ETIM-7.0: EC002600 - Box/housing for surface mounting on the wall/ceiling ETIM-6.0: EC002600 - Box/housing for surface mounting on the wall/ceiling ETIM-5.0: EC002600 - Box/housing for surface mounting on the wall/ceiling ETIM-4.0: EC002600 - Box/housing for surface mounting on the wall/ceiling

HINWEIS

Bei Verwendung der beiliegenden Verschlussstopfen wird die angegebene Schutzart nicht verändert.

Gustav Hensel GmbH & Co. KG * Gustav-Hensel-Str. 6 * 57368 Lennestadt * Deutschland * Telefon: +49 (0)2723/609-0

AUSSCHREIBUNGSTEXTE

Kabelabzweigkästen nach IEC 60670-22 mit eingebauter Verbindungsklemme und metrischen Vorprägungen. Geeignet für Innenräume und die ungeschützte Installation im Freien nach DIN VDE 0100, Teil 737. Für Umgebungstemperatur maximal +70 °C und minimal -25 °C, bei relativer Luftfeuchte 50% bei +40 °C oder 100% bei +25 °C. Werkstoff Temperaturbeständigkeit von -25 °C bis +90 °C, Brennverhalten nach VDE 0471, Teil 2 - Glühdrahtprüfung 960 °C, UL Subject 94 V-0. Schutzart nach IEC 60529: IP 66 / IP 67 / IP 69 mit Anbaustutzen AKM. Schutzart IP 69 bis 100 bar Wasserdruck bei maximal +80 °C Wassertemperatur und 0,15 m Mindestabstand, ohne Reinigungszusätze. Bemessungsisolationsspannung: 690 V. Werkstoff: PC-Thermoplast, wetterfest, halogen- und silikonfrei. Farbe: grau, RAL 7035. Deckelbefestigung mit Schnellverschluss, ohne Zubehör plombierbar. Steckbare Außenlaschen zur Wandmontage im Lieferumfang enthalten. Fabrikat: HENSEL KF.
Nennquerschnitt: 2,5-10 mm², 5-polige Klemme, Abmessungen HxBxT 155 x 210 x 92 mm

ZEICHNUNGEN

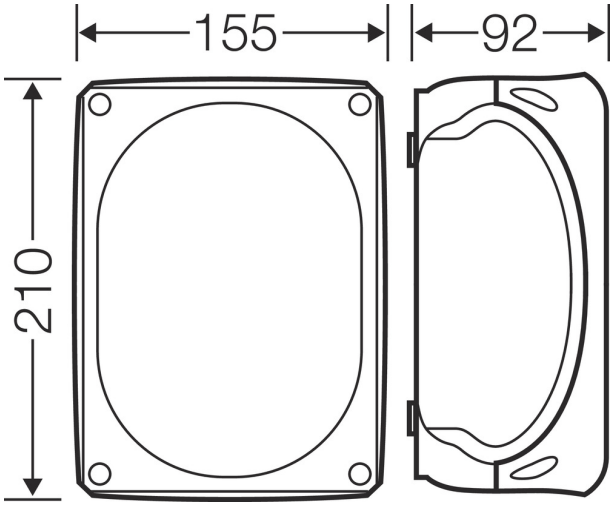

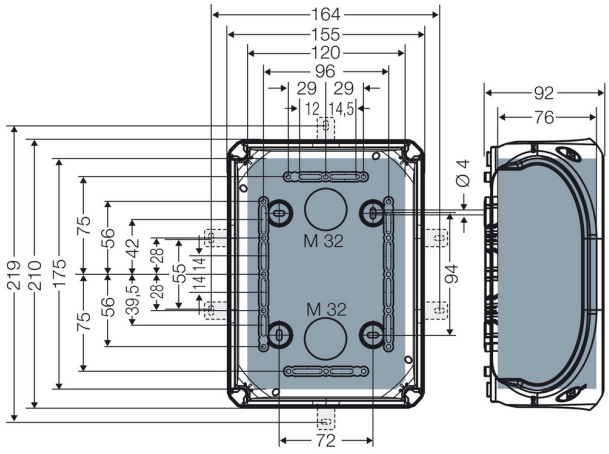

Gustav Hensel GmbH & Co. KG * Gustav-Hensel-Str. 6 * 57368 Lennestadt * Deutschland * Telefon: +49 (0)2723/609-0

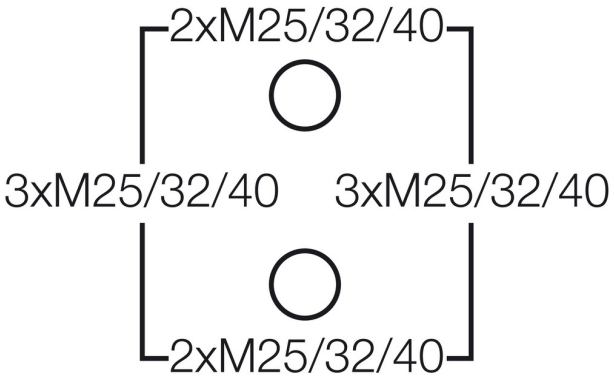

Gustav Hensel GmbH & Co. KG * Gustav-Hensel-Str. 6 * 57368 Lennestadt * Deutschland * Telefon: +49 (0)2723/609-0