Datenblatt

NETGEAR®

4G LTE Modem

LB2120

Highlights

- Einfache fehlersichere Konnektivität mit 4G-LTE/3G
- Verbinden Sie sich mit vorhandenen Geräten für Festnetz-Breitband-Ausfallsicherung
- Zwei Ethernet-Ports für Drahtverbindungs-Pass-Through
- Optionale 4G/3G-Antennen für besseren Signalempfang
- AT & T Network-Ready

Überblick

Das NETGEAR LTE Modem LB2120 bietet Ihnen eine einfache, ausfallsichere Lösung zur Verbindung mit 4G-LTE/3G für Ihre Geräte oder Dienste. Es vermeidet Störungen in der Breitbandverbindung, wenn Ihre kabelgebundene Verbindung ausfällt. Verbinden Sie einfach Ihren vorhandenen kabelgebundenen Breitbandanschluss mit dem LB2120, um automatisch eine LTE-Breitband-Backupverbindung herzustellen.

Key Features

Super-schnelle 4G-LTE & 3 G Konnektivität

Sichere und super-schnelle 4G-LTE-Konnektivität mit 3G-Fallback. Holen Sie sich bis zu 150 Mbit/s Download- und 50 Mbit/s Upload-Geschwindigkeiten.

Kabelverbindung

Zwei Gigabit-Ethernet-Ports für Verbindungs-Pass-Through.

Besserer Signalempfang

Zwei Anschlüsse für optionale 4G/3G-Antennen für einen besseren Signalempfang.

SCANNEN FÜR MEHR INFORMATIONEN

NETGEAR®

4G LTE Modem

LB2120

Anwendungsfälle

Wir alle sind abhängig von einer schnellen, immer aktiven Breitbandverbindung. Vorauszuplanen, um die Verfügbarkeit dieser Verbindung sicherzustellen, ist heute entscheidend.

Das NETGEAR 4G LTE Modem für Breitbandkonnektivität ermöglicht schnellen Internetzugang mit dem Komfort der Portabilität und Flexibilität. Im Gegensatz zu anderen Konnektivitätsquellen kann das NETGEAR 4G LTE Modem problemlos in wenigen Minuten installiert werden. Es ist ideal für eine breite Palette von Umgebungen, einschließlich ländlichen Gebieten sowie Standorten im Freien oder ohne Festnetzverbindung.

Das NETGEAR 4G LTE Modem ist auch eine zuverlässige Backup-Quelle für Breitbandkonnektivität. Dadurch sichern Sie einen unterbrechungsfreien Betrieb, wenn ihre Festnetz-Breitbandverbindung unerwartet nicht verfügbar ist.

Einige typische Anwendungen sind:

- LTE-Konnektivität für Geschäftsbedürfnisse
- Zwischenlösung bis zur Verfügbarkeit des Festnetzdiensts
- Verbindung auf der „letzten Meile“
- Einzelhandelsstandorte mit Zahlungsabwicklung
- Standortsicherheit und -überwachung
- Temporäre Büros wie etwa an Baustellen
- Serverraum in Unternehmen

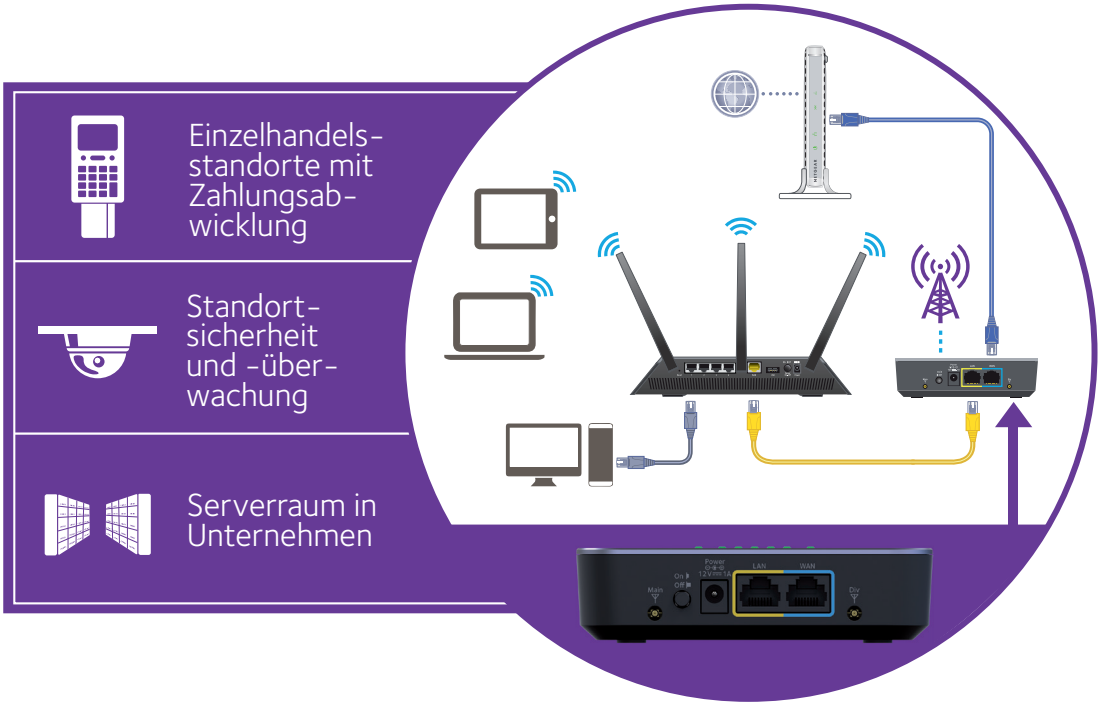

NETGEAR®

4G LTE Modem

LB2120

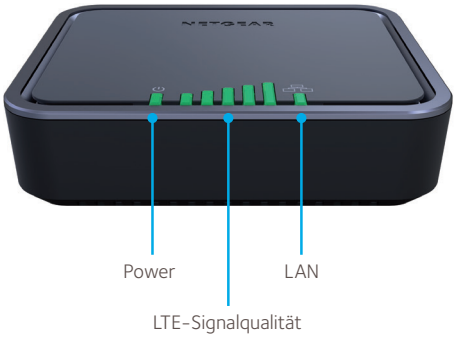

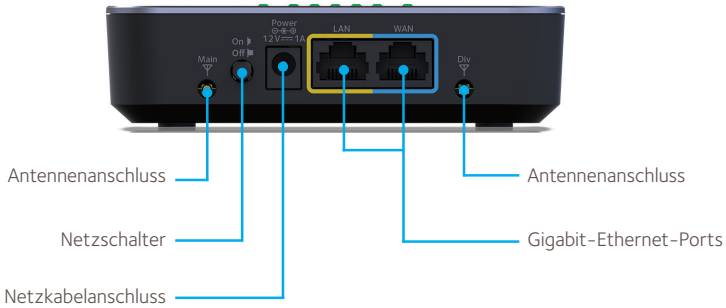

Packungsinhalt

- 4G LTE Modem (LB2120)
- Netzteil
- Ethernet-Kabel
- Installationsanleitung

Technische Daten

- Abmessungen: 11,9 (B) x 9,9 (T) x 3,0 (H)
- Gewicht: 181,4 g

Frequenzbandunterstützung

- LTE Kategorie 4 (bis zu 150 Mbit/s): B2, 4, 5, 12
- 3G: B2, 5

Schnittstelle

- 2 x Gigabit-Ethernet-Ports
- Interne WWAN-Antennen mit Unterstützung für optionale externe TS9-Antennen
- 3FF-(Micro)-SIM-Kartensteckplatz

LEDs

- Netzstrom
- LTE-Signalqualität (5-LED-Balkendiagramm)
- LAN

Netzteil

- 12 V DC, 1 A

Hauptfunktionsmerkmale

- Zwei integrierte Gigabit-Ethernet-Ports für flexible Heimnetz- und Büroverbindungen
- Schnelle 4G-LTE-Backup-Geschwindigkeiten von bis zu 150 Mbit/s für Downloads und 50 Mbit/s für Uploads
- Bietet 4G-zu-3G-Fallback-Unterstützung
- SMS-Meldungen für Firmware-Updates, Datennutzung und Failover auf LTE
- TR-069 für Fernverwaltung
- Zum Anschluss optionaler 4G/3G-Antennen für besseren Signalempfang stehen zwei TS-9-Anschlüsse zur Verfügung
- Direktes IP-Pass-Through für sichere Enterprise-VPN-Konfiguration
- Verwalten von Einstellungen über eine browserbasierte Web-Benutzeroberfläche
- LEDs am Gerät zum sofortigen Überprüfen des Netzwerkstatus
- Leichtes und kompaktes portables Design

Systemanforderungen

- Kompatibler 3G/4G-LTE-Mobilfunkdienst (3FF Micro-SIM)
- Optionale externe 4G/3G-Antennen
- Microsoft Windows® 10, 8, 8.1, 7, Vista®, XP®, Mac OS® (10.6.8 und neuer) und andere Betriebssysteme, auf denen ein TCP/IP-Netzwerk läuft (für den Zugriff auf die Web-Management-Benutzeroberfläche)
- Kompatible Browser wie Microsoft® Internet Explorer® 5.0, Firefox® 2.0, Safari® 1.4 oder Google Chrome ™ 11.0 Browser oder höher (für den Zugriff auf die Web-Management-Benutzeroberfläche)

Support

- 90-tägiger kostenloser technischer Support*

Garantie

- www.netgear.de/about/warranty

NETGEAR bietet für dieses Produkt eine eingeschränkte Garantie, die nur gültig ist, wenn das Produkt bei einem von NETGEAR autorisierten Händler erworben wurde.

* 90-Tage kostenloser technischer Support nach dem Kauf bei einem von NETGEAR autorisierten Händler.

NETGEAR und das NETGEAR-Logo sind Warenzeichen von NETGEAR, Inc. Mac und Mac OS sind Marken von Apple Inc. Andere Markennamen, die hierin erwähnt werden, dienen nur der Identifizierung und können Marken der jeweiligen Inhaber sein. Informationen können ohne vorherige Ankündigung geändert werden.
© 2017 NETGEAR, Inc. Alle Rechte vorbehalten.