iQ700
EZ807KZY1E
flächenbündiges Design 80 cm Induktions-Kochfeld autark, Glaskeramik

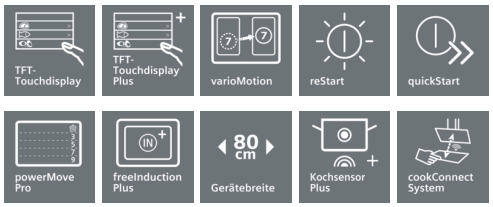

Integriertes Zubehör

1 x Kabelloser Temperatursensor für Kochfeld

Sonderzubehör

HZ395801	Schablone für Einbaurahmen 80cm HZ395800
HZ395800	Einbaurahmen 80cm
HZ390512	Teppan Yaki (groß)
HZ39050	Kabelloser Temperatursensor für Kochfeld
HZ390250	Systempfanne Ø 28 cm
HZ390230	Systempfanne Ø 21cm
HZ390220	Systempfanne Ø 19cm
HZ390210	Systempfanne Ø 15cm
HZ390042	4-er Set best aus 3 Töpfe + 1 Pfanne
HZ390011	Bräter aus Edelstahl mit Glasdeckel

Das freeInduction Plus Kochfeld mit Home Connect für maximale Flexibilität.

- ✓ freeInduction Plus 80cm: Platzieren Sie bis zu fünf Töpfe und Pfannen beliebiger Größe frei auf dem Kochfeld, ohne die Beschränkung definierter Kochzonen.
- ✓ powerMove Pro: Verändert die Leistung in fünf Stufen durch Verschieben des Kochgeschirrs.
- ✓ Kochsensor Plus ist ein intelligentes System, das Überkochen dank präziser Temperaturkontrolle verhindert.
- ✓ Farbiges TFT-Touchdisplay Plus: zeigt Position, Größe und Form des Kochgeschirrs optimal an und lässt sich intuitiv bedienen.
- ✓ cookConnect System: Mit dem praktischen cookConnect System lassen sich diverse Funktionen der Dunstabzugshaube direkt von Ihrem Kochfeld aus steuern. (mit passender Haube)

Ausstattung

Technische Daten

Gerätetyp : Kochstelle Glaskeramik
Bauform : Eingebaut
Energiequelle : Elektro
Anzahl der Kochzonen, die gleichzeitig benutzt werden können : 5
Nischenmaße (H x B x T) (mm) : 76 x 780-796 x 500-516
Gerätebreite (mm) : 792
Abmessungen des Gerätes (mm) : 76 x 792 x 512
Abmessungen des verpackten Gerätes (mm) : 152 x 951 x 636
Nettogewicht (kg) : 26,156
Bruttogewicht (kg) : 28,0
Restwärmeanzeige : Getrennt
Lage der Steuerung : Vorne
Oberflächenfarbe : Schwarz
Approbationszertifikate : AENOR, CE
Länge Anschlusskabel (cm) : 150
EAN-Nummer : 4242003785102
Elektroanschlusswert (W) : 7400
Spannung (V) : 220-240
Frequenz (Hz) : 60; 50

4 242003 785102

iQ700
EZ807KZY1E
flächenbündiges Design
80 cm Induktions-Kochfeld autark, Glaskeramik

Ausstattung

Profi-Ausstattung
- Vollflächen-Induktion
- 1 Kochsensor Plus

Design:
- flächenbündiges Design

Ausstattung:
- Bis zu 5 Töpfe und Pfannen gleichzeitig beheizbar
- Totale Flexibilität in Grösse, Form und Position des Kochgeschirrs
- powerMove Pro
- varioMotion
- Gerichte-Assistent
- reStart
- Timer
- countDown-Funktion
- Stoppuhr, für Kochfeld
- Warmhaltefunktion
- 17 Leistungs-Stufen
- HomeConnect-fähig über WLAN
- cookConnect System (mit passender Dunstabzugshaube)
- Polyphoner Summer

Umwelt und Sicherheit:
- Topferkennung
- powerManagement Funktion
- Automatische Sicherheitsabschaltung
- Kindersicherung
-
-
- Hauptschalter
- Energieverbrauchsanzeige

Schnelligkeit:
- powerBoost-Funktion für alle Induktions-Kochzonen möglich
- powerBoost-Funktion für Pfannen

Leistung und Größe:
- 1375 cm2

Maße:
- Gerätemaße: (B/T) 792 mm x 512 mm
- Einbaumaße: (H/B/T) 76 mm x 780 mm x 500 mm
- Anschlusskabel (1,5 m)
- Min. Arbeitsplattenstärke: 30 mm
- Anschlusswert: 7,4 kW
- Anschlusskabel beiliegend
- Für den Einbau in Stein- oder Granitarbeitsplatten
- Einbau in andere Arbeitsplatten nur in Verbindung mit Sonderzubehör Einbaurahmen

Zubehör
- 1 x Kabelloser Temperatursensor für Kochfeld inbegriffen.

iQ700
EZ807KZY1E
flächenbündiges Design
80 cm Induktions-Kochfeld autark, Glaskeramik

Maßzeichnungen

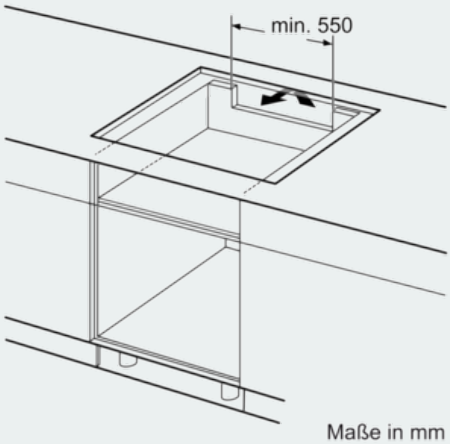

Maße in mm

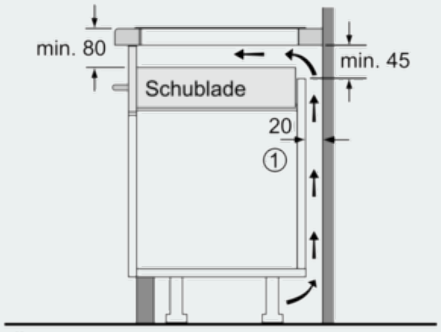

① Lüftungsspalt muß vorgesehen werden.
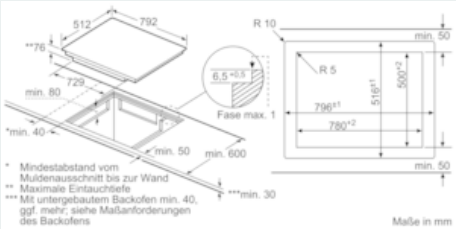
Maße in mm